MEGANE

MEGANE

RENAULT elf

RENAULT ajánlás ELF

Figyelmeztetés: a motor optimális működésének érdekében az egyes kenőanyagok használata bizonyos gépjárművekre korlátozódhat. Tájékozódjon a karbantartási füzet segítségével.

Az ELF a RENAULT számára a kenőanyagok teljes temékcsaládját kínálja: motorolajok, sebességváltó-olajok manuális és automata váltókhoz.

A Forma 1-ben megvalósított kutatásnak köszönhetően ezen kenőanyagok a legkiválóbb technológiai eljárások eredményei.

A RENAULT technikai fejlesztéseit követve ez a termékcsalád tökéletesen megfelel a gépjárművek igényeinek.

► Az ELF kenőanyagok jelentős mértékben hozzájárulnak gépjárműve teljesítményéhez.

A RENAULT a jóváhagyott ELF kenőanyagokat ajánlja az olajcserék és a feltöltések esetén.
Tájékozódjon a RENAULT szakszervizben vagy a www.lubricants.elf.com honlapon.

elf

The oil born in Formula One

Üdvözöljük gépjárműve fedélzetén

Ez a kezelési és karbantartási útmutató tartalmazza mindazokat az információkat, amelyek segítségével Ön:

– alaposan megismerheti gépjárművét és így ideális használati feltételekkel élvezheti a megvalósított fejlett technika minden előnyét.

– biztosíthatja gépjárműve optimális működését a karbantartási tanácsok egyszerű, de következetes megtartásával.

– időveszteség nélkül saját maga is elvégezheti azokat a beavatkozásokat, amelyek nem igényelnek szakembert.

Az útmutató elolvasására fordított idő sokszorosan megtérül az elsajátított ismeretek és a technikai újdonságok terén való tájékozottság révén. Ha bizonyos pontok nem világosak, kiegészítő információkkal kapcsolatban forduljon bizalommal a hálózat technikusaihoz, akik örömmel állnak az Ön rendelkezésére.

A kezelési útmutató olvasását a következő jelölések segítik:

Veszély, kockázat vagy biztonsági előírás jelzése.

A jelen kezelési útmutatóban tárgyalt típusok leírása a szerkesztéskor rendelkezésre álló műszaki adatok alapján történt. **Az útmutató a feltüntetett típusok összes** (szériában vagy opcióként létező) **felszereltségét jelzi, amelynek megléte mindig a gépkocsi típusától, a választott opcióktól és a forgalmazó országtól függ.**

Az év során megjelenő bizonyos felszereltségekről is tájékoztat ez a dokumentum.

Jó utat kívánunk Önnek gépjárműve volánjánál.

A RENAULT írásos engedélye nélkül tilos ezen útmutató teljes vagy részleges sokszorosítása és/vagy fordítása. 92 100 Billancourt 2007.

T A R T A L O M J E G Y Z É K

Fejezet

Ismerkedés a gépjárművel 1

A vezetés 2

Kényelmi berendezések 3

Karbantartás 4

Hasznos tanácsok 5

Műszaki adatok 6

Betűrendes tárgymutató 7

A GUMIABRONCSOK LEVEGŐNYOMÁSA (bar-ban, hidegen)

Változatok	1.4 16V	1.6 16V		2.0 16V – 2.0 T	
Gumiabroncsok mérete	195/65 R15 T 205/55 R16 H 205/55 R16 V 205/50 R17 V	195/65 R15 H 205/55 R16 H 205/55 R16 V	205/50 R17 V	195/65 R15 H 205/55 R16 H 205/55 R16 V	205/50 R17 V
Keréktárcsák mérete	6,5 J 15 6,5 J 16 6,5 J 17	6,5 J 15 6,5 J 16	6,5 J 17	6,5 J 15 6,5 J 16	6,5 J 17
Autópályán kívüli használat					
– Elöl	2,2	2,2	2,2	2,2	2,3
– Hátul	2,0	2,0	2,0	2,0	2,0
Autópályán történő használat (1)					
– Elöl	2,2	2,3	2,4	2,4	2,5
– Hátul	2,0	2,0	2,0	2,0	2,0
Pótkerék	2,2	2,3	2,4	2,4	2,5

A gumiabroncsokkal és a hólánc felszerelésével kapcsolatos biztonsági előírások

A karbantartással, és a hólánc felszerelésének változattól függő módjával kapcsolatos előírásokat lásd az 5. fejezet „Gumiabroncsok” című részében.

(1) **A teljes terheléssel** vontatást végző járművek különlegességei **(Megengedett maximális tömeg)**.
Legfeljebb **100 km/h** sebességgel haladjon, és növelje meg a gumiabroncsok nyomását **0,2 bar-ral**.
A tömegadatokat lásd a 6. fejezet « tömegadatok » című részében.

A GUMIABRONCSOK LEVEGŐNYOMÁSA (bar-ban, hidegen) (folytatás)

Változatok	1.5 dCi		1.9 dCi		2.0 dCi	
Gumiabroncsok mérete	195/65 R15 H 205/55 R16 H 205/55 R16 V	205/50 R17 V	195/65 R15 H 205/55 R16 H 205/55 R16 V	205/50 R17 V	205/55 R16 V	205/50 R17 V
Keréktárcsák mérete	6,5 J 15 6,5 J 16	6,5 J 17	6,5 J 15 6,5 J 16	6,5 J 17	6,5 J 16	6,5 J 17
Autópályán kívüli használat						
– Elöl	2,2	2,2	2,2	2,3	2,4	2,6
– Hátul	2,0	2,0	2,0	2,0	2,0	2,0
Autópályán történő használat (1)						
– Elöl	2,3	2,4	2,4	2,5	2,6	2,8
– Hátul	2,0	2,0	2,0	2,0	2,0	2,1
Pótkerék	2,3	2,4	2,4	2,5	2,6	2,8

A gumiabroncsokkal és a hólánc felszerelésével kapcsolatos biztonsági előírások

A karbantartással, és a hólánc felszerelésének változattól függő módjával kapcsolatos előírásokat lásd az 5. fejezet „Gumiabroncsok” című részében.

(1) **A teljes terheléssel** vontatást végző járművek különlegességei **(Megengedett maximális tömeg)**
Legfeljebb **100 km/h** sebességgel haladjon, és növelje meg a gumiabroncsok nyomását **0,2 bar-ral**.
A tömegadatokat lásd a 6. fejezet « tömegadatok » című részében.

A GUMIABRONCSOK NYOMÁSA (psi-ben, hidegen)

Változatok	1.4 16V	1.6 16V		2.0 16V – 2.0 T	
Gumiabroncsok mérete	195/65 R15 T 205/55 R16 H 205/55 R16 V 205/50 R17 V	195/65 R15 H 205/55 R16 H 205/55 R16 V	205/50 R17 V	195/65 R15 H 205/55 R16 H 205/55 R16 V	205/50 R17 V
Keréktárcsák mérete	6,5 J 15 6,5 J 16 6,5 J 17	6,5 J 15 6,5 J 16	6,5 J 17	6,5 J 15 6,5 J 16	6,5 J 17
Autópályán kívüli használat					
– Elöl	32	32	32	32	33
– Hátul	29	29	29	29	29
Autópályán történő használat (1)					
– Elöl	32	33	35	35	36
– Hátul	29	29	29	29	29
Pótkerék	32	33	35	35	36

A gumiabroncsokkal és a hólánc felszerelésével kapcsolatos biztonsági előírások

A karbantartással, és a hólánc felszerelésének változattól függő módjával kapcsolatos előírásokat lásd az 5. fejezet „Gumiabroncsok” című részében.

(1) **A teljes terheléssel** vontatást végző járművek különlegességei **(Megengedett maximális tömeg)**.
Legfeljebb **100 km/h** sebességgel haladjon, és a gumiabroncsok nyomását **3 PSI-vel** növelje meg.
A tömegadatokat lásd a 6. fejezet « tömegadatok » című részében.

A GUMIABRONCSOK NYOMÁSA (psi-ben, hidegen) (folytatás)

Változatok	1.5 dCi		1.9 dCi		2.0 dCi	
Gumiabroncsok mérete	195/65 R15 H 205/55 R16 H 205/55 R16 V	205/50 R17 V	195/65 R15 H 205/55 R16 H 205/55 R16 V	205/50 R17 V	205/55 R16 V	205/50 R17 V
Keréktárcsák mérete	6,5 J 15 6,5 J 16	6,5 J 17	6,5 J 15 6,5 J 16	6,5 J 17	6,5 J 16	6,5 J 17
Autópályán kívüli használat						
– Elöl	32	32	32	33	35	38
– Hátul	29	29	29	29	29	29
Autópályán történő használat (1)						
– Elöl	33	35	35	36	38	40
– Hátul	29	29	29	29	29	30
Pótkerék	33	35	35	36	38	40

A gumiabroncsokkal és a hólánc felszerelésével kapcsolatos biztonsági előírások

A karbantartással, és a hólánc felszerelésének változattól függő módjával kapcsolatos előírásokat lásd az 5. fejezet „Gumiabroncsok” című részében.

(1) **A teljes terheléssel** vontatást végző járművek különlegességei **(Megengedett maximális tömeg)**.
Legfeljebb **100 km/h** sebességgel haladjon, és a gumiabroncsok nyomását **3 PSI-vel** növelje meg.
A tömegadatokat lásd a 6. fejezet « tömegadatok » című részében.

0.8

1. fejezet: Ismerkedés a gépkocsival

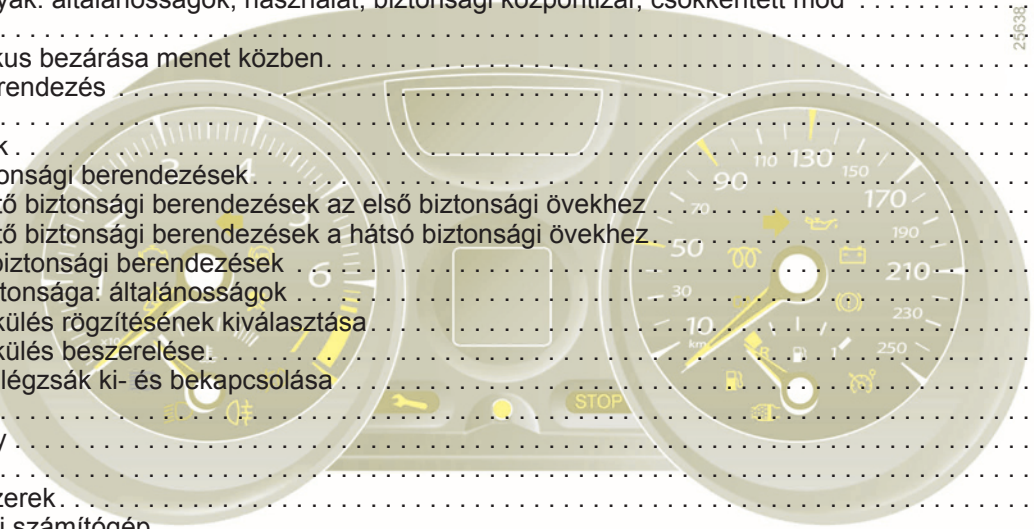

RENAULT kártyák: általánosságok, használat, biztonsági központizár, csökkentett mód 1.2
Ajtók 1.9
Ajtók automatikus bezárása menet közben 1.15
Indításgátló berendezés 1.16
Fejtámla - ülés 1.17
Biztonsági övek 1.21
Kiegészítő biztonsági berendezések 1.25
kiegészítő biztonsági berendezések az első biztonsági övekhez 1.25
kiegészítő biztonsági berendezések a hátsó biztonsági övekhez 1.29
oldalsó biztonsági berendezések 1.30
Gyermekek biztonsága: általánosságok 1.32
Gyermekülés rögzítésének kiválasztása 1.34
Gyermekülés beszerelése 1.36
Első utasoldali légzsák ki- és bekapcsolása 1.43
Kormánykerék 1.45
Szervokormány 1.45
Kezelőszervek 1.46
Ellenőrző műszerek 1.50
Fedélzeti számítógép 1.55
Idő és külső hőmérséklet 1.65
Visszapillantó tükrök 1.66
Hang- és fényjelzések 1.68
Külső világítás és külső jelzések 1.69
Fényszórók beállítása 1.72
Ablaktörlők/ablakmosók 1.73
Ablaktörlő/ablakmosó 1.75
Üzemanyagtartály (tankolás) 1.76

RENAULT KÁRTYA: általánosságok

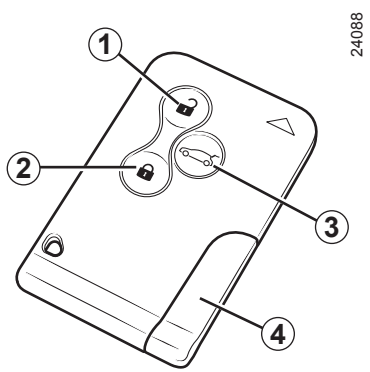

1 Az összes nyílászáró nyitása.

2 Az összes nyílászáró zárása.

3 A csomagtartóajtó kinyitása és bezárása.

4 Beépített pótkulcs.

Tanács

Ne tegye a RENAULT kártyát olyan helyre, ahol elgörbülhet vagy véletlenül megsérülhet: ilyen eset lehet például, hogy Ön úgy ül le, hogy a kártya a ruhája hátsó zsebében van.

A RENAULT kártya lehetővé teszi:

– a nyílászárók (ajtók, csomagtérajtó), illetve az üzemanyag-betöltőnyílás fedelének nyitását vagy zárását (lásd a következő oldalakat);

– gépjárműtől függően az ablakok és a nyitható tető automatikus zárása (tájékozódjon a 3. fejezet „Impulzusos elektromos ablakemelő: távolról történő zárás” és az „Elektromos nyitható tető: távolról történő zárás” című részében);

– a motor beindítását (lásd a 2. fejezet „A motor beindítása” című részét).

A következő tankolásig megtehető távolság

Az indítókártya elemmel működik, amit ki kell cserélni, ha a kijelzőegységen megjelenik a „Cserélje ki a kártyában lévő elemet” üzenet (lásd az 5. fejezet „RENAULT kártya: elem” című részét).

A RENAULT kártya hatótávolsága

A környezettől függ: óvatosan bánjon tehát a RENAULT kártyával, ne nyissa ki vagy csukja be véletlenül a gépkocsit.

A vezető felelőssége

Ne hagyja soha a RENAULT kártyát a járműben, ha ott gyermek (vagy állat) marad. A gyermek (vagy állat) véletlenül is elindíthatja a motort, működésbe hozhatja az elektromos berendezéseket, például az ablakemelőt, becsípheti valamely testrészét (nyak, kar, kézfej stb.).

Súlyos sérülések is előfordulhatnak.

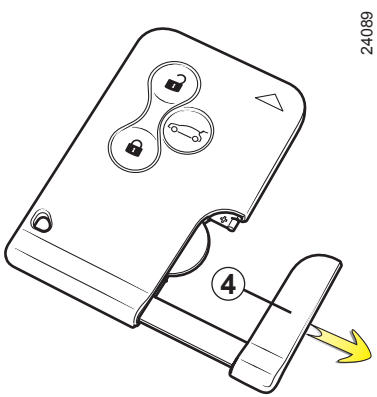

Beépített *4* vagy független *5* biztonsági kulcs

(típustól függően)

Használata kivételes, a bal első ajtó és a csomagtartóajtó kinyitására vagy bezárására szolgál, ha a RENAULT kártya nem működik:

– erős elektromágneses mezőben levő jármű esetén;

– a kártyával azonos frekvencián működő berendezés használata esetén;

– a RENAULT kártya elemének vagy az akkumulátor lemerülése esetén.

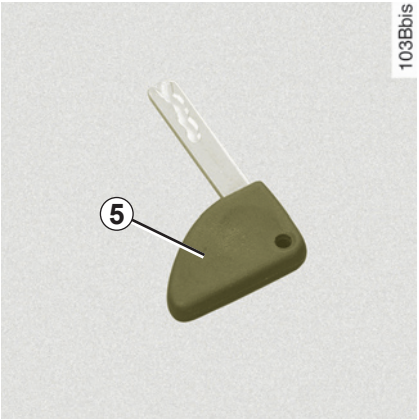

A biztonsági kulcs használatáról tájékozódjon „Az ajtók kinyitása és bezárása” című fejezetben.

Ha a pótkulccsal nyitotta ki az ajtót, a jármű indításához a RENAULT kártyát a kártyaleolvasóba kell tenni.

RENAULT kártya pótlása, vagy másik RENAULT kártya iránti igény

Ha elveszítette a RENAULT kártyát, vagy még egyet akar igényelni, forduljon a legközelebbi RENAULT szervizhez.

RENAULT kártya cseréje esetén el kell vinnie gépkocsiját és **mindegyik RENAULT kártyát** a RENAULT szakszervizbe az újrainicializálás érdekében.

Egy járműhöz legfeljebb négy RENAULT kártya használható.

A RENAULT kártya üzemzavara

Ellenőrizze, hogy az elem jó, a modellnek megfelelő és helyesen van-e behelyezve. Élettartamuk körülbelül két év.

Lásd az 5. fejezet „RENAULT kártya: elemek” című részét.

TÁVIRÁNYÍTÓS RENAULT KÁRTYA: használat

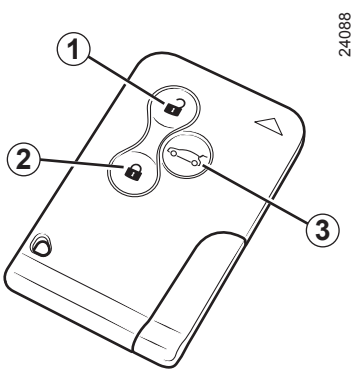

Az ajtózárak nyitása

Nyomja meg a nyitógombot ***1***.

A nyitást a vészvillogó és az oldalsó irányjelzők **egy villanása** jelzi.

Különlegességek (egyes országokban):

– a nyitógomb ***1*** megnyomása csak a vezetőoldali ajtó kinyitását teszi lehetővé,

– a gomb ***1*** egymás után kétszeri megnyomása a többi ajtót is kinyitja.

Az ajtók bezárása

Nyomja meg a zárógombot ***2***.

A zárást a vészvillogók és az oldalsó irányjelzők **két felvillanása** jelzi. Ha valamelyik ajtó (vagy a csomagtérajtó) nyitva van vagy rosszul van becsukva, vagy a RENAULT kártya a kártyaleolvasóban van, az ajtózárak bezáródnak és azonnal kinyílnak, de a vészvillogók és az oldalsó irányjelzők **nem villannak fel**.

Csak a csomagtartóajtó nyitása és zárása

A csomagtérajtó kinyitásához vagy bezárásához nyomja meg a gombot ***3***.

Ha az ajtók zárt állapotban vannak, a csomagtartóajtó nyitását a vészvillogó és az oldalsó irányjelzők **egy felvillanása** jelzi.

Ha az ajtók zárt állapotban vannak, a csomagtartóajtó zárását a vészvillogó és az oldalsó irányjelzők **két felvillanása** jelzi.

Járó motornál a kártya gombjai nem aktívak.

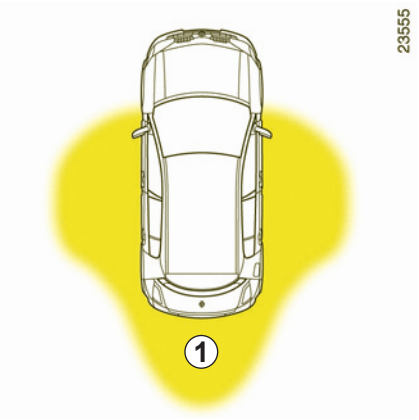

A RENAULT kártya „szabad kéz” üzemmódban

A RENAULT kártya távirányítós üzemmódú funkcióin felül beavatkozás nélkül („szabad kéz” üzemmódban) lehetséges:

– az ajtózárak (ajtók és csomagtartóajtó) és az üzemanyag-betöltő nyílás fedelének bezárását és kinyitását, ha a kártya a működési területen belül van ***1***;

– a motor beindítását, ha a kártya az utastérben van (tájékozódjon a 2. fejezet «A motor indítása» című részében).

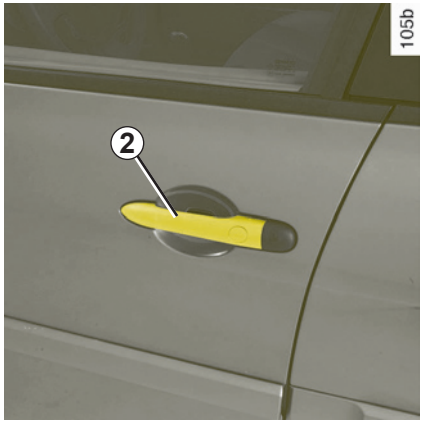

Az ajtók és a csomagtartóajtó kinyitása

Ha a RENAULT kártya Önnél van, közeledjen a járműhöz.

Amikor a kezét az egyik ajtó nyitófogantyújába helyezi ***2*** a központizár kinyílik. Ha megnyomja a gombot ***3***, csak a csomagtérajtó nyílik ki.

A nyitást a vészvillogó és az oldalsó irányjelzők **egy felvillanása** jelzi.

Soha ne hagyja ott a gépkocsit úgy, hogy benne van a RENAULT kártya.

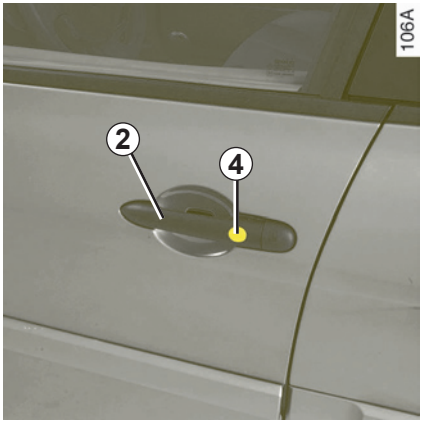

Az ajtók és a csomagtartóajtó zárása

A RENAULT kártya legyen Önnél, az ajtók és a csomagtartóajtó legyenek becsukva, nyomja meg a gombot ***4*** valamelyik kilincsen ***2*** vagy a csomagtartóajtó gombját ***5***.

A zárást a vészvillogók és az oldalsó irányjelzők **két felvillanása** jelzi.

Megjegyzés: a gombokkal történő záráshoz a RENAULT kártyának a működési hatósugáron belül kell lennie.

Ha valamelyik ajtó (vagy a csomagtartóajtó) nyitva van vagy rosszul van becsukva, vagy RENAULT kártya van a kártyaleolvasóban, az ajtózárak bezáródnak és azonnal kinyílnak, de a vészvillogók és az oldalsó irányjelzők nem villannak fel.

Ha ellenőrizni akarja, hogy a zárak jól bezáródtak-e a RENAULT kártyával vagy valamelyik kilincs gombjával való bezárás után, **három** másodpercig ellenőrizheti a kilincseket anélkül, hogy a zár kinyílna.

Ezután a „szabad kéz” üzemmód újra működik, és a kilincsek működtetése az ajtózárak kinyílását eredményezi.

A vezető felelőssége

Ne hagyja soha a RENAULT kártyát a járműben, ha ott gyermek (vagy állat) marad. A gyermek (vagy az állat) ugyanis véletlenül elindíthatja a gépkocsit, működésbe hozhatja az elektromos berendezéseket (ablakemelő), becsípheti valamelyik testrészét (nyak, kar, kézfej stb.).

Súlyos sérülések is előfordulhatnak.

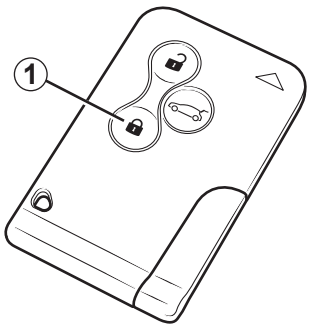

Nyílászárók biztonsági központizárja

(bizonyos országok esetén)

Ez lehetővé teszi a nyílászárók zárását (ajtók, csomagtérajtó és gépkocsitól függően az utasoldali kesztyűtartó) és az ajtók belső nyitófogantyúkkal történő nyitásának megakadályozását (az ablak betörése az ajtó belülről történő nyitása érdekében).

A biztonsági központizár bekapcsolása

Elektromos ablakemelővel felszerelt hátsó ajtók esetén

– nyomja meg gyorsan kétszer egymás után a gombot ***1***.

– vagy nyomja meg gyorsan kétszer egymás után a külső ajtókilincsen lévő gombot, vagy a csomagtartóajtón lévő emblémát.

Mechanikus ablakemelővel felszerelt hátsó ajtók esetén

Mielőtt kiszáll a járműből, nyomja meg a kapcsoló ***2*** alsó részét (a beépített visszajelzőlámpa kigyullad). Az ajtózárak kinyitásához a kapcsoló felső részét nyomja meg.

Minden esetben

A bezárást az irányjelzők **öt** felvillanása jelzi.

Megjegyzés: ezt a funkciót úgy is be lehet kapcsolni, hogy gyorsan **kétszer** egymás után megnyomja az azonos oldalon lévő két ajtó kilincsein lévő egy-egy gombot (például: bal első/bal hátsó **vagy** jobb első/jobb hátsó).

Soha ne használja a biztonsági központizárat, ha valaki a kocsiban marad.

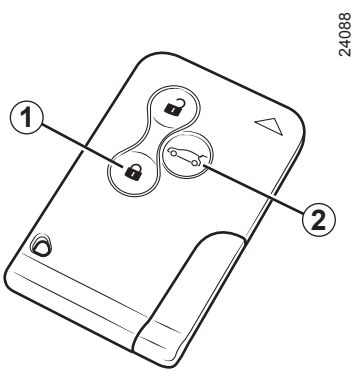

RENAULT kártya csökkentett módban

(típustól függően)

Bizonyos helyzetekben (más személyre bízott jármű: parkolóház alkalmazottja, szerelő stb.) korlátozhatja a RENAULT kártya működését.

A korlátozott használatú RENAULT kártya csak a vezetőoldali ajtó és az üzemanyagbetöltő nyílás fedelének nyitását és a gépkocsi beindítását teszi lehetővé (az utasoldali rakodóhely és a csomagtartó zárva maradnak).

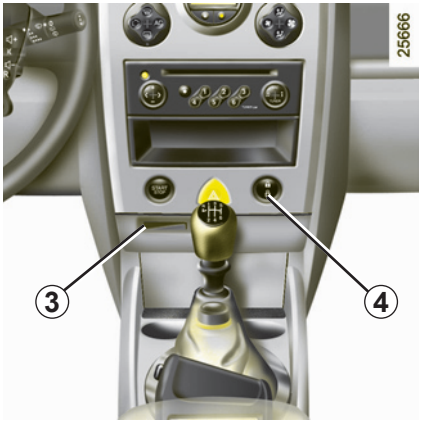

Fogjon két indítókártyát. Egyet tegyen a kártyaleolvasóba, ***3*** majd nyomja meg egyszerre a gombokat ***1*** és ***2*** a második kártyán. A jármű ajtajai bezáródnak, majd a vezetőoldali ajtó zárja kinyílik.

A kártyaleolvasóba tett RENAULT kártya csökkentett üzemmódra váltott.

A korlátozott üzemmód megszüntetéséhez a járművet a nem korlátozott üzemmódban levő RENAULT kártyával indítsa el.

A belső nyitó- zárókapcsoló ***4*** a csökkentett üzemmódú RENAULT kártya használatakor nem működik.

Egyszerre csak egy RENAULT kártyát lehet csökkentett üzemmódúvá tenni.

A csökkentett üzemmódú RENAULT kártya használatakor a másik kártya teljes értékű marad.

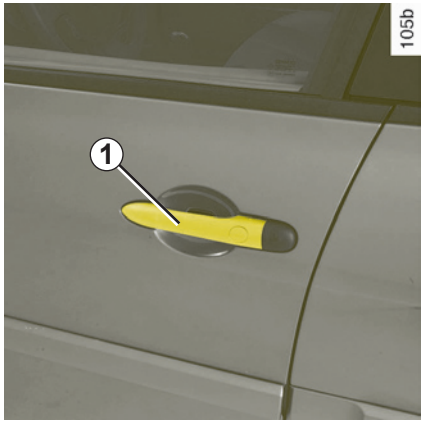

Az ajtók nyitása kívülről

Ha az ajtózárak kinyíltak, vagy a szabad kéz üzemmódú RENAULT kártya Önnél van, fogja meg az ajtókilincset ***1*** és húzza maga felé, amíg ki nem nyílik az ajtó.

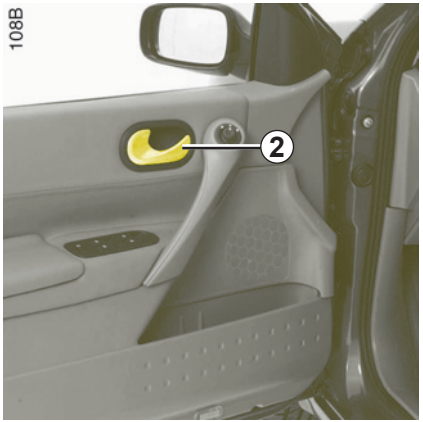

Nyitás belülről

Működtesse a fogantyút ***2***.

Figyelmeztető hangjelzés arra az esetre, ha a világítás égve maradt

Bármelyik ajtó kinyitásakor hangjelzés figyelmeztet, ha a motor leállítása után bekapcsolva maradt a világítás.

Figyelmeztető hangjelzés arra az esetre, ha a kártya a kártyaleolvasóban maradt

A vezetőoldali ajtó kinyitásakor, ha a kártya a kártyaleolvasóban maradt, hangjelzés kíséretében a „Vegye ki a kártyát” üzenet jelenik meg a kijelzőegységen.

Különlegesség

A motor leállítása után a lámpák és az éppen működő berendezések (autórádió, légkondicionálás stb.) tovább működnek.

Ezek a vezetőoldali ajtó kinyílásakor kapcsolódnak ki.

Figyelmeztető hangjelzés arra az esetre, ha az egyik nyílászáró nincs megfelelően bezárva

Ha valamelyik ajtó vagy a csomagtartó ajtaja nyitva van vagy rosszul van becsukva, amikor a jármű eléri a körülbelül 10 km/h sebességet, a „Csomagtartó nyitva” vagy „Ajtó nyitva” üzenet jelenik meg a kijelzőegységen, és a megfelelő visszajelzőlámpa kigyullad.

A gyermekek biztonságáért

Visszajelzős kapcsolóval 1 felszerelt gépkocsi

Nyomja meg a kapcsolót ***1*** a hátsó ablakemelők és - gépjárműtől függően - a hátsó ajtók kinyitásának letiltására.

A kapcsoló beépített visszajelzőjének kigyulladása jelzi a letiltást.

Megjegyzés: a rendszer meghibásodása esetén az „ellenőrizze az ajtózárást” üzenet jelenik meg a kijelzőegységen.

Forduljon a márkaképviselethez.

Gépjárműtől függően hiba esetén:

– hangjelzés hallatszik;

– üzenet jelenik meg a kijelzőegységen;

– a beépített visszajelzőlámpa nem világít.

Az akkumulátor lekötését követően a hátsó ajtók zárását ismét aktiválni kell a kapcsoló ***1*** megnyomásával.

Hátsó utasok biztonsága

A vezető letilthatja a hátsó ablakemelők és - gépjárműtől függően - a hátsó ajtók használatát a gomb ***1*** megnyomásával a rajz felőli oldalon.

A vezető felelőssége

Ne hagyja soha a RENAULT kártyát a járműben, ha ott gyermek (vagy állat) marad. Véletlenül is működésbe hozhatják az elektromos ablakemelőket, becsíphetik valamely testrészüket (nyak, kar, kézfej stb.) és ezáltal súlyos sérülést szenvedhetnek. Becsípődés esetén azonnal fordítsa meg a mozgásirányt az adott kapcsoló megnyomásával.

AZ AJTÓK NYITÁSA ÉS ZÁRÁSA (folytatás)

Kézi zárású ajtókkal felszerelt gépkocsi

A hátsó ajtók belülről történő kinyithatóságának tiltásához állítsa át a kart ***2*** az ajtókon, és ellenőrizze belülről, hogy azok valóban nem nyithatók ki.

Egyéb esetek

A hátsó ajtók belülről történő kinyithatóságának letiltásához nyomja meg a kapcsolót, ***3*** és ellenőrizze belülről, hogy azok valóban nem nyithatók-e ki.

Az ajtók kinyitása és bezárása kívülről

RENAULT kártyával történik: tájékozódjon az 1. fejezet „RENAULT kártyák” című részében.

Bizonyos esetekben előfordulhat, hogy a RENAULT kártya nem működik:

– erős elektromágneses mezőben levő jármű esetén,

– ugyanazon a frekvencián más berendezés is működik (mobiltelefon stb.);

– a RENAULT kártya elemének kimerülése vagy az akkumulátor lemerülése esetén stb.

Ebben az esetben lehetséges:

– a pótkulcs használata (járműtől függően az indítókártyába épített vagy önálló pótkulcs) a bal első ajtó kinyitására;

– az egyes ajtók kézi nyitása (lásd a következő oldalon);

– az ajtók záró- és nyitószerkezetének használata belülről (tájékozódjon a következő oldalakon).

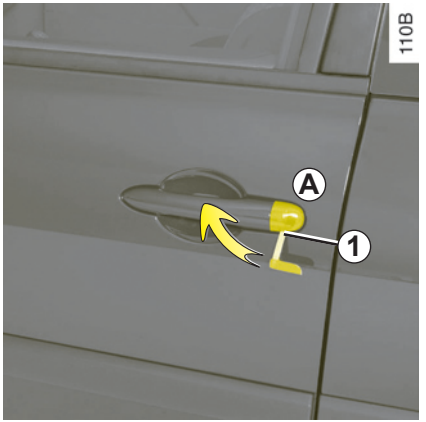

A RENAULT kártya beépített pótkulcsának *2* használata

Szerelje le a fedelet ***A*** a bal első ajtón (a pótkulcs végével) a nyílásnál ***1***.

Mozgassa felfelé, a burkolat eltávolításához ***A***.

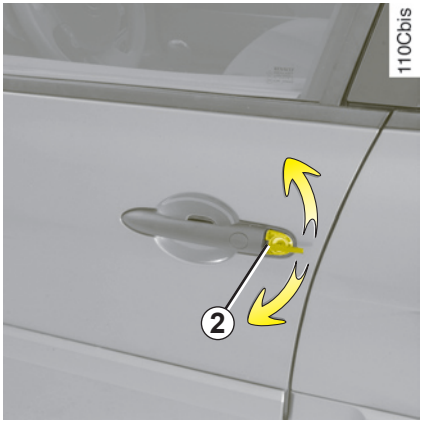

Helyezze a kulcsot ***2*** a bal első ajtó zárjába, és nyissa ki, vagy zárja be az ajtót.

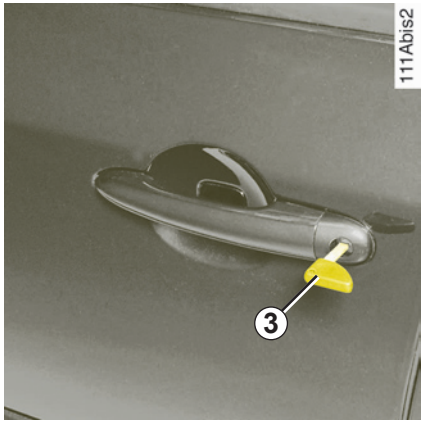

A független biztonsági kulcs használata *3*

(típustól függően)

Tegye a kulcsot ***3*** a bal első ajtó zárjába és nyissa ki vagy zárja be az ajtót.

Az ajtók kézi bezárása

Nyitott ajtónál mozgassa meg a csavart ***4*** (a biztonsági kulcs vége segítségével) és zárja be az ajtót.

Most az ajtózár kívülről be van zárva.

Az ajtókat most csak belülről, illetve a bal első ajtót kívülről a kulcs segítségével lehet kinyitni.

A központizár belső nyitó- és zárókapcsolója: gomb *5*

A kapcsoló ***5*** egyidejűleg zárja az ajtókat, a csomagtérajtót és az üzemanyagbetöltő nyílás fedelét, valamint gépkocsitól függően az utasoldali kesztyűtartót.

Ha egy nyílászáró (ajtó vagy csomagtérajtó) nyitva van vagy rosszul van becsukva, az ajtózárak bezáródnak, majd gyorsan kinyílnak.

Ha nyitott ajtóval szállít csomagot, a többi nyílászáró bezárása érdekében **álló motorral** nyomja meg öt másodpercnél hosszabban a kapcsolót ***5***.

Nyílászárók bezárása RENAULT kártya nélkül

A RENAULT kártya ideiglenes működési problémája esetén

Álló motorral, az egyik első ajtó nyitott helyzetében nyomja meg öt másodpercnél hosszabban a kapcsolót ***5***.

Az összes nyílászáró zárja bezáródik.

Az ajtózárak kívülről való kinyitása csak a RENAULT kártyával lehetséges.

Soha ne hagyja ott a gépkocsit úgy, hogy benne van a RENAULT kártya.

A nyílászárók helyzetének visszajelzőlámpája.

Bekapcsolt gyújtásnál a kapcsolóban levő visszajelzőlámpa a nyílászárók zárt állapotáról ad információt:

– ha a visszajelzőlámpa világít, a nyílászárók zárva vannak;

– ha a visszajelzőlámpa nem világít, a nyílászárók nyitva vannak.

Amikor bezárja az ajtókat, a visszajelzőlámpa körülbelül egy percig égve marad, majd elalszik.

Ha reteszelt ajtókkal kíván közlekedni, gondoljon arra, hogy baleset esetén kívülről nehéz lesz a kocsiszekrénybe bejutni segítségnyújtás céljából.

A NYÍLÁSZÁRÓK AUTOMATIKUS BEZÁRÁSA MENET KÖZBEN

Ha ezt a funkciót akarja használni, a többi művelet előtt kell elhatároznia magát.

A funkció bekapcsolása

Bekapcsolt gyújtás mellett tartsa nyomva az elektromos központizár gombját ***1*** körülbelül 5 másodpercig, amíg **hangjelzés** nem hallatszik.

A funkció kikapcsolása:

Bekapcsolt gyújtás mellett tartsa nyomva az elektromos központizár gombját ***1*** körülbelül 5 másodpercig, amíg **hangjelzés** nem hallatszik.

Ha reteszelt ajtókkal kíván közlekedni, gondoljon arra, hogy baleset esetén kívülről nehéz lesz a kocsiszekrénybe bejutni segítségnyújtás céljából.

A berendezés működési elve

A gépkocsi indulásakor a rendszer automatikusan bezár minden nyílászárót, mihelyt eléri a 10 km/h sebességet.

A kinyitás történhet:

– a központi ajtónyitó gomb ***1*** megnyomásával.

– álló helyzetben valamelyik első ajtó kinyitásával.

Megjegyzés: ha kinyitotta valamelyik ajtót, ez automatikusan újra záródik, mihelyt a gépkocsi eléri a körülbelül 10 km/h sebességet.

Működési rendellenesség

Ha működési rendellenességet észlel, (az ajtó nem záródik automatikusan, a gomb ***1*** visszajelzője nem gyullad ki az ajtók zárásakor stb.) ellenőrizze először, hogy minden nyílászáró jól be van-e csukva. Ha jól be vannak csukva és mégsem záródnak be, forduljon a legközelebbi RENAULT szakszervizhez.

INDÍTÁSGÁTLÓ BERENDEZÉS

A jármű elindítását lehetetlené teszi azok számára, akik nem rendelkeznek a megfelelő RENAULT kártyával.

A gépkocsi néhány másodperccel a motor leállítása után automatikusan az indításgátló által védett állapotba kerül.

A berendezés működési elve

A motor indításakor ez a visszajelzőlámpa a kijelzőegységen ***1*** néhány másodpercig folyamatosan világít, majd elalszik (lásd a 2. fejezet „A motor beindítása” című részét).

Ha a kód felismerése nem történt meg, a kártyaleolvasó kijelzője gyorsan villog és a motor nem indítható.

Az indításgátló berendezésen végzett bármiféle beavatkozás (elektronikus egység, kábelek stb.), módosítás veszélyes lehet. Ilyet kizárólag a RENAULT szakszerviz képesített szakembere végezhet.

A gépjármű védett állapota

A motor leállítása után a visszajelzőlámpa villog, a gépjármű védett állapotba kerül.

Működési rendellenesség

Ha a visszajelzőlámpa az indítási kísérlet után tovább villog, vagy folyamatosan világít, az a rendszer hibáját jelzi.

A RENAULT kártya hibája esetén (a kártyaleolvasó kijelzőjének gyors villogása ***2***), ha lehetséges, használja a második RENAULT kártyát (a kocsival együtt kapta meg).

Feltétlenül forduljon a legközelebbi RENAULT szakszervizhez, mert az jogosult javítani az indításgátló berendezést!

A szabad kéz üzemmódú RENAULT kártya üzemzavara esetén és/vagy abban az esetben, ha a rendszer nem ismeri fel a szabad kéz üzemmódú RENAULT kártyát, tegye be a kártyát a kártyaleolvasóba ***2***.

AZ ELSŐ FEJTÁMLA

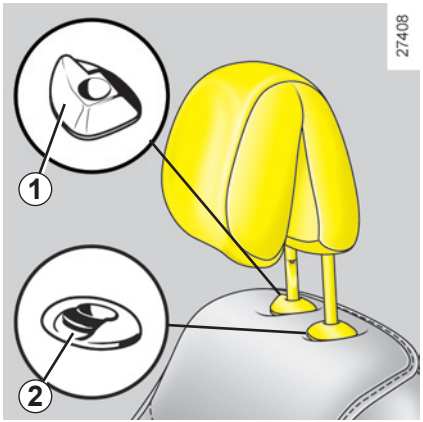

Felemelés

Húzza a fejtámlát a gépjármű eleje felé és csúsztassa egyidejűleg.

Leengedés

Enyhén húzza fel a fejtámlát.
Nyomja meg a kapcsolót ***1*** vagy húzza fel a kapcsolót ***2***, majd engedje le a fejtámlát a kívánt magasságig.

A fejtámla dőlési szögének beállítása

Bizonyos járműveken lehetséges a fejtámla dőlési szögének állítása. Ehhez billentse a fejtámla első részét ***A*** a kívánt helyzetbe.

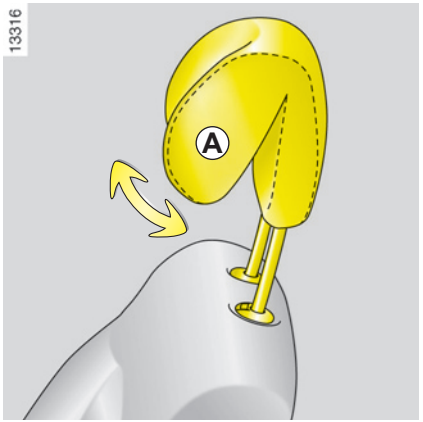

A fejtámla levétele

Először a háttámlát kell hátradönteni.

Állítsa a fejtámlát felső helyzetbe, nyomja meg a kapcsolót ***1*** vagy húzza fel a kapcsolót ***2***, majd vegye ki a fejtámlát.

Visszahelyezés

Helyezze a rudakat a vezetőhüvelybe, a recés oldalukkal előre.

Engedje le a fejtámlát, míg be nem kattan a helyére.

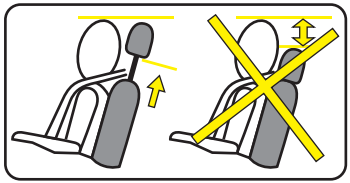

A fejtámla fontos biztonsági eszköz. Ügyeljen arra, hogy a helyén legyen és jól legyen beállítva: a fej és a fejtámla közötti távolságnak biztonsági szempontból a lehető legkisebbnek kell lennie, a fejtámla felső részének pedig minél közelebb kell esnie a fejtetőhöz.

HÁTSÓ FEJTÁMLA

Használati helyzet

Emelje fel teljesen a fejtámlát, ezután a fejtámlát maga felé húzva és megtartva ebben a helyzetben engedje le a blokkolásáig.

A fejtámla nem engedhető le teljesen. Ehhez egyidejűleg nyomja meg a nyelvet ***1*** és a fejtámlát.

A fejtámla levétele

Nyomja meg a nyelvet ***1*** és emelje ki a fejtámlát.

Visszahelyezés:

Illessze a rudakat a vezetőhüvelyekbe, nyomja meg a nyelvet, ***1*** és engedje le a fejtámlát.

Alaphelyzet

Nyomja meg a nyelvet ***1*** és süllyessze le teljesen a fejtámlát.

A fejtámla legalsó helyzete tárolási helyzet: nem használatos, ha az ülésen utas foglal helyet.

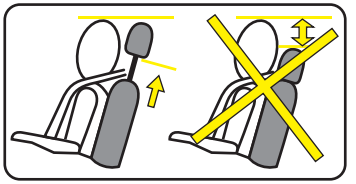

A fejtámla biztonsági eszköz, ügyeljen a jelenlétére és a megfelelő beállítására.

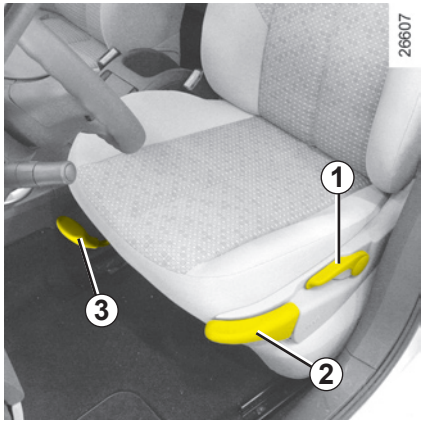

Hosszirányú ülésállítás

Emelje fel a fogantyút ***3*** a rögzítés nyitásához. A kívánt helyzetben engedje vissza a kart, és győződjön meg arról, hogy az ülés rendesen rögzítve van-e.

Az üléstámla dőlésszögének beállítása

Emelje meg a fogantyút ***1*** és döntse a háttámlát a kívánt helyzetbe.

Biztonsági okokból a gépkocsi álló helyzetében végezze el ezeket a beállításokat.

A vezetőülés-ülőrész magasságának beállítása

Húzza meg a kart ***2*** ahányszor szükséges:

– felfelé az ülőrész emeléséhez;

– lefelé az ülés süllyesztéséhez.

A biztonsági öv hatékonyságának megőrzése érdekében a biztonsági övet tanácsos úgy beállítani, hogy a vállra simuljon.

Ügyeljen arra, hogy az ülések háttámlái rendesen legyenek rögzítve.

A vezető előtt a padlón semmiféle tárgy nem lehet: ezek hirtelen fékezéskor a pedálok alá csúszhatnak és akadályozhatják azok működését.

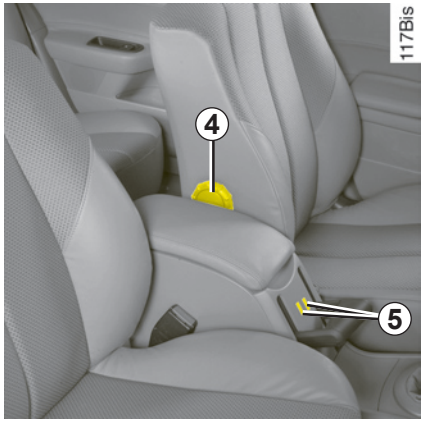

A vezetőülés deréktámaszának beállítása

Forgassa a beállítókereket ***4***.

Fűthető ülések

Bekapcsolt gyújtásnál működtesse a kapcsolót gépjárműtől függően ***5*** a középső konzolon vagy az adott ülésen (az ajtó felőli oldalon). A kapcsolóba épített visszajelzőlámpa kigyullad.

A hőszabályozóval rendelkező rendszer meghatározza, hogy szükséges-e a fűtés.

Az utasülések elérése
(háromajtós változatok)

Húzza fel a kart ***5*** és csúsztassa az ülést előre.

Az ülés eredeti helyzetébe történő visszaállításához (vezetőoldali memorizált állás), csúsztassa az ülést hátra, amíg rögzítődik.

Abban az esetben, ha egy személy, tárgy vagy a gyermekülés miatt az első ülések rögzítése akadályba ütközik, a következő műveleteket hajtsa végre:

– szállítsa ki az utas(oka)t, és távolítsa el a hátsó ülésről a terjedelmes tárgyakat;

– rögzítse újra az ülés(eke)t eredeti helyzetben;

– állítsa előre az ülés(eke)t, hogy elegendő helyet szabadítson fel;

– a hátsó üléseken foglalják el újra a helyüket az utasok, helyezze el a tárgyakat vagy a gyermekülést.

Győződjön meg arról, hogy az első ülés megfelelő záródását semmi ne gátolja. Adott esetben emelje fel az akadályozó tárgyat.

Végezze el újra a műveletet az ülés megfelelő rögzüléséig.

Elindulás előtt ellenőrizze az ülések helyes rögzítettségét.

Fékezéskor vagy gyorsításkor fennáll az ülés a csúszósínben történő elmozdulásának a veszélye.

BIZTONSÁGI ÖVEK

Biztonsági okokból azt tanácsoljuk, hogy a gépkocsi minden utasa mindig használja a biztonsági övet, még rövidebb távolságra is. Ezenkívül tartsa be annak az országnak az erre vonatkozó előírásait, amelyikben éppen tartózkodik.

Indulás előtt:

– **először állítsa be a vezetési pozíciót,**

– **majd, állítsa be a biztonsági övet, hogy megfelelő védelmet biztosítson.**

A rosszul beállított biztonsági övek baleset esetén sérülést okozhatnak.

Még a terhes nőknek is használniuk kell a biztonsági övet. Ebben az esetben ügyeljen arra, hogy a medencét rögzítő heveder ne nyomja túlságosan a has alját, de túlságosan laza se legyen.

A vezetőülés beállítása

– **Jól üljön hátra az ülésben** (miután levette kabátját, dzsekijét stb.). Ez nagyon fontos a hát megfelelő helyzetben tartásához.

– **Állítsa be az ülésnek a pedáloktól való távolságát.** A beállítás akkor ideális, ha az ülés a lehető legtávolabb van a kormánytól, de a tengelykapcsoló pedált még teljesen be tudja nyomni. A háttámlát úgy állítsa be, hogy a karok könyékben enyhén behajtva legyenek.

– **Állítsa be a fejtámla helyzetét.** A maximális biztonság érdekében a fejtámla felső széle a fejtetővel legyen egyvonalban.

– **Állítsa be az ülőrész magasságát.** Ez lehetővé teszi a legjobb kilátás kialakítását.

– **Állítsa be a kormány helyzetét.**

A biztonsági övek beállítása

Dőljön jól hátra az ülésen úgy, hogy a háta teljesen felfeküdjön a támlára.

A vállheveder ***1*** minél közelebb húzódjon a nyak alsó részéhez anélkül, hogy azt elérné.

A medencét rögzítő heveder ***2*** feküdjön fel a combokra és a medencére.

Az övek feszesen feküdjenek a testre. Például: Kerülje a túl vastag ruhákat, a heveder alá beszoruló tárgyakat stb.

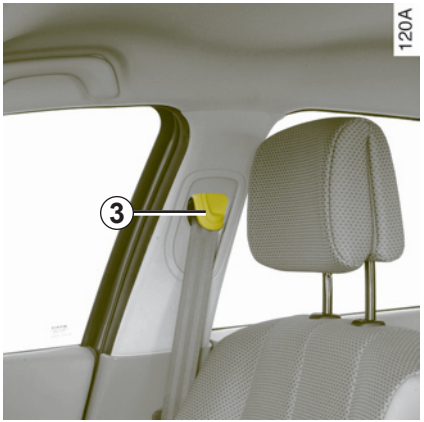

A biztonsági öv magasságának beállítása

Használja a gombot ***3*** az öv magasságának beállításához, és azt úgy állítsa be, hogy a vállheveder ***1*** az előzőkben ismertetettek szerint haladjon:

– az öv leengedéséhez fogja ujjai közé a kapcsolót ***3***, és ezzel egyidőben engedje lejjebb az övet;

– az öv felemeléséhez nyomja a kart ***3*** felfelé.

A beállítás után győződjön meg arról, hogy rendesen rögzítve van-e.

Becsatolás

A hevedert **lassan**, folyamatos mozdulattal, **rángatás nélkül** húzza ki mindaddig, amíg az öv fémnyelve ***4*** hallhatóan bekattan a rögzítőházba ***6*** (a fémnyelv ***4*** meghúzásával győződjön meg róla, hogy a csat nem old ki). Ha a heveder megakad, tegyen egy széles mozdulatot visszafelé és kezdje kihúzni újra.

Becsatolás (folytatás)

Ha a biztonsági öv teljesen megakad:

– húzza ki lassan, de erősen kb. 3 centiméternyit az övet;

– majd engedje visszatekeredni;

– húzza ki újra;

Ha a hiba nem szűnik meg, forduljon a legközelebbi RENAULT szervizhez!

A vezetőoldali és - gépjárműtől függően - az utasoldali biztonsági öv bekapcsolására figyelmeztető visszajelzőlámpa

Ennek a kijelzőegységen vagy a műszerfalon található visszajelzőlámpának a kialvása tájékoztatja önt a biztonsági öv megfelelő záródásáról.

Nyitás

Nyomja meg a gombot ***5*** a rögzítőházon ***6***, a hevedert az automata övtekerő visszahúzza.

A feltekerés megkönnyítéséhez kísérje a helyére az öv fémnyelvét.

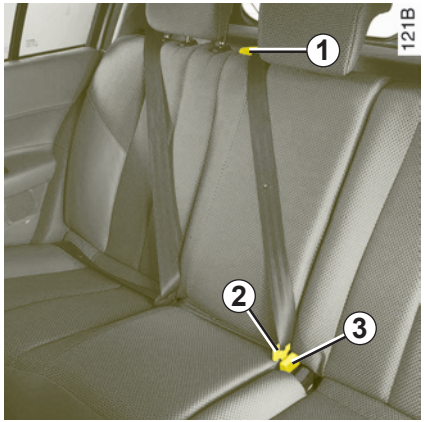

Hátsó középső biztonsági öv

Húzza ki lassan a hevedert a helyéről ***1***.

Kattintsa a mozgó övnyelvet ***2*** a megfelelő piros rögzítőházba.***3***

Hátsó oldalsó és középső övek

Az övek ki- és becsatolása, valamint beállítása ugyanúgy történik, mint az első övek esetében.

A hátsó ülésekkel végzett műveletek után ellenőrizze a hátsó biztonsági övek helyzetét.

HÁTSÓ BIZTONSÁGI ÖVEK (folytatás)

Az alábbi megjegyzések mind az első, mind a hátsó biztonsági övekre vonatkoznak.

– Az eredeti biztonsági rendszer elemein semmiféle módosítás nem végezhető: sem az üléseken és öveken, sem a rögzítéseiken.

Egyedi kívánságokkal (pl. biztonsági gyermekülés) forduljon a RENAULT szakszervizhez.

– Ne használjon olyan eszközöket, amelyek lehetővé teszik, hogy a hevedernek játéka maradjon (például: ruhacsipesz, klipsz stb.), mert a túl laza biztonsági öv baleset esetén sérüléseket okozhat.

– Figyeljen arra, hogy a vállheveder sose legyen a karja alatt vagy a háta mögött.

– Egy övet csak egy személy bekötésére használjon. Ölbe vett kisbabát vagy gyereket sose kössön be a saját biztonsági övével.

– Ügyeljen arra, hogy az öv ne csavarodjon meg.

– Súlyos baleset után az érintett biztonsági öveket cseréltesse ki. Akkor is azonnal cseréltesse ki az öveket, ha azokon az elhasználódás vagy károsodás jelei látszanak.

– A hátsó ülés helyretételénél ügyeljen arra, hogy a biztonsági öv ne csípődjön be, és rendeltetésszerűen használható legyen.

– Ha szükséges, állítsa be újra az öv méretét és feszességét.

– Ügyeljen arra, hogy az övnyelvet a megfelelő rögzítőházba csatolja.

AZ ELSŐ BIZTONSÁGI ÖV KIEGÉSZÍTŐ BERENDEZÉSEI

Az adott gépkocsitól függően a következő elemekből állhatnak:

– **öv-zárszerkezetes biztonságiöv-feszítő,**

– **hasi övfeszítők (ötajtós változatnál),**

– **mellkasi överőhatároló,**

– **vezető- és utasoldali légzsák**,

– **alácsúszásgátló légzsákok (háromajtós változat).**

A fenti berendezések frontális ütközés esetén egyszerre vagy külön lépnek működésbe.

Az ütközés nagyságától függően a rendszer működtetheti:

– a biztonsági öv blokkolását;

– a csatnál lévő övfeszítőt (amely azért lép működésbe, hogy a biztonsági öv játékát korrigálja);

– a hasi övfeszítőt vagy az alácsúszásgátló légzsákot, amelyek az ülésbe szorítják az utast, a „kis térfogatú” frontális légzsákot és az överőhatárolókat;

– a „nagy térfogatú” frontális légzsákot.

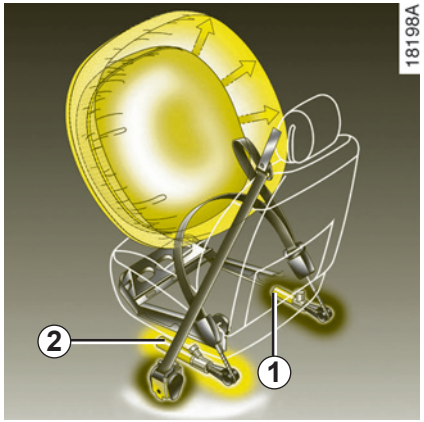

Biztonságiöv-feszítők

A biztonságiöv-feszítők azt a célt szolgálják, hogy az övet a testhez feszítve az utast az üléshez rögzítsék és így növeljék az öv hatékonyságát.

Bekapcsolt gyújtás mellett működésbe léphet frontális ütközés esetén, az ütközés nagyságától függően:

– a dugattyú, ***1*** amely azonnal visszahúzza az övet;

– a dugattyú ***2*** az első ülésnél (ötajtós változat), vagy

– az alácsúszásgátló légzsák (háromajtós változat).

– Ütközés után ellenőriztesse a biztonsági berendezések rendszerét.

– A rendszeren történő bármely beavatkozás (övfeszítők, légzsákok, elektronikus egység, kábel) vagy más járművön való újrafelhasználás, még azonos típus esetén is szigorúan tilos.

– Az övfeszítő véletlenszerű kioldódásából származó esetleges sérülések elkerülése érdekében az övfeszítő rendszeren és a légzsákokon kizárólag a RENAULT szakszerviz képesített szakemberei végezhetnek bárminemű beavatkozást.

– A gyújtószerkezet jellemzőinek ellenőrzését csak speciálisan képzett személy végezheti az erre a célra kifejlesztett berendezésekkel.

– A gépkocsi forgalomból való végleges kivonásakor az övfeszítők és légzsákok gázfejlesztő egységeinek hatástalanítása érdekében, forduljon RENAULT szakszervizhez.

Överőhatároló

Ez a rendszer egy bizonyos ütközési erő fölött lép működésbe és elviselhető szintre csökkenti a biztonsági övnek a testre gyakorolt nyomását.

Vezetőoldali és utasoldali légzsák

A légzsák az első üléseknél van felszerelve az utasoldalon és vezetőoldalon.

Az «Airbag» felirat található a kormányon és a műszerfalon (légzsák kinyílási területe ***A***), a szélvédő alsó részén pedig címke jelzi ezt a felszereltséget.

Minden légzsákrendszer a következő elemekből áll:

– a kormánykerékbe és az utas előtti szerelvényfalba szerelt légzsák és a hozzá tartozó gázfejlesztő egység;

– egy közös intelligens elektronikus egység, amelyhez egy ütközés-érzékelő és a gázfejlesztő egység elektromos gyújtószerkezetét működtető rendszer irányítása tartozik;

– a kijelzőegységen levő különálló visszajelzőlámpa ;

– valamint egy előrehelyezett első érzékelő egészíti ki a rendszert.

A légzsák működése pirotechnikai elven alapul, ezzel magyarázható, hogy a kioldódáskor hő termelődik, füst szabadul fel (ez nem jár tűzzel) és robbanási zaj hallatszik. A légzsák kioldódása kisebb, könnyen gyógyuló felületi sérüléseket okozhat.

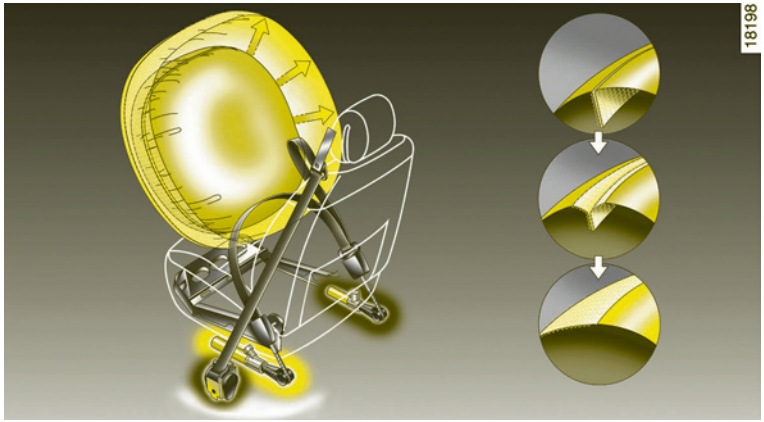

Működés

A rendszer csak bekapcsolt gyújtás mellett működik.

Jelentős **frontális** ütközés esetén a légzsákok gyorsan felfúvódnak, csökkentve ezzel a vezető feje, mellkasa és a kormánykerék, illetve az utas feje, mellkasa és a műszerfal közötti ütközés erejét, majd utána azonnal leengednek, hogy ne akadályozzák a gépkocsi elhagyását.

Az első légzsák különlegessége

Az ütközés erőssége szerint az első légzsáknak két kioldódó térfogata lehetséges, és magában foglal egy olyan belső szellőztető rendszert, amely megakadályozza az égéstermékek által okozott égési sérüléseket:

– a légzsák kis térfogatúra való kinyílása a működés első fokozata;

– a légzsák nagy térfogatúra való kinyílásakor a légzsák varrásai elszakadnak, lehetővé téve a nagyobb térfogat kialakulását (a legerősebb ütközések esetén).

Működési rendellenességek

A kijelzőegységen lévő visszajelzőlámpa - ***1*** a gyújtás bekapcsolásakor kigyullad, majd néhány másodperc múlva elalszik.

Ha a lámpa a gyújtás bekapcsolásakor nem gyullad ki vagy járó motor esetén világít, ez a rendszer valamilyen hibájára utal.

Minél előbb keresse fel a legközelebbi RENAULT szakszervizt. Minden késlekedés a védelem hatékonyságának csökkenésével járhat.

AZ ELSŐ BIZTONSÁGI ÖVET KIEGÉSZÍTŐ BERENDEZÉSEK (folytatás)

Az alábbi figyelmeztetések azt a célt szolgálják, hogy a légzsák zavartalanul működhessen, és hogy kioldódása ne okozhasson közvetlen súlyos sérüléseket.

A vezetőoldali légzsákkal kapcsolatos figyelmeztetések

– Tilos módosítani a kormányt vagy annak középső párnás részét.

– Tilos a kormánykerék párnázatát lefedni.

– Ne rögzítsen a középső párnás részre semmiféle tárgyat (kitűzőt, feliratot, órát stb.).

– Tilos leszerelni a kormánykereket. (Ezt csak a RENAULT hálózat erre kiképzett szakemberei tehetik meg.)

– Ne üljön túl közel a kormányhoz, vezetéskor a karja enyhén behajlított állapotban legyen (lásd az 1. fejezet „A vezetőülés beállítása” című részét). Ez biztosítja a légzsák kinyílásához és hatékony működéséhez szükséges optimális távolságot.

Az utasoldali légzsákkal kapcsolatos figyelmeztetések

– Ne rögzítsen a műszerfal légzsákot tartalmazó részére semmiféle tárgyat (kitűzőt, feliratot, órát, telefontartót stb.).

– A műszerfal és az utas között semmi ne legyen (állat, esernyő, bot, csomag stb.).

– Ne tegye a lábát a műszerfalra vagy az ülésekre, mert ezek a helyzetek súlyos sérüléseket okozhatnak. Általában minden testrészét (térd, kéz, fej stb.) tartsa távol a műszerfaltól.

– Kapcsolja vissza a légzsákot amikor kiszereli a gyermekülést, hogy az ütközés elleni védelem biztosítva legyen.

ADDIG, AMÍG AZ UTASOLDALI ELSŐ BIZTONSÁGI ÖVHÖZ TARTOZÓ KIEGÉSZÍTŐ BIZTONSÁGI BERENDEZÉSEKET KI NEM KAPCSOLTA, AZ UTASOLDALI ELSŐ ÜLÉSRE TILOS A MENETIRÁNYNAK HÁTTAL GYERMEKÜLÉST SZERELNI.

(Lásd az 1. fejezet „Az első utasoldali légzsák kikapcsolása” című részét).

Az alácsúszásgátló légzsákkal kapcsolatos figyelmeztetések

Az alácsúszásgátló légzsák kinyílása következtében az ülőrészen levő tárgyak elrepülhetnek.

A HÁTSÓ BIZTONSÁGI ÖVEK KIEGÉSZÍTŐ BERENDEZÉSEI

Az adott gépkocsitól függően a következő elemekből állhatnak:

– **biztonságiöv-feszítők az övtekercsekbe építve,**

– **överőhatároló.**

A fenti berendezések frontális ütközés esetén egyszerre vagy külön lépnek működésbe.

Az ütközés nagyságától függően két eset lehetséges:

– a védelmet csak a biztonsági öv nyújtja;

– a biztonsági öv játékának beállításához az övfeszítő is működésbe lép.

A hátsó biztonságiöv-feszítők

A rendszer csak a gyújtás bekapcsolása után működik.

Jelentős **frontális** ütközés esetén egy berendezés feltekeri az övet, amely így a testre feszül, ez növeli az öv hatékonyságát.

– Ütközés után ellenőriztesse a biztonsági berendezések rendszerét.

– A rendszeren történő bármely beavatkozás (övfeszítők, légzsákok, elektronikus egység, kábel) vagy más járművön való újrafelhasználás, még azonos típus esetén is szigorúan tilos.

– Az övfeszítő véletlenszerű kioldódásából származó esetleges sérülések elkerülése érdekében az övfeszítő rendszeren és a légzsákokon kizárólag a RENAULT szakszerviz képesített szakemberei végezhetnek bárminemű beavatkozást.

– A gyújtószerkezet jellemzőinek ellenőrzését csak speciálisan képzett személy végezheti az erre a célra kifejlesztett berendezésekkel.

– A gépkocsi forgalomból való végleges kivonásakor az övfeszítők és légzsákok gázfejlesztő egységeinek hatástalanítása érdekében, forduljon RENAULT szakszervizhez.

Överőhatároló

Ez a rendszer egy bizonyos ütközési erő fölött lép működésbe és elviselhető szintre csökkenti a biztonsági övnek a testre gyakorolt nyomását.

OLDALSÓ BIZTONSÁGI BERENDEZÉSEK

Az adott gépkocsitól függően a következő elemekből állhatnak:

Oldalsó légzsákok

Mindegyik első ülés és országtól függően az oldalsó hátsó ülések fel vannak szerelve oldalsó légzsákkal, amely az ülés oldalánál nyílik ki (az ajtó felőli oldalon), hogy megvédje az ott ülőket az erős oldalsó ütközéstől.

Függöny légzsákok

A jármű felső részének mindkét oldala fel van szerelve légzsákkal, amely az első és hátsó oldalablakok mentén nyílik ki, hogy megvédje az ott ülőket az erős oldalsó ütközéstől.

A szélvédőn levő jelzés a kiegészítő biztonsági berendezések jelenlétét jelzi az utastérben (légzsákok, övfeszítők stb.).

Az oldalsó légzsákkal kapcsolatos figyelmeztetések

– **Üléshuzat használata:** légzsákkal felszerelt ülések különleges üléshuzatot igényelnek. Érdeklődjön a RENAULT szakszervizben, hogy az üzletükben kapható-e ilyen speciális üléshuzat. Más típusú vagy másik járműre való üléshuzat használata akadályozza a légzsák helyes működését és a biztonságot is csökkenti.

– Ne tegyen semmiféle eszközt, tárgyat, állatot az üléstámla, az ajtó és a belső burkolat közé. Ne takarja le a háttámlát ruhaneművel vagy más kellékekkel. Ez befolyásolhatja a légzsák megfelelő működését és annak kinyílásakor sérüléseket okozhat.

– Az ülés és a belső burkolat leszerelése és bármiféle módosítása csak a RENAULT hálózat képesített szakemberei számára megengedett.

– Az első üléstámlákon lévő nyílások (az ajtó mellett), valamint a hátsó ülés háttámlája és a borítások közötti rész alkotják a légzsák kioldódási zónáját: ide tilos tárgyakat helyezni.

KIEGÉSZÍTŐ BIZTONSÁGI BERENDEZÉSEK

Az alábbi figyelmeztetések azt a célt szolgálják, hogy a légzsák zavartalanul működhessen, és hogy kioldódása ne okozhasson közvetlen súlyos sérüléseket.

A légzsák a biztonsági övet egészíti ki, az öv és a légzsák ugyanannak a biztonsági rendszernek elválaszthatatlan részét képezik. Ezért a biztonsági öv használata mindig kötelező. A biztonsági öv mellőzése a baleset során a sérülések súlyosbodását okozhatja, és növelheti azoknak a bőrön keletkező apró sérüléseknek a kockázatát is, amiket a légzsák működése okoz.

Az övfeszítők és a légzsákok működése borulás vagy hátulról jövő erőteljes ütközés esetén sem biztosított. Az alulról jövő ütődések, amiket járda, gödör, kő stb. okoz, bekapcsolhatják ezeket a berendezéseket.

– A RENAULT hálózat erre kiképzett szakembereit kivéve, **szigorúan tilos** bárkinek bármilyen beavatkozást vagy módosítást végezni a légzsákrendszeren (légzsákok, biztonságiöv-feszítők, számítógép, vezetékek stb.).

– A légzsák megfelelő működése és véletlenszerű kioldódásának elkerülése érdekében a légzsákrendszeren kizárólag a RENAULT hálózat kiképzett szakemberei végezhetnek bárminemű beavatkozást.

– A gépkocsi balesete, ellopása vagy lopási kísérlete után biztonsági okokból ellenőriztesse a légzsákrendszert.

– A gépkocsi kölcsönadásakor vagy eladásakor adja át az érintetteknek a jelen kezelési és karbantartási útmutatót és tájékoztassa őket a fenti információkról.

– A gépkocsi forgalomból való végleges kivonásakor a gázfejlesztő egység vagy egységek hatástalanítása érdekében forduljon RENAULT szakszervizhez.

Gyermekek szállítása

Gyermeknek és felnőttnek egyaránt a közlekedési szabályoknak megfelelően kell a gépjárműben utaznia, függetlenül a megteendő út hosszától. Ön a felelős a szállított gyermekekért.

A gyermek nem olyan, mint egy felnőtt „kicsiben”. Mivel szervezete fejlődésben van, esetleges sérüléseinek veszélye is eltér a felnőttekétől. Önmagában a biztonsági öv nem elegendő a szállításhoz. Használjon megfelelő méretű gyermekülést az előírások szerint.

Az ajtók nyitásának megakadályozásához használja a „Gyermekzár” biztonsági berendezést (tájékozódjon az 1. fejezet „Ajtók nyitása és zárása” című részében).

Gyermekülés használata

A gyermekülés által biztosított védelem szintje függ attól, hogyan képes tartani az a gyermeket és a felszerelés módjától. A helytelen felszerelés veszélyezteti a gyermek biztonságát erőteljes fékezéskor vagy ütközéskor.

Mielőtt gyermekülést vásárol, ellenőrizze, hogy az megfelel-e az adott ország előírásainak, és hogy gépjárművébe beszerelhető-e. Forduljon márkaszervizhez a gépjárművéhez javasolt gyermekülésekkel kapcsolatosan.

A felszerelés előtt tanulmányozza az útmutatót, az előírásait tartsa be. Ha a felszerelés nehézségbe ütközik, kérjen tanácsot a gyártótól. Az útmutatót őrizze meg az üléssel együtt.

Mutasson jó példát a biztonsági öve becsatolásával és tanítsa meg a gyermekét:
– megfelelően használni a biztonsági övet;
– be- és kiszállni a forgalommal ellentétes oldalon.

Ne használjon használt, kezelési útmutatóval nem rendelkező gyermekülést.

Ügyeljen, hogy semmilyen tárgy ne akadályozza a gyermekülés felszerelését.

Soha ne hagyjon gyermeket felügyelet nélkül a gépjárműben.

Ellenőrizze, hogy gyermeke mindig legyen bekötve, és a biztonsági öve legyen jól beállítva. Kerülje a vastag öltözéket, amely megakadályozza, hogy a biztonsági öv a testre simuljon.

Ne engedje, hogy a gyermek kihajoljon, vagy a keze kilógjon az ablakon.

Útközben rendszeresen ellenőrizze a gyermek testhelyzetét, különösen ha alszik.

50 km/h sebességgel történő ütközés 10 méter magasból való zuhanásnak felel meg. Rögzítés nélkül utazni hagyni egy gyermeket annyi, mint játszani hagyni egy negyedik emeleti, korlát nélküli erkélyen.
Soha ne tartson gyermeket kezében utazás közben. Baleset során még akkor sem tudja megtartani, ha ön be van kötve.
Ha gépjárműve balesetet szenvedett, cseréltesse ki a gyermekülést, ellenőriztesse a biztonsági öveket és az ISOFIX rögzítési rendszert.

GYERMEKEK BIZTONSÁGA: a gyermekülés kiválasztása

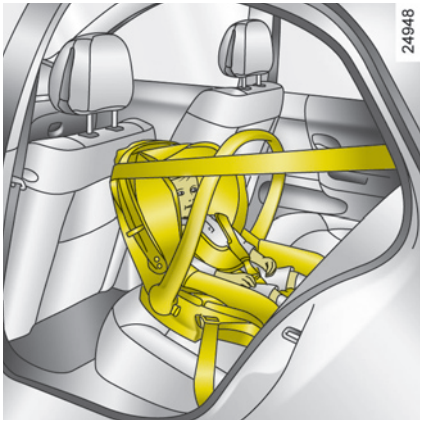

Gyermekülés menetiránynak háttal
A gyermek fejének súlya - az arányokat tekintve - nehezebb a felnőtténél, és a nyakcsigolya rendkívül törékeny. Szállítsa a gyermeket minél tovább ebben a helyzetben (legalább 2 éves koráig). Ez a helyzet tartja a fejet és a nyakat.
Válasszon burokszerűen védő gyermekülést az optimális oldalirányú védelem érdekében, és akkor cserélje le, ha a gyermek mérete miatt az már kicsi.

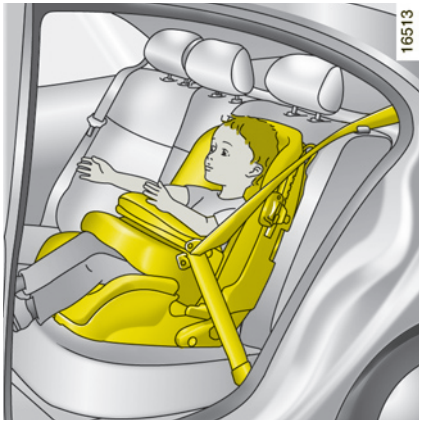

A menetiránnyal szemben elhelyezett gyermekülések
Elsősorban a gyermek fejét és hasát kell óvni. Megfelelően rögzített menetiránnyal szemben felszerelt gyermekülés csökkenti a fejsérülés veszélyeit. A gyermeket szállítsa menetiránnyal szemben hevederrel vagy - mérettől függően - rögzítőpánttal ellátott gyermekülésben.
Válasszon burokszerűen védő ülést az oldalsó védelem biztosítása érdekében.

Magasítók
15 kg vagy 4 év felett a gyermek utazhat magasítón, amely a biztonsági öv használatát teszi lehetővé számára. A magasító ülőrésze rendelkezzen hevedervezetővel, hogy a biztonsági öv a gyermek combján és ne a hasán haladjon. A magasságban állítható üléstámla övterelővel felszerelt, a biztonsági övet tanácsos a váll közepén elhelyezni. A nyakon vagy a karon soha nem haladhat.
Válasszon burokszerűen védő ülést az oldalsó védelem biztosítása érdekében.

GYERMEKEK BIZTONSÁGA: a gyermekülés rögzítésének kiválasztása

A gyermekülésnek két rögzítési rendszere van: biztonsági öv vagy ISOFIX rögzítési rendszer.

Rögzítés biztonsági övvel

A biztonsági övet úgy kell beállítani, hogy erős fékezéskor vagy ütközésnél képes legyen betölteni funkcióját.

Vegye figyelembe a heveder elhelyezésekor a gyermekülés gyártója által jelzetteket.

Ellenőrizze minden esetben felülről meghúzva a biztonsági öv becsatolt állapotát, majd feszítse meg teljesen a gyermekülést megnyomva.

Ellenőrizze az ülés rögzítettségét jobbrabalra, előre-hátra megmozgatva azt: az ülésnek szilárdan kell állnia.

Ellenőrizze, hogy a gyermekülés ne legyen ferdén felszerelve, és ne érjen üveghez.

Ne használjon olyan gyermekülést, amelynél fennáll a tartó biztonsági öv kioldódásának a veszélye: az ülés alja nem lehet a zárónyelven vagy a biztonsági öv csatján.

A biztonsági öv soha nem lehet laza vagy megtekeredett. A vállheveder ne a karok alatt, vagy a hát mögött haladjon.
Éles tárgytól ne sérüljön a biztonsági öv. Ha működésében zavar mutatkozik, nem alkalmas a gyermek megóvására. Forduljon a márkaképviselethez. Amíg a hiba nincs elhárítva, ne használja ezt a helyet.

Szigorúan tilos az eredeti gyári szerelésű rendszer elemeit (biztonsági öveket, ISOFIX elemeket és az üléseket), valamint azok rögzítéseit módosítani.

Rögzítés ISOFIX rögzítőrendszerrel

Az ISOFIX gyermeküléseket az ECE-R44 rendelkezés az alábbi kategóriákba sorolja:
– univerzális, hárompontos, menetiránnyal szemben elhelyezendő ISOFIX gyermekülés
– féluniverzális, kétpontos ISOFIX gyermeküléS
– speciális

Az utóbbi kettő esetben ellenőrizze, hogy a gyermekülés elhelyezhető-e a kompatibilis gépjárművek listája alapján.

Rögzítse a gyermekülést ISOFIX gyűrűkkel a felszereltség függvényében. Az ISOFIX rögzítési rendszer egyszerű, gyors és biztos felszerelést tesz lehetővé.

Az ISOFIX rögzítési rendszer kettő, illetve bizonyos esetekben három rögzítőgyűrűből áll.

Mielőtt ISOFIX gyermekülést szerel fel új gépjárművében, ellenőrizze, hogy ennek elhelyezése engedélyezett-e. Tájékozódjon az ülés elhelyezésére alkalmas gépjárművek listája alapján.

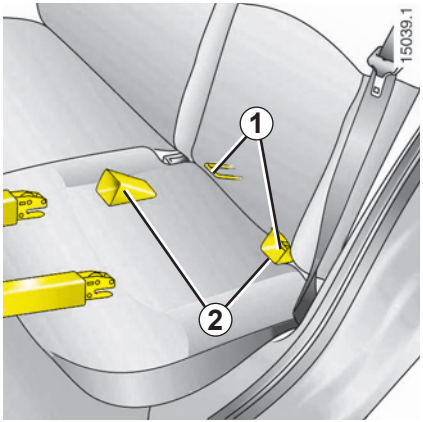

A két gyűrű ***1*** az ülés háttámlája és ülőrésze között helyezkedik el, jelöléssel vannak ellátva.

A gyűrűkhöz ***1*** való beszerelés és rögzítés megkönnyítése érdekében használja a gyermekülés vezetőelemét ***2***.

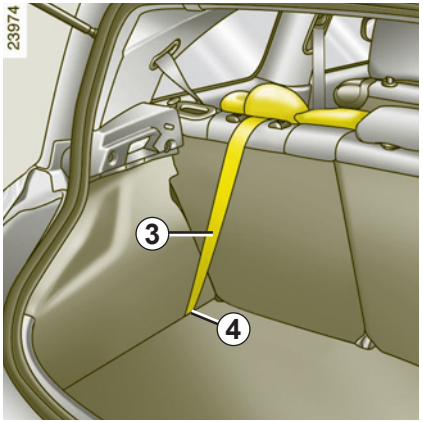

Vezesse el a hevedert ***3*** a háttámla és a kalaptartó között. Rögzítse a kapcsot a szőnyeg alatt található és jelzéssel ellátott gyűrűre ***4***.

Feszítse meg a hevedert úgy, hogy a gyermekülés háttámlája a gépjármű ülésének háttámlájához érjen.

Az ISOFIX rögzítési pontokat kizárólag ISOFIX rendszerrel rendelkező gyermekülésekhez alakították ki. Ezekhez más gyermekülést, biztonsági övet vagy tárgyakat soha ne rögzítsen.

Győződjön meg arról, hogy a rögzítési pontokon ne legyen semmi.

Ha gépjárműve balesetet szenvedett, ellenőriztesse az ISOFIX rögzítési rendszert, és cserélje ki a gyermekülést.

Ellenőrizze, hogy a menetiránnyal szemben felszerelt gyermekülés háttámlája támaszkodjon a gépjármű ülésének háttámlájához.

Ebben az esetben a gyermekülés nem mindig nyugszik a gépjármű ülésének ülőlapján.

GYERMEKEK BIZTONSÁGA: a gyermekülés beszerelése

Bizonyos ülésekre nem szabad gyermekülést szerelni. A következő oldal vázlata jelzi a gyermekülés rögzítési helyét.

Gyermekülést elsősorban hátsó ülésre szereljen fel.

Ellenőrizze, hogy a gyermekülés vagy a gyermek lába ne akadályozza az első ülés megfelelő rögzítését. Tájékozódjon az 1. fejezet „Első ülés" című részében.

Ellenőrizze, hogy a gyermekülés elhelyezésekor ne állhasson fenn annak a veszélye, hogy az az aljzatról leoldódik.

Ha a fejtámlát el kell távolítania, úgy helyezze el azt, hogy erőteljes fékezéskor vagy ütközéskor ne repülhessen el.

Rögzítse mindig a gyermekülést a gépjárműben, még akkor is, ha nincs használatban, hogy erőteljes fékezéskor vagy ütközéskor ne repülhessen el.

Első ülés esetén

Gyermekek szállításának lehetősége az első utasülésen országonként változhat. Tanulmányozza a hatályos jogszabályokat és a következő oldalon olvashatóakat vegye figyelembe.

Mielőtt gyermekülést helyezne el erre a helyre (amennyiben ez engedélyezett):

– süllyessze le teljesen a biztonsági övet;
– húzza az ülést teljesen hátra;
– döntse meg kissé a háttámlát (mintegy 25°-ot);
– emelje fel teljesen az ülés ülőrészét (gépkocsitól függően).

A gyermekülés elhelyezését követően ezeken a beállításokon ne módosítson.

HALÁLOS VAGY SÚLYOS SÉRÜLÉS VESZÉLYE: mielőtt az első utasoldali ülésre menetiránynak háttal gyermekülést szerelne, ellenőrizze, hogy a légzsák valóban ki van-e kapcsolva (tájékozódjon a „ Gyermekek biztonsága: első utasoldali légzsák ki- és bekapcsolása" című részben).

Hátsó oldalsó ülés esetén

A gyermekkosár keresztirányban helyezhető el a gépjárműben és legalább kettő helyet foglal el. A gyermek fejét az ajtóval átellenes oldalra helyezze.

Tolja előre teljesen az első ülést a gyermekülés menetiránynak háttal történő elhelyezése során, majd tolja vissza az előtte lévő ülés(eke)t a gyermekülés tájékoztatója alapján.

A menetiránnyal szemben utazó gyermek biztonsága érdekében ne tolja hátra a gyermek előtt lévő ülést a csúszósín felénél tovább, ne döntse túlságosan hátra az ülés-támlát (25° legfeljebb), és emelje fel teljesen az ülést.

Ellenőrizze, hogy a menetiránnyal szemben felszerelt gyermekülés támaszkodik-e a gépjármű ülésének háttámlájához, és a fejtámasz ne legyen útban.

Hátsó középső ülés

Ellenőrizze, hogy a biztonsági öv megfeleljen a gyermekülés rögzítéséhez. Forduljon a márkaképviselethez.

GYERMEKEK BIZTONSÁGA: a gyermekülések felszerelésének áttekintése

Ha az első utasoldali légzsákot ki lehet kapcsolni

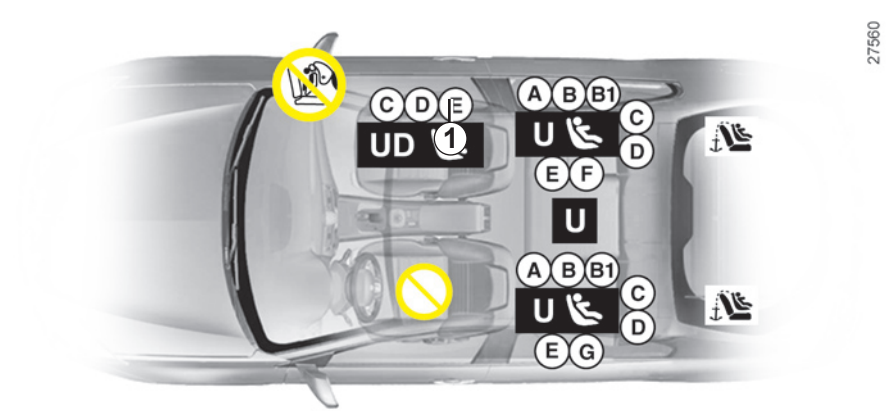

: Ellenőrizze a légzsák állapotát, mielőtt erre az ülésre utas ül, vagy gyermekülés kerül.

HALÁLOS VAGY SÚLYOS SÉRÜLÉS VESZÉLYE: mielőtt az első utasoldali ülésre menetiránynak háttal gyermekülést szerelne, ellenőrizze, hogy a légzsák valóban ki van-e kapcsolva (tájékozódjon a „Gyermekek biztonsága: első utasoldali légzsák ki- és bekapcsolása” című részben).

Gyermekülés biztonsági övvel rögzítve

U = Biztonsági övvel rögzíthető, univerzálisként jóváhagyott ülés elhelyezésére alkalmas hely.

UD = Biztonsági övvel rögzíthető, **kizárólag** a **menetiránynak háttal felszerelt**, univerzálisként jóváhagyott ülés elhelyezésére alkalmas hely.

ISOFIX rögzítőrendszer segítségével rögzített gyermekülés

= ISOFIX gyermekülés rögzítésére alkalmas hely.

= A hátsó ülések rögzítőelemmel rendelkeznek, amelyek lehetővé teszik az univerzális ISOFIX gyermekülés menetiránnyal szemben történő elhelyezését. A jelölőmatricával jelölt rögzítőelemek a szőnyeg alatt találhatók.

Az ISOFIX gyermekülés méretét betű jelöli:

– A, B és B1: 1. csoport, gyermekülés menetiránnyal szemben (9 - 18 kg);
– C: 1. csoport, gyermekülés menetiránynak háttal (9 - 18 kg);
– D és E: 0 vagy 0+ csoport, hordozható bébiülés vagy gyermekülés menetiránynak háttal (13 kg alatt);
– F és G: 0 csoport, „kosár” (10 kg alatt).

1 = Csak a háromajtós gépjárművek vannak felszerelve 2 pontos ISOFIX rögzítőrendszerrel az első utasoldali ülésen.

Olyan, a gyermekek biztonságát szolgáló rendszer, amely nem alkalmazható az adott gépjárműnél, a gyermekek biztonságát nem képes szavatolni. Súlyos vagy életveszélyes sérülés veszélye.

GYERMEKEK BIZTONSÁGA: a gyermekülések felszerelésének áttekintése

Ha az első utasoldali légzsákot nem lehet kikapcsolni

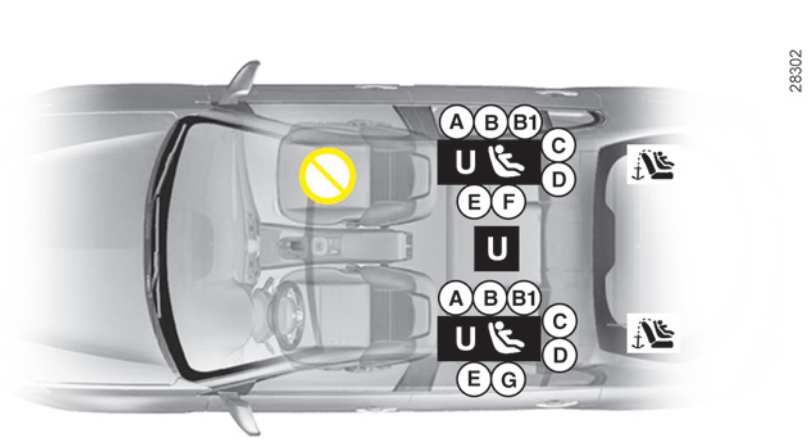

: Tilos erre a helyre a menetiránynak háttal gyermekülést felszerelni.

Gyermekülés biztonsági övvel rögzítve

U: Biztonsági övvel rögzíthető univerzálisként jóváhagyott ülés elhelyezésére alkalmas hely.

ISOFIX rögzítőrendszer segítségével rögzített gyermekülés

= ISOFIX gyermekülés rögzítésére alkalmas hely.

= A hátsó ülések rögzítőelemmel ellátottak, amelyek lehetővé teszik, hogy univerzális ISOFIX gyermekülést helyezzenek el a menetiránnyal szemben. A jelölőmatricával jelölt rögzítőelemek a szőnyeg alatt találhatók.

Az ISOFIX gyermekülés méretét betű jelöli:

– A, B és B1: 1. csoport, gyermekülés menetiránnyal szemben (9 - 18 kg);
– C: 1. csoport, gyermekülés menetiránynak háttal (9 - 18 kg);
– D és E: 0 vagy 0+ csoport, hordozható bébiülés vagy gyermekülés menetiránynak háttal (13 kg alatt);
– F és G: 0 csoport, „kosár” (10 kg alatt).

HALÁLOS VAGY SÚLYOS SÉRÜLÉS VESZÉLYE: Az első utasoldali ülésre soha ne szereljen gyermekülést

Olyan, a gyermekek biztonságát szolgáló rendszer, amely nem alkalmazható az adott gépjárműnél, a gyermekek biztonságát nem képes szavatolni. Súlyos vagy életveszélyes sérülés veszélye.

GYERMEKEK BIZTONSÁGA: a gyermekülések áttekintő táblázata

Az alábbi táblázat tartalmazza az előző oldal információit a hatályos rendelkezések betartása érdekében.

A gyermekülés típusa	A gyermek tömege	Az ülés mérete ISOFIX	Első utasoldali ülés az utasoldali légzsák kikapcsolásának lehetőségével (1) (2)	Hátsó oldalsó ülés	Hátsó középső ülés
Keresztirányú gyermekkosár 0 csoport	< - 10 kg	F - G	X	U - IL (4)	X
Hordozható bébiülés/gyermekülés menetiránynak háttal 0, 0+ és 1. csoport	< 13 kg alatt és 9 - 18 kg	C, D, E	U - IL	U - IL (5) (6)	U (5) (6)
Ülés a menetiránnyal szemben 1. csoport	9 - 18 kg	A, B, B1	X	U - IUF - IL (3)	U (3)
Ülésmagasító 2. és 3. csoport	15 - 25 kg és 22 - 36 kg		X	U (3)	U (3)

(1) HALÁLOS VAGY SÚLYOS SÉRÜLÉS VESZÉLYE: mielőtt az első utasoldali ülésre menetiránynak háttal gyermekülést szerelne, ellenőrizze, hogy a légzsák valóban ki van-e kapcsolva (tájékozódjon az 1. fejezet „Gyermekek biztonsága: első utasoldali légzsák ki- és bekapcsolása” című részében).

GYERMEKEK BIZTONSÁGA: a gyermekülések áttekintő táblázata

X: Az ülés nem alkalmas gyermekülés elhelyezésére.
U: Erre az ülésre univerzálisként jóváhagyott és biztonsági övvel rögzíthető gyermekülés felszerelése lehetséges; ellenőrizze a felszerelést.
IUF/IL: Erre az ülésre, felszereltségtől függően, féluniverzálisként vagy univerzálisként jóváhagyott, ill. speciálisan a gépjárműhöz tartozó gyermekülés rögzíthető ISOFIX rögzítőrendszerrel. Ellenőrizze a felszerelést.

(2) Csak a menetiránynak háttal alkalmazható gyermekülés szerelhető fel erre a helyre: állítsa a gépjármű ülését teljesen hátratolt és felemelt helyzetbe, majd döntse meg enyhén a háttámlát (körülbelül 25°).

(3) Gyermekülés menetiránnyal szemben. Helyezze a gyermekülés háttámláját a gépjármű ülésének háttámlájához. Állítsa be a fejtámla magasságát vagy vegye ki azt, ha szükséges. Ne tolja hátra a gyermek előtt elhelyezkedő ülést a csúszósínek középső beállítási helyzeténél hátrább, és ne döntse meg a háttámlát 25°-nál nagyobb szögben.

(4) A gyermekkosár keresztirányban helyezhető el a gépjárműben, és legalább két helyet foglal el. A gyermek feje az ajtóval átellenes oldalon legyen.

(5) Ellenőrizze, hogy a gyermekülés vagy a gyermek lába ne akadályozza az első ülés megfelelő rögzítését. Tájékozódjon az 1. fejezet „Első ülés” című részében.

(6) Tolja teljesen előre az első ülést a gyermekülés menetiránynak háttal történő elhelyezése során, majd tolja vissza az előtte lévő ülés(eke)t a gyermekülés tájékoztatója alapján.

GYERMEKEK BIZTONSÁGA: a gyermekülések áttekintő táblázata

Az alábbi táblázat tartalmazza az előző oldal információit a hatályos rendelkezések betartása érdekében.

A gyermekülés típusa	A gyermek tömege	Az ülés mérete ISOFIX	Az utasoldali légzsák kikapcsolásának lehetőségével nem rendelkező első utasoldali ülés (1)	Hátsó oldalsó ülés	Hátsó középső ülés
Keresztirányú gyermekkosár 0 csoport	< - 10 kg	F - G	X	U - IL (3)	X
Hordozható bébiülés/gyermekülés menetiránynak háttal 0, 0+ és 1. csoport	< 13 kg alatt és 9 - 18 kg	C, D, E	X	U - IL (4) (6)	U (4) (6)
Ülés a menetiránnyal szemben 1. csoport	9 - 18 kg	A, B, B1	X	U - IUF - IL (2)	U (2)
Ülésmagasító 2. és 3. csoport	15 - 25 kg és 22 - 36 kg		X	U (2)	U (2)

(1) HALÁLOS VAGY SÚLYOS SÉRÜLÉS VESZÉLYE: Az első utasoldali ülésre soha ne szereljen gyermekülést

GYERMEKEK BIZTONSÁGA: a gyermekülések áttekintő táblázata

X: Az ülés nem alkalmas gyermekülés elhelyezésére.
U: Erre az ülésre univerzálisként jóváhagyott és biztonsági övvel rögzíthető gyermekülés felszerelése lehetséges; ellenőrizze a felszerelést.
IUF-IL: Erre az ülésre, felszereltségtől függően, féluniverzálisként vagy univerzálisként jóváhagyott, ill. speciálisan a gépjárműhöz tartozó gyermekülés rögzíthető ISOFIX rögzítőrendszerrel. Ellenőrizze a felszerelést.

(2) Gyermekülés menetiránnyal szemben. Helyezze a gyermekülés háttámláját a gépjármű ülésének háttámlájához. Állítsa be a fejtámla magasságát, vagy vegye ki, ha szükséges. A gyermek előtti ülést a csúszósín felénél ne tolja hátrébb, és a háttámlát ne döntse meg 25°-nál jobban.

(3) A gyermekkosár keresztirányban helyezhető el a gépjárműben, és legalább két helyet foglal el. A gyermek feje az ajtóval átellenes oldalon legyen.

(4) Ellenőrizze, hogy a gyermekülés vagy a gyermek lába ne akadályozza az első ülés megfelelő rögzítését. Tájékozódjon az 1. fejezet „Első ülés” című részében.

(6) Tolja előre teljesen az első ülést a gyermekülés menetiránynak háttal történő elhelyezése során, majd tolja vissza az előtte lévő ülés(eke)t a gyermekülés tájékoztatója alapján.

Az első utasoldali légzsákok kikapcsolása

(az ezzel a felszereltséggel rendelkező gépkocsiknál)

Ahhoz, hogy az első utasoldali ülésre gyermekülést helyezhessen el, **feltétlenül** ki kell kapcsolnia az üléshez tartozó biztonsági öv kiegészítő berendezéseit.

A légzsákok kikapcsolása: a gépkocsi álló helyzetében nyomja meg és fordítsa el a reteszt ***8*** az **OFF** állásba.

Bekapcsolt gyújtásnál **feltétlenül** ellenőrizze, hogy a visszajelzőlámpa ***9***

valóban kigyulladt-e a központi kijelzőn, és - gépkocsitól függően - megjelent-e az „utasoldali légzsák kikapcsolva” üzenet.

Ez a visszajelzőlámpa folyamatosan világít, jelezve, hogy a gyermekülés elhelyezhető, a légzsák ki van kapcsolva.

Az utasoldali légzsák ki- és bekapcsolását a **gépkocsi álló helyzetében** végezze.

Ha menet közben beavatkozás történik, a visszajelzőlámpák és világítanak.

Hogy a légzsák állapota megfeleljen a kapcsoló állásának, kapcsolja ki a gyújtást, majd kapcsolja vissza.

VESZÉLY

A légzsák kinyílása és a gyermekülés menetiránynak háttal való elhelyezése nem összeegyeztethető, ezért a jobb első ülésen menetiránynak háttal csak akkor szabad gyermekülést elhelyezni, ha a légzsákot ki lehet kapcsolni. A légzsák működésbe lépésekor súlyos sérüléseket okozhat.

A műszerfali és a napellenzőn lévő jelölések emlékeztetik ezekre az instrukciókra.

Az első utasoldali légzsákok bekapcsolása

Ha kiveszi a gyermekülést az első utasülésből, kapcsolja vissza a légzsákokat, hogy az első utas ütközés elleni védelme biztosítva legyen.

A légzsákok bekapcsolása: a gépkocsi álló helyzetében nyomja meg és fordítsa el a reteszt ***8*** az **ON** állásba.

Bekapcsolt gyújtásnál **feltétlenül** ellenőrizze, hogy a visszajelzőlámpa ***9***,

kialudt-e.

Az első utasoldali biztonsági öv kiegészítő berendezései ezzel be vannak kapcsolva.

Működési rendellenességek

Ha az első utasoldali légzsákok ki- és bekapcsolása meghibásodott, az első ülésre tilos a menetiránynak háttal gyermekülést beszerelni.

Ilyenkor az sem ajánlott, hogy ezen az ülésen utas foglaljon helyet.

Forduljon azonnal márkaszervizhez.

Az utasoldali légzsák ki- és bekapcsolását a **gépkocsi álló helyzetében** végezze.

Ha menet közben beavatkozás történik, a visszajelzőlámpák és világítanak.

Hogy a légzsák állapota megfeleljen a kapcsoló állásának, kapcsolja ki a gyújtást, majd kapcsolja vissza.

VESZÉLY

A légzsák kinyílása és a gyermekülés menetiránynak háttal való elhelyezése nem összeegyeztethető, ezért a jobb első ülésen menetiránynak háttal csak akkor szabad gyermekülést elhelyezni, ha a légzsákot ki lehet kapcsolni. A légzsák működésbe lépésekor súlyos sérüléseket okozhat.

A műszerfali és a napellenzőn lévő jelölések emlékeztetik ezekre az instrukciókra.

A kormánymagasság beállítása

Húzza meg a kart ***1***, állítsa a kormányt a kívánt állásba; a kormány rögzítéséhez nyomja vissza a kart.

Ügyeljen arra, hogy a kormány jól rögzüljön a helyén.

Biztonsági okokból a gépkocsi álló helyzetében végezze el ezeket a beállításokat.

Megálláskor ne hagyja a kormányt ütközésig elfordított állásban.

Soha ne állítsa le a motort lejtőn és általában mozgás közben (ha a motor áll, a szervok nem működnek).

Szervokormány

Sose használja a gépkocsit akkor, ha az akkumulátor nincs eléggé feltöltve.

Sebességfüggő szervokormány

A sebességfüggő szervokormány elektronikus egysége a rásegítés mértékét a sebességhez igazítja.

A rásegítés nagyobb mértékű tehát parkolási művelet közben (a kényelem növelése céljából), a sebesség növekedésével pedig fokozatosan csökken (hogy biztonságosabban haladhasson nagyobb sebességen is).

Soha ne állítsa le a motort lejtőn és általában mozgás közben (ha a motor áll, a szervok nem működnek).

BALKORMÁNYOS JÁRMŰ KEZELŐSZERVEI

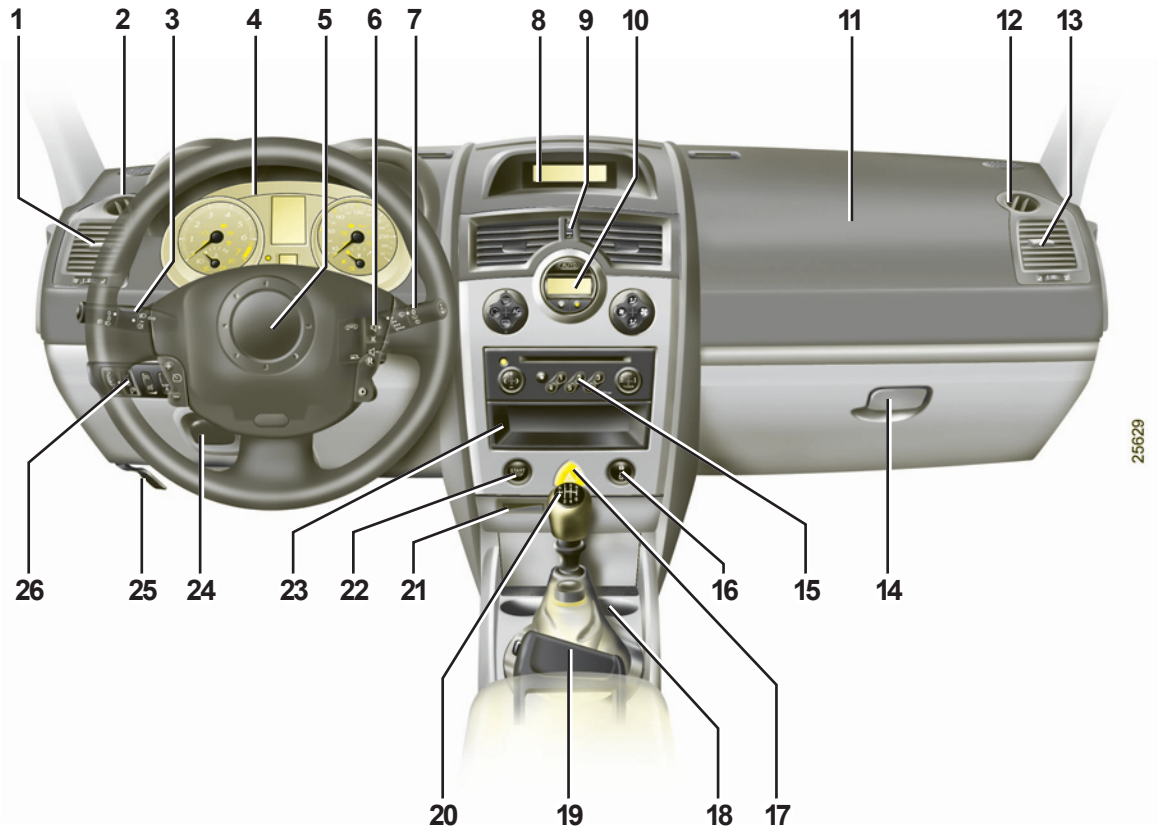

BALKORMÁNYOS JÁRMŰ KEZELŐSZERVEI (folytatás)

A következőkben bemutatott felszerelések jelenléte A GÉPKOCSI VÁLTOZATÁTÓL ÉS AZ ADOTT ORSZÁGTÓL FÜGG.

1 Oldalsó levegőadagoló rostély.

2 Az oldalablak páramentesítő nyílása.

3 Kombinált kapcsoló:
– irányjelzők,
– külső világítás,
– ködfényszórók,
– hátsó ködlámpa.

4 Kijelzőegység.

5 A vezetőoldali légzsák, a hangkürt helye.

6 A rádió távirányítója.

7 – Első és hátsó ablaktörlő és ablakmosó kombinált kapcsolókarja.
– A fedélzeti számítógép kijelzéseinek léptető kapcsolója.

8 – Gépkocsitól függően az idő, hőmérséklet, rádió, navigációs rendszer stb. kijelzője.
– A biztonsági öv becsatolásának és az utasoldali légzsák kikapcsolásának visszajelzőlámpája

9 Középső szellőzőnyílások.

10 A légkondicionáló berendezés kapcsolói.

11 Utasoldali légzsák helye.

12 Az oldalablak páramentesítő nyílása.

13 Oldalsó levegőadagoló rostély.

14 Kesztyűtartó.

15 Rádió, navigációs rendszer stb. helye.

16 Az elektromos központi ajtózár kapcsolója.

17 A vészvillogó kapcsolója.

18 A hamutartó és szivargyújtó, valamint a pohártartó helye.

19 Kézifék.

20 Sebességváltó kar.

21 RENAULT kártyaleolvasó.

22 Motor indító- és leállítókapcsoló.

23 Rakodórekesz.

24 Kormánykerék-magasság állítása.

25 A motorháztető nyitókarja.

26 Kapcsolók:
– fényszórók magasságának elektromos állítása,
– az ellenőrző műszerek fényerőszabályozója,
– sebességtartó és sebességhatároló,
– kipörgésgátló rendszer.

JOBBKORMÁNYOS JÁRMŰ KEZELŐSZERVEI

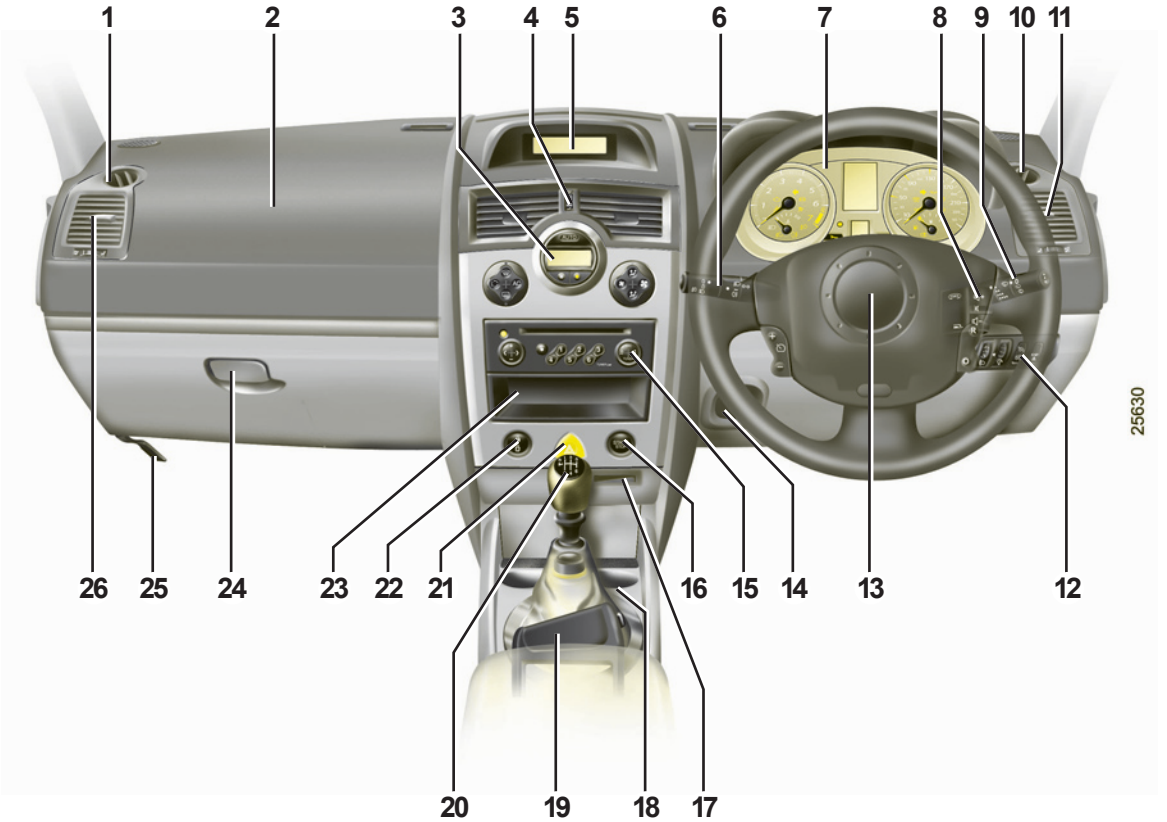

JOBBKORMÁNYOS JÁRMŰ KEZELŐSZERVEI (folytatás)

A következőkben bemutatott felszerelések jelenléte A GÉPKOCSI VÁLTOZATÁTÓL ÉS AZ ADOTT ORSZÁGTÓL FÜGG.

1 Az oldalablak páramentesítő nyílása.

2 Utasoldali légzsák helye.

3 A légkondicionáló berendezés kapcsolója.

4 Középső szellőzőnyílások.

5 – Gépkocsitól függően az idő, hőmérséklet, rádió, navigációs rendszer stb. kijelzője.
– A biztonsági öv becsatolásának és az utasoldali légzsák kikapcsolásának visszajelzőlámpája

6 Kombinált kapcsoló:
– irányjelzők,
– külső világítás,
– ködfényszórók,
– hátsó ködlámpa.

7 Kijelzőegység.

8 A rádió távirányítója.

9 – Első és hátsó ablaktörlő és ablakmosó kombinált kapcsolókarja,
– A fedélzeti számítógép kijelzéseinek léptető kapcsolója.

10 Az oldalablak páramentesítő nyílása.

11 Oldalsó levegőadagoló rostély.

12 Kapcsolók:
– fényszórómagasság elektromos beállítása;
– visszajelző műszerek fényerőszabályozója;
– sebességtartó és sebességhatároló;
– kipörgésgátló rendszer;
– a hátsó ajtók és ablakok zárása (gyermekzár).

13 A vezetőoldali légzsák, a hangkürt helye.

14 Kormánykerék-magasság állítása.

15 Rádió, navigációs rendszer stb. helye.

16 Motor indító- és leállítókapcsoló.

17 RENAULT kártyaleolvasó.

18 A hamutartó és szivargyújtó, valamint a pohártartó helye.

19 Kézifék.

20 Sebességváltó kar.

21 A vészvillogó kapcsolója.

22 Az elektromos központi ajtózár kapcsolói.

23 Rakodórekesz.

24 Kesztyűtartó.

25 A motorháztető nyitókarja.

26 Oldalsó levegőadagoló rostély.

KIJELZŐEGYSÉG: visszajelzőlámpák

A visszajelzőlámpák megléte és működése FÜGG A FELSZERELTSÉGTŐL ÉS AZ ADOTT ORSZÁGTÓL.

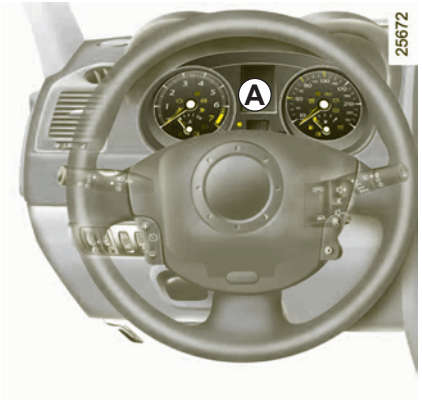

A visszajelzőlámpa kigyulladása esetén ajánlatos felkeresni egy RENAULT szakszervizt.

A visszajelzőlámpa STOP kigyulladása esetén a forgalmi viszonyok figyelembevételével azonnal álljon meg. Forduljon mielőbb RENAULT szakszervizhez.

Némely visszajelzőlámpa kigyulladását a kijelzőegységen megjelenő üzenet kíséri ***A***.

A blokkolásgátló berendezés (ABS) visszajelzőlámpája

A motor beindításakor kigyullad, majd elalszik.

Ha menet közben világít, a blokkolásgátló berendezés hibáját jelzi. A fékrendszer ekkor az ABS nélküli gépkocsik fékezési jellemzőivel rendelkezik.

Forduljon minél előbb a legközelebbi RENAULT szakszervizhez!

A légzsák visszajelzőlámpája

A motor beindításakor kigyullad, majd néhány másodperc múlva elalszik.

Ha a lámpa a gyújtás bekapcsolásakor nem gyullad ki vagy járó motor esetén világít, ez a rendszer valamilyen hibájára utal.

Minél előbb keresse fel a legközelebbi RENAULT szakszervizt.

A sebességhatároló és a sebességtartó visszajelzőlámpa lámpája

A működés megismerése érdekében tájékozódjon a 2. fejezet „Sebességszabályozó” és „Sebességhatároló” című részében.

A bal oldali irányjelző visszajelzőlámpa lámpája

A környezetvédelmi rendszer visszajelzőlámpája

Ha van, a motor beindításakor kigyullad, majd kialszik.

– Ha folyamatosan világít, a lehető leghamarabb keresse fel a RENAULT szakszervizt.
– Ha villog, csökkentse a fordulatszámot a villogás megszűnéséig.

  Minél előbb keresse fel a legközelebbi RENAULT szakszervizt.

Olvassa el a 2. fejezet „Környezetvédelem, üzemanyag-megtakarítás, vezetési tanácsok” című részét.

KIJELZŐEGYSÉG: visszajelzőlámpák (folytatás)

A visszajelzőlámpák megléte és működése FÜGG A FELSZERELTSÉGTŐL ÉS AZ ADOTT ORSZÁGTÓL.

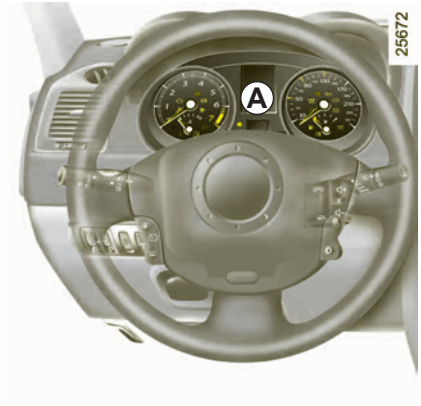

A dinamikus menetstabilizáló rendszer (ESP) és a kipörgésgátló rendszer (ASR) visszajelzőlámpája

Az ellenőrző lámpa kigyulladásának több oka lehet: tájékozódjon a 2. fejezet „Dinamikus menetstabilizáló rendszer: ESP” és „Kipörgésgátló rendszer: ASR” című részében.

Az első ködlámpa visszajelzőlámpája

A hátsó ködlámpa visszajelzőlámpája

A tompított fényszórók visszajelzőlámpája

A távolsági fényszórók visszajelzőlámpája

STOP **A feltétlen megállásra felszólító lámpa**

A motor beindulása után elalszik.

Más visszajelzőlámpával vagy üzenettel együtt jelenik meg, és hangjelzés kíséri.

A visszajelzőlámpa arra figyelmezteti, hogy feltétlenül álljon meg, amint azt a forgalmi viszonyok lehetővé teszik.

Figyelmeztető lámpa

A motor beindításakor kigyullad, majd néhány másodperc múlva elalszik. Más visszajelzőlámpával, vagy a kijelzőegységen megjelenő üzenettel együtt is kigyulladhat.

Ha menet közben gyullad ki, ajánlatos felkeresni egy RENAULT szakszervizt.

A kézifék működését és a fékrendszer meghibásodását jelző lámpa

Ha fékezéskor gyullad ki a visszajelzőlámpával együtt STOP hangjelzés kíséretében, akkor vagy azt jelzi, hogy a rendszerben csökkent a folyadékszint, vagy azt, hogy meghibásodott a fékrendszer. Álljon meg, és forduljon RENAULT szakszervizhez.

GAS **LPG funkció visszajelzőlámpája**

Tájékozódjon az LPG üzemű gépkocsi dokumentációjában.

Az akkumulátor töltésellenőrző lámpája

A motor indításakor kigyullad, majd amikor a motor beindult, elalszik.

Ha menet közben gyullad ki a visszajelzőlámpával STOP együtt egy hangjelzés kíséretében, akkor ez az elektromos rendszer túlterhelését vagy lemerülését jelzi.

Álljon meg, és forduljon RENAULT szakszervizhez.

KIJELZŐEGYSÉG: visszajelzőlámpák (folytatás)

A visszajelzőlámpák megléte és működése FÜGG A FELSZERELTSÉGTŐL ÉS AZ ADOTT ORSZÁGTÓL.

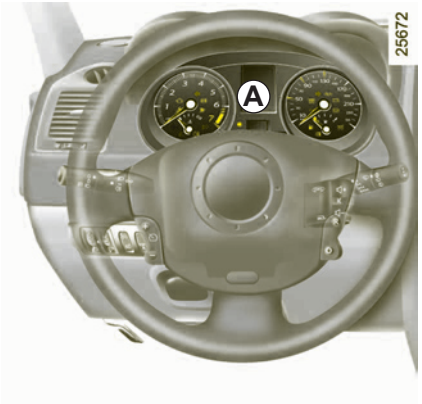

Jobb oldali irányjelzők visszajelzőlámpája

Az indításgátló berendezés visszajelzőlámpája

Lásd az 1. fejezet „Indításgátló berendezés” című részét.

Részecskeszűrő visszajelzője

Tájékozódjon a 2. fejezet „Részecskeszűrő vel felszerelt dízel gépjárművek különlegességei” című részében.

A vezetőoldali és - gépjárműtől függően - az utasoldali biztonsági öv bekapcsolására figyelmeztető visszajelzőlámpa

A motor beindításakor ez a visszajelzőlámpa a kijelzőegységen ***A*** vagy a központi kijelzőn folyamatosan világít. Majd, ha a gépjármű eléri a 10 km/h sebességet és az adott biztonsági öv nincs becsatolva, villog és figyelmeztető hang hallatszik mintegy 90 másodpercig.

Az olajnyomás visszajelzőlámpája

A motor beindításakor kigyullad, majd néhány másodperc múlva elalszik.

Ha menet közben gyullad ki a visszajelzőlámpával STOP és hangjelzéssel együtt, akkor feltétlenül álljon meg, és kapcsolja ki a gyújtást.

Ellenőrizze az olajszintet. Ha az olajszint megfelelő, a jelenségnek más oka van.

Forduljon RENAULT szakszervizhez.

Utasoldali légzsák kikapcsolásának visszajelzőlámpája

A motor beindítását követően ez a visszajelzőlámpa a kijelzőegységen ***A*** vagy a központi kijelzőn világít, ha az első ülésekhez tartozó légzsákok nincsenek bekapcsolva.

Tankolásra figyelmeztető lámpa

Néhány másodperccel a motor beindítása után elalszik.

Ha folyamatosan ég, tankoljon minél előbb.

Nyílászárók visszajelzőlámpa lámpája

Gépjárműtől függően a nyílászárók állapotát jelzi (ajtók vagy csomagtartó).

Az előizzítás visszajelzője (dízel változat)

A gyújtás bekapcsolásakor ki kell gyulladnia, azt jelzi, hogy az előizzító gyertyák működnek.

Kialszik az előizzítás végeztével, amikor indíthatja a motort.

KIJELZŐEGYSÉG: kijelzők

Fordulatszámmérő *1*
(beosztás × 1 000)

A hűtőfolyadék hőmérsékletét jelző műszer *2*
Normál működés közben a mutatónak az ***a*** zóna előtt kell elhelyezkednie, nagyobb igénybevétel esetén megközelítheti azt. Rendellenesség csak a visszajelzőlámpa STOP kigyulladásakor van, és ezt a kijelzőegységen megjelenő üzenet és hangjelzés kíséri.

Sebességmérő (km/h vagy mph) *3*

Hangjelzés a sebességhatár túllépése esetén
Bizonyos járműveken 40 másodpercenként körülbelül 10 másodperces hangjelzés jelzi, ha a jármű 120 km/h sebességnél gyorsabban halad.

Üzemanyag-szintjelző műszer*4*

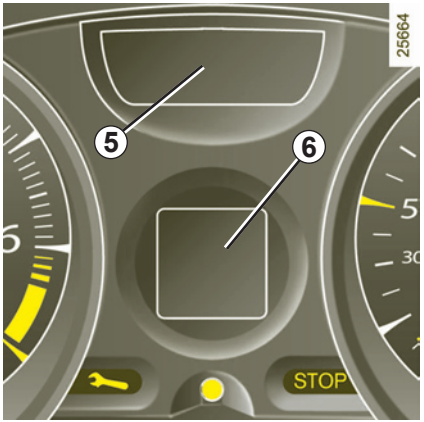

Alacsony motorolajszintre figyelmeztető jelzés

A motor beindítását követő 30 másodpercen át a kijelző ***5*** vagy a többfunkciós kijelző ***7*** figyelmeztet a motorolajszint alacsony voltára. Tájékozódjon a 4. fejezet „Motorolajszint” című részében.

Fedélzeti számítógép

30 másodperc után a kijelző ***5*** vagy a többfunkciós kijelző ***7*** átáll fedélzeti számítógép üzemmódba. Olvassa el az 1. fejezet „Fedélzeti számítógép” című részét.

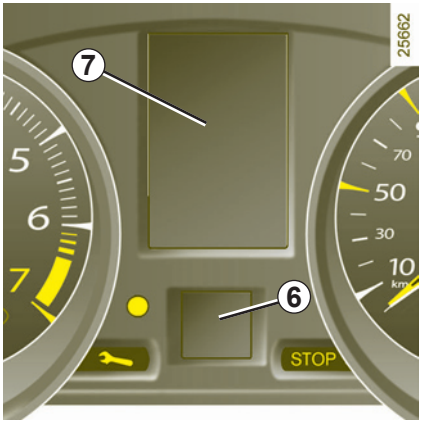

A többfunkciós kijelző jellemzői *7*

Az előzőeken kívül a többfunkciós kijelző 7 a következőkről tájékoztat:

– multimédiás információk;

– nyílászárók állapota;

– gumiabroncsok nyomása (tájékozódjon a 2. fejezet „Gumiabroncsok nyomásellenőrző rendszere” című részében);

– hőmérséklet;

– idő.

Többfunkciós kijelző *6*

Jelzi a nyílászárók állapotát (ajtó vagy csomagtartóajtó), a gumiabroncsok nyomását (lásd a 2. fejezet „Gumiabroncsok nyomását ellenőrző rendszer” című fejezetét), és a kapcsolt sebességfokozatot (automata sebességváltóval felszerelt gépkocsikon).

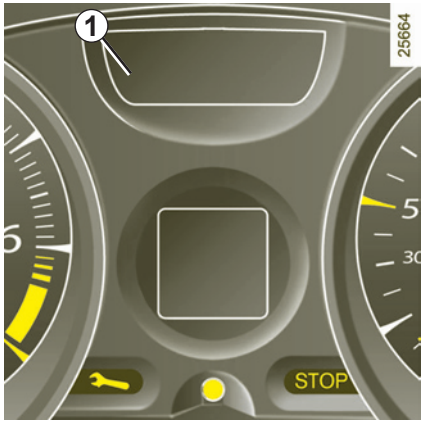

Fedélzeti számítógép *1*

A kijelző elhelyezése gépjárművenként változhat.

A következő funkciókat foglalja magába:

– utazási paraméterek;

– információ üzenet;

– működési rendellenesség üzenet (a visszajelzőlámpával);

– figyelmeztető üzenetek (a visszajelzővel együtt STOP).

Működésükről a következőkben olvashat

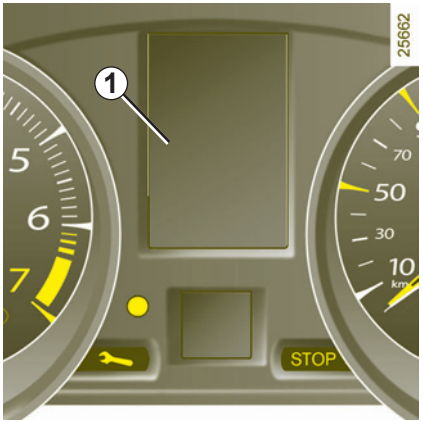

Kijelzés választókapcsolók *2*

A kapcsoló többszöri rövid megnyomásával gördítse le az alábbi információkat.

a) összkilométer-számláló és napi kilométerszámláló,

b) utazási paraméterek:
   – felhasznált üzemanyag,
   – átlagfogyasztás,
   – pillanatnyi fogyasztás (bizonyos járműveken),
   – a legközelebbi tankolásig megtehető távolság,
   – megtett távolság,
   – átlagsebesség.

c) a legközelebbi olajcseréig megtehető távolság,

d) beállított sebességérték (sebességhatároló/sebességtartó),

e) fedélzeti napló, az információs és a működési rendellenességre figyelmeztető üzenetek lehívása.

A napi kilométerszámláló nullázása

A napi kilométerszámláló nullázásához a kijelzésnek „napi kilométerszámláló” állásban kell lennie; ekkor nyomja meg a gombot ***2***, amíg a kilométerszámláló nullázódik.

Az utazási paraméterek nullázása

Bármelyik utazási paraméter kijelzése közben nyomja a gombot ***2*** a kijelzés nullázódásáig.

Kijelzett értékek értelmezése nullázás után

Az átlagfogyasztás, az egy tankolással megtehető távolság, az átlagsebesség értékei az utolsó nullázás óta megtett távolság növekedésével egyre stabilabbak és megbízhatóbbak.

A nullázás után megtett néhány kilométer után megállapítható, hogy:

– a tankolás nélkül megtehető távolság nő.

Ez normális, az átlagfogyasztás csökkenhet, amikor:

– a gépjármű gyorsítási szakaszt fejez be;

– a motor eléri az üzemi hőfokot (nullázás: hideg motor);

– városi forgalomból országúti forgalomba érkezik.

– Az átlagfogyasztás nő, ha a gépkocsi áll és a motor alapjáraton jár.

Ez normális, mert az egység az elfogyasztott benzin számítását alapjáraton végzi.

Az utazási paraméterek automatikus nullázása

Bármelyik paraméter kapacitásának túllépése esetén a törlés automatikusan megtörténik.

FEDÉLZETI SZÁMÍTÓGÉP (folytatás)

Utazási paraméterek
Az itt leírt kijelző-információk FÜGGNEK A GÉPJÁRMŰ FELSZERELTSÉGÉTŐL ÉS AZ ADOTT ORSZÁGTÓL.

Példa a kiválasztásra	A kiválasztott kijelzés értelmezése
23397	**a) Napi és összkilométer-számláló.**
23398	**b) Utazási paraméterek.** Az utolsó nullázás óta fogyasztott üzemanyag
23825	Az utolsó nullázás óta számított **átlagfogyasztás**. A jelzett érték kiszámítása 400 méter megtétele után az utolsó nullázás óta megtett távolság és a felhasznált üzemanyag értékének felhasználásával történik.

Utazási paraméterek (folytatás)

Az itt leírt kijelző-információk FÜGGNEK A GÉPJÁRMŰ FELSZERELTSÉGÉTŐL ÉS AZ ADOTT ORSZÁGTÓL.

Példa a kiválasztásra	A kiválasztott kijelzés értelmezése
23826	**Pillanatnyi fogyasztás** A 30 km/h sebesség elérése után jelzett érték.
23939	**A maradék üzemanyaggal a következő tankolásig megtehető távolság** Ennek a távolságnak a kiszámítása az utolsó nullázás óta számított átlagfogyasztás felhasználásával történik. A jelzett érték kiszámítása 400 méter megtétele után történik.
23402	Az utolsó nullázás óta **megtett távolság**.
23527	Az utolsó nullázás óta számított **átlagsebesség**. A jelzett érték kiszámítása 400 méter megtétele után történik.

Utazási paraméterek (folytatás)

Az itt leírt kijelző-információk FÜGGNEK A GÉPJÁRMŰ FELSZERELTSÉGÉTŐL ÉS AZ ADOTT ORSZÁGTÓL.

Példa a kiválasztásra	A kiválasztott kijelzés értelmezése
24264	**c) Következő karbantartásig megtehető távolság** A következő karbantartás elvégzéséig megtehető távolság. Több lehetőség van: – Az előreláthatólag megtehető távolság kisebb, mint **1500 km** vagy a legközelebbi karbantartás előreláthatóideje **két hónap**. Az „olajcsere szükséges” üzenet jelenik meg a fedélzeti számítógép kijelzésének kíséretében, (a „legközelebbi olajcseréig megtehető távolság” kijelzésének teljes időtartama alatt, 15 másodpercen keresztül). – A megtehető távolság **0 km** vagy a karbantartás ideje elérkezett. A „sürgősen végeztesse el az olajcserét” üzenet jelenik meg, a választott kijelzés a «következő olajcseréig megtehető távolság» a szimbólum villogásával együtt . A szimbólum tovább világít, ha más kijelzést választ a kijelzőegységen. **A gépjárművön a karbantartást mielőbb el kell végeztetni.**

Megjegyzés: gépjárműtől függően, a következő karbantartásig megtehető távolság változhat a vezetési stílus függvényében (gyakori vezetés alacsony sebességgel, rendszeres megállások, alapjáraton való közlekedés, vontatás stb.). A következő karbantartás ideje így korábban is bekövetkezhet, függetlenül a valóságosan teljesített kilométerszámtól.

A kijelző nullázása a karbantartási tervnek megfelelő karbantartás után
A következő karbantartásig megtehető távolság értékét csak a karbantartási füzetben előírt karbantartás után kell alapértékre állítani.

Ha előbb is olajat cserél, ezt az értéket ne állítsa alapértékre minden olajcsere alkalmával. Ez azért fontos, hogy a karbantartási tervben előírt alkatrészcsere-időtartamokat ne lépje túl.

A legközelebbi karbantartásig megtehető távolság alapértékre állításához nyomja 10 másodpercnél tovább valamelyik nullázógombot, hogy a következő karbantartásig megtehető távolság jelzése folyamatos legyen.

Utazási paraméterek (folytatás)

Az itt leírt kijelző-információk FÜGGNEK A GÉPJÁRMŰ FELSZERELTSÉGÉTŐL ÉS AZ ADOTT ORSZÁGTÓL.

Példa a kiválasztásra	A kiválasztott kijelzés értelmezése
23559 23560	**d) Sebességszabályozó és sebességhatároló beállított értéke** Olvassa el a 2. fejezetben a „Sebességhatároló” és „Sebességszabályozó” című részeket.
23503	**e) Fedélzeti napló** Váltakozó kijelzések: – tájékoztató üzenetek (gépkocsitól függően: ülésfűtés, a fényszórók automatikus bekapcsolása stb.), – működési rendellenességre figyelmeztető üzenetek (például figyelmeztetés a befecskendezés ellenőrzésére).

FEDÉLZETI SZÁMÍTÓGÉP (folytatás)

Információ üzenetek

A gépjármű beindításához vagy a vezetési állapot kiválasztásához nyújt segítséget.
Példák információ üzenetekre vonatkozóan az alábbiakban.

Példák az üzenetre	A kiválasztott kijelzés értelmezése
„Automata megvilágítás kikapcsolt fény esetén”	Azt jelzi, hogy a fényszórók automatikus bekapcsolása nem működik.
„Helyezze be a kártyát”	A RENAULT kártyát be kell helyezni a kártyaleolvasóba.
„Olajszint megfelelő”	A gyújtás bekapcsolásakor azt jelzi, hogy az olajszint megfelelő.

Működési rendellenességekkel kapcsolatos üzenetek

Megjelenésük esetén feltétlenül mihamarabb álljon meg a RENAULT szakszerviznél, hogy elvégezzék a szükséges beavatkozást a gépkocsin. Ezek az üzenetek a visszajelzőlámpával együtt jelennek meg. A kijelzés választókapcsoló megnyomásakor vagy néhány másodperc elteltével eltűnnek. Megtalálhatók a fedélzeti napló memóriájában. A visszajelzőlámpa világít. Példák a működési rendellenességekkel kapcsolatos üzenetekre vonatkozóan.

Üzenetek (példák)	A kiválasztott kijelzés értelmezése
„Ellenőriztesse az automata sebességváltót”	A sebességváltó hibáját jelzi, forduljon azonnal RENAULT szakszervizhez.
„Hiányzó kerékérzékelő” vagy **„Gumiabroncs érzékelője üzemen kívül”**	A kijelzőegységen nem látható kerék nyomásérzékelője hibás, ilyen eset lehet, ha a pótkerék van felszerelve (lásd a 2. fejezet „Gumiabroncsok nyomásellenőrző rendszere” című részét).
„A kártya nem érzékelhető”	A „szabad kéz” üzemmódú RENAULT kártya nincs jelen az érzékelési zónában, vagy a gépkocsi nem képes érzékelni azt, helyezze be a kártyát a leolvasóba, ha a probléma továbbra is fennáll, akkor forduljon tanácsért az Ön RENAULT márkakereskedéséhez.
„ESP/ASR kikapcsolva”	A kipörgésgátló rendszer (ASR) (lásd a 2. fejezet „Kipörgésgátló rendszer: ASR” című részét) és a dinamikus menetstabilizáló rendszer (ESP) (lásd a 2. fejezet „Dinamikus menetstabilizáló rendszer: ESP” című részét) kikapcsolása.

Működési rendellenességekkel kapcsolatos üzenetek (folytatás)

Megjelenésük esetén feltétlenül mihamarabb álljon meg a RENAULT szakszerviznél, hogy elvégezzék a szükséges beavatkozást a gépkocsin. Ezek az üzenetek a visszajelzőlámpával együtt jelennek meg. A kijelzés választókapcsoló megnyomásakor vagy néhány másodperc elteltével eltűnnek. Megtalálhatók a fedélzeti napló memóriájában. A visszajelzőlámpa világít. Példák a működési rendellenességekkel kapcsolatos üzenetekre vonatkozóan.

Üzenetek (példák)	A kiválasztott kijelzés értelmezése
„Víztelenítse a gázolajszűrőt” vagy **„Ellenőrizze a gázolajszűrőt”**	Azt jelzi, hogy a gázolajszűrőben víz van, forduljon minél hamarabb RENAULT szakszervizhez.
„Kártya elemének cseréje”	A RENAULT kártya elemének élettartama körülbelül két év. Amint az elem kezd gyengülni, ez az üzenet megjelenik (lásd az 5. fejezet „RENAULT kártya: elem” című részét).
„Állítsa be a gumiabroncsok nyomását”	Keréknyomás hibája (alacsony nyomás); állítsa be a nyomásértéket mielőbb.

FEDÉLZETI SZÁMÍTÓGÉP (folytatás)

Figyelmeztető üzenetek

Ha ezeket az üzeneteket látja, azonnal álljon meg (a forgalmi viszonyokat figyelembe véve), és forduljon RENAULT szakszervizhez. A visszajelzőlámpával STOP együtt működik. Az alábbiakban példák szerepelnek a figyelmeztető jelzésekre.

Megjegyzés: az üzenetek vagy önmagukban, vagy másik üzenettel váltakozva jelennek meg a kijelzőn (ha több üzenet vár kijelzésre), és egy másik visszajelzőlámpával és/vagy hangjelzéssel is együtt járhatnak.

Példa az üzenetre	A kiválasztott kijelzés értelmezése
„Befecskendezés meghibásodása” vagy **„Hibás befecskendezés”**	A motorral kapcsolatos súlyos problémát jelez.
„Defekt kerékcsere”	Az adott kerék defektjét jelzi.
„Motor túlmelegedése”	Azt jelzi, hogy a gépkocsi motorja túlmelegedett.
„Kormányszerkezet meghibásodása” vagy **„Hibás kormányszerkezet”**	Azt jelzi, hogy a gépkocsi szervokormánya hibás.
„Elektronikus meghibásodás”	Azt jelzi, hogy a gépkocsi elektronikájával probléma van.

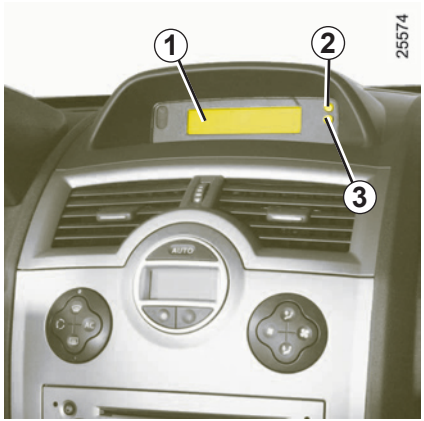

Bekapcsolt gyújtás esetén az idő és - bizonyos járműveken - a külső hőmérséklet látszik.

Az óra beállítása *1*

Ha a jármű fel van velük szerelve, a beállítógombok ***2*** és ***3*** az óra beállítására szolgálnak.

Nyomja meg a gombot ***2*** az órák beállításához és a gombot ***3*** a percek beállításához.

Navigációs berendezéssel, autórádióval stb. felszerelt gépkocsik

Ha a jármű nincs felszerelve a gombokkal ***2*** és ***3***, tájékozódjon az útmutatóban a jármű sajátosságairól.

Az áramellátásban bekövetkezett kihagyás (lekötött akkumulátor, kábelszakadás stb.) után az óra nem a helyes értékeket fogja mutatni.

Ilyenkor az időt be kell állítani.

Biztonsági okokból nem tanácsos ezeket a beállításokat vezetés közben végezni.

Külső hőmérsékletet jelző műszer

Különlegesség:

Ha a külső hőmérséklet –3°C és +3°C között van, a °C jel villog (jegesedés veszélyének jelzése).

Külső hőmérsékletet jelző műszer

A külső jegesedés kialakulásának veszélye függ a levegő páratartalmától és a hőmérséklettől, a külső hőmérséklet nem ad elegendő információt a jegesedés megállapításához.

KÜLSŐ VISSZAPILLANTÓ TÜKRÖK

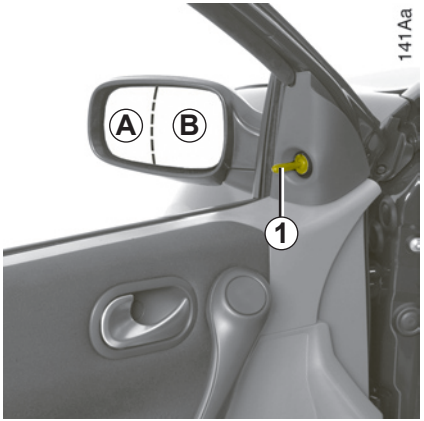

Kézzel állítható külső visszapillantó tükrök

A tükör állításához használja a mozgatókart ***1***.

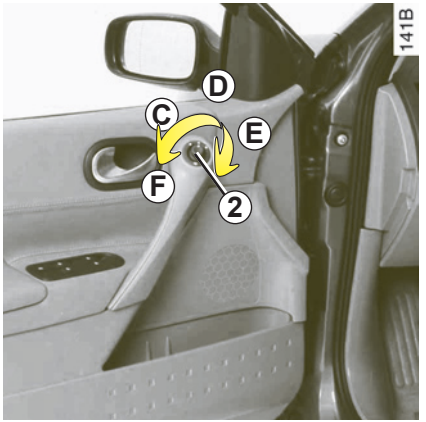

Külső elektromos visszapillantó tükrök

Járó motor mellett állítsa a gombot ***2***:

– ***C*** helyzetbe a bal oldali visszapillantó tükör beállításához;

– ***E*** helyzetbe a jobb oldali visszapillantó tükör beállításához;

D állás: kikapcsolt állás.

Behajtható visszapillantó tükrök

Állítsa a kapcsolót a ***2*** helyzetbe ***F***: a külső visszapillantó tükrök behajtódnak.

A menet közbeni helyzet visszaállításához állítsa ***C***, ***D*** vagy ***E*** helyzetbe.

Fűthető visszapillantó tükrök

A tükrök páramentesítése és jégtelenítése a hátsó szélvédő fűtésének bekapcsolásával együtt történik.

A vezetőoldali visszapillantó tükör jól láthatóan két részre lehet osztva. A területen ***B*** a klasszikus visszapillantó tükörnek megfelelő kép látszik. A terület ***A*** a biztonság növelése érdekében megnöveli a hátsó oldalsó kilátást.

A zónában látható tárgyak *A* sokkal távolabb látszanak, mint ahol vannak a valóságban.

VISSZAPILLANTÓ TÜKRÖK

Belső visszapillantó tükör

A belső visszapillantó tükör állítható. Éjszakai vezetéskor a hátulról jövő vakítás elkerülése érdekében billentse át a tükör mögötti kart ***1***.

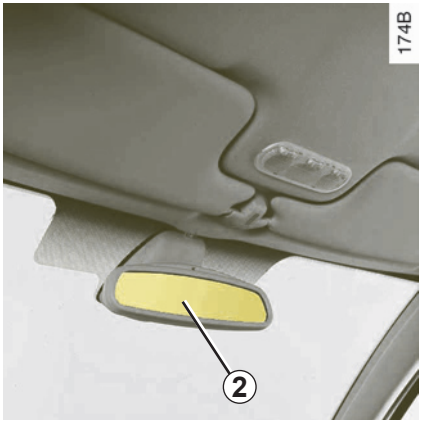

Elektrokróm visszapillantó tükör *2*

Automatikusan elsötétedik, ha a járművet egy másik, kivilágított jármű követi (távolsági fényszóró esetén).

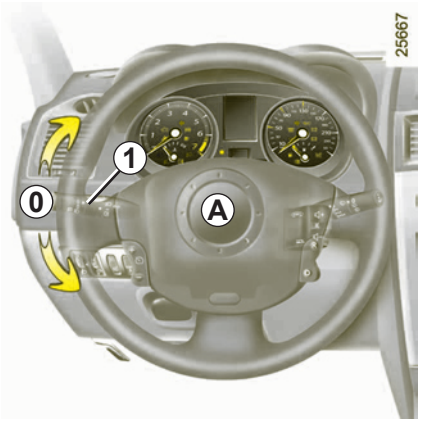

Hangkürt

Nyomja meg a kormány párnás részét ***A***.

Fénykürt

A fénykürt működtetéséhez húzza maga felé a kombinált kapcsolókart ***1***.

Irányjelzők

Mozgassa a kormánykerékkel párhuzamos síkban a kapcsolókart ***1*** abba az irányba, amerre fordulni akar.

Ha autópályán utazik, a kormánykerék mozgása általában nem elegendő ahhoz, hogy az irányjelző kar automatikusan visszaugorjon a ***0*** alaphelyzetbe. Erre az esetre létezik egy közbülső állás. Az irányjelző bekapcsolása után azonban a művelet közben ujjal meg kell tartani a kart.

Ha ilyenkor a kombinált kapcsolókart elengedi, automatikusan visszaugrik az alaphelyzetbe ***0***.

Vészvillogó

Nyomja meg a kapcsolót ***2***.

Mind a négy irányjelző lámpa, valamint az oldalsó irányjelző lámpák is elkezdenek villogni.

A vészvillogót csak akkor használja, ha veszélyhelyzetben van, és arra kívánja figyelmeztetni az autóstársakat, hogy:

– a normálistól eltérő vagy tiltott helyen kénytelen megállni;

– különleges vezetési vagy forgalmi körülmények következtek be.

Bizonyos járműveknél, erős fékezés esetén a vészvillogók automatikusan bekapcsolódhatnak.

Ebben az esetben a vészvillogók kikapcsolhatók a kapcsoló ***2*** egyszeri megnyomásával.

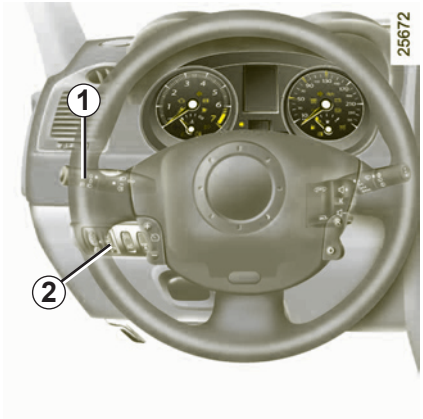

A helyzetjelző világítás bekapcsolása

Forgassa el a kombinált kapcsolókar végét ***1***, hogy a megfelelő szimbólum a jelzéssel ***4*** szembe kerüljön.

A kijelzőegységen a visszajelzőlámpa kigyullad. A fényerőt a szabályozókerékkel ***2*** lehet változtatni.

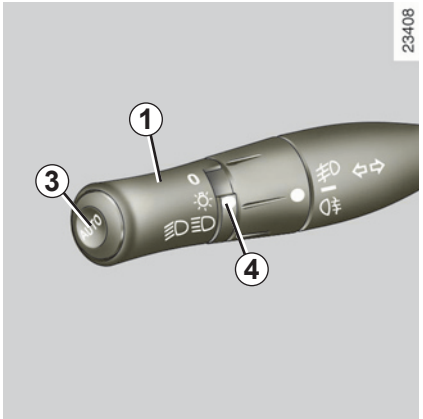

A tompított fényszórók bekapcsolása

Kézi működtetés

Forgassa el a kombinált kapcsolókar végét ***1***, hogy a megfelelő szimbólum a jelzéssel ***4*** szembe kerüljön.

A kijelzőegységen a visszajelzőlámpa kigyullad.

Automatikus működés (járműtől függően)

Járó motor esetén a tompított fényszóró a külső fényviszonyoktól függően bekapcsolódik vagy kikapcsolódik anélkül, hogy a kart ***1*** használná (**0** állás).

Ez a funkció kikapcsolható és visszakapcsolható.

– **A bekapcsoláshoz** nyomja a gombot ***3*** legalább négy másodpercig.

– **Kikapcsolásához álló motorral** nyomja meg a gombot ***3*** legalább négy másodpercig. A kijelzőegységen megjelenik az „Automatikus világítás kikapcsolva” üzenet.

A kombinált kapcsolókar ***1*** használata elsőbbséget élvez, és kikapcsolja az automatikát.

Éjszakai vezetés előtt ellenőrizze az elektromos berendezések állapotát, és állítsa be a fényszórókat (ha a jármű terhelése eltér a megszokottól). Ellenőrizze, hogy a fényszórókat semmi ne takarja (piszok, sár, hó, belógó szállított tárgy stb.).

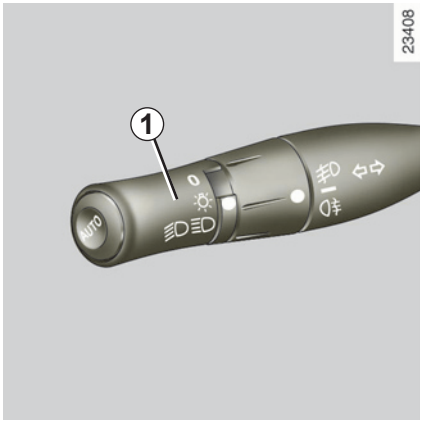

A távolsági fényszórók bekapcsolása

Bekapcsolt tompított fényszórók estén húzza a kombinált kapcsolókart ***1*** maga felé.

A fényszórók bekapcsolásakor a kijelzőegységen kigyullad a megfelelő visszajelzőlámpa.

Ha ismét a tompított fényszórókat akarja bekapcsolni, húzza újra maga felé a kombinált kapcsolókart ***1***.

„Külső tájékozódó világítás"

(típustól függően)

Ez a funkció (hasznos lehet például kapu vagy garázsajtó kinyitásakor stb.) lehetővé teszi a tompított fényszóró kis ideig tartó felkapcsolását.

Leállított motorral és kikapcsolt lámpákkal a kombinált kapcsolókar végének ***1*** **0** helyzetében húzza maga felé a kart ***1***: a tompított fényszóró körülbelül harminc másodpercre kigyullad.

Ezt a műveletet legfeljebb négyszer lehet elvégezni, ezzel két perc világítást biztosítva.

A világításnak az automatikus kikapcsolás előtti kikapcsolásához forgassa el a kombinált kapcsolókar végét, ***1*** majd állítsa **0** állásba.

A lámpák kikapcsolása

Kézi működtetés

Két lehetőség van:

– állítsa a kombinált kapcsolókart ***1*** a kiinduló állásba;

– a lámpák kialszanak a motor leállításakor, a vezetőoldali ajtó kinyitásakor vagy a jármű bezárásakor. Ebben az esetben a motor újraindításakor a lámpák újra felgyulladnak, ha a kombinált kapcsolókar a megfelelő helyzetben van ***1***.

Automatikus működés (járműtől függően)

A lámpák kialszanak a motor leállításakor, a vezetőoldali ajtó kinyitásakor vagy a jármű bezárásakor.

Figyelmeztető hangjelzés arra az esetre, ha a világítás égve maradt

A vezetőoldali első ajtó kinyitásakor, ha a gyújtás ki van kapcsolva, hangjelzés figyelmeztet, ha a lámpák égve maradtak.

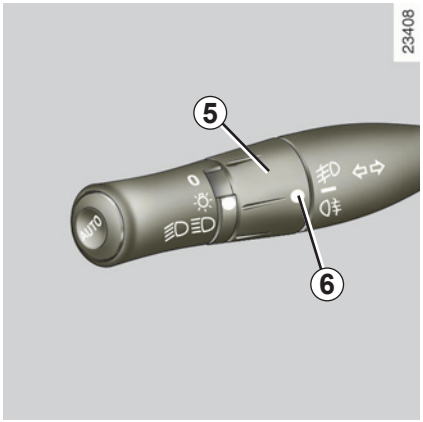

Első ködlámpák

Forgassa a kombinált kapcsolókar középső gyűrűjét, ***5*** hogy a szimbólum a jelzéssel ***6*** szembe kerüljön, majd engedje el.

A ködlámpák működése a kombinált világításkapcsoló kar állásától függ, a működését a kijelzőegységen a megfelelő visszajelzőlámpa jelzi.

Hátsó ködlámpa

Forgassa a kombinált kapcsolókar középső gyűrűjét ***5***, hogy a szimbólum a jelzéssel ***6*** szembe kerüljön, majd engedje el.

A ködlámpák működése a kombinált világításkapcsoló kar állásától függ, a működését a kijelzőegységen a megfelelő visszajelzőlámpa jelzi.

Ne felejtse kikapcsolni a ködlámpákat, ha már nincs rájuk szükség, mert zavarhatják a közlekedésben résztvevőket.

Megjegyzés: a ködlámpa a vezető felőli oldalon van.

A világítás kikapcsolása

Forgassa el a gyűrűt, ***5*** hogy a jelzés ***6*** a ködlámpa szimbólumával szembe kerüljön.

A külső világítás lekapcsolása az első és hátsó ködlámpák lekapcsolását is eredményezi.

Ködös időben a világítás automatikus működése nem használható, a ködlámpa a vezető ellenőrzése alatt marad: a kijelzőegységen levő visszajelzőlámpa jelzi, ha be van kapcsolva (a visszajelzőlámpa világít) vagy ki van kapcsolva (a visszajelzőlámpa nem világít).

A FÉNYSZÓRÓK MAGASSÁGÁNAK ELEKTROMOS ÁLLÍTÁSA

A gomb ***A*** (ha a jármű fel van vele szerelve) lehetővé teszi a fényszórók magasságának állítását a terheléstől függően.

A fényszórók alacsonyabbra állításához lefelé, magasabbra állításához pedig felfelé forgassa a kapcsolót ***A***.

Kapcsolóval ***A*** nem rendelkező gépjárművek esetén a beállítás automatikus.

A szabályozókerék *A* beállítása		
Változatok	**3 ajtós változat - 5 ajtós változat**	**Kishaszonjármű**
	0	**0**
	0	**0**
	1	**–**
	3	**–**
	4	**4**
	4	**4**

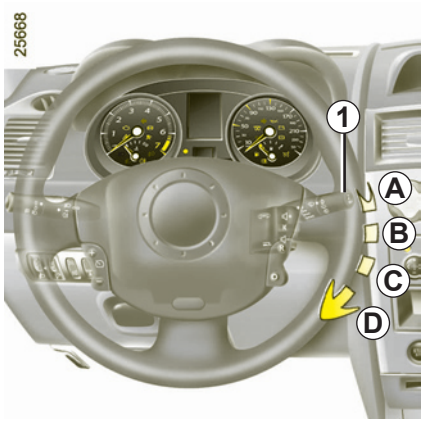

Járó motorral, vagy amikor a segédberendezések áram alatt vannak, használja a kombinált kapcsolókart ***1***.

A **Kikapcsolt helyzet.**

B **Szakaszos törlés.**

Két törlés között az ablaktörlő lapátok néhány másodpercre megállnak. A kapcsolókar gyűrűjének forgatásával ***2*** változtathatja a törlések közötti időt.

C **Folyamatos lassú törlés.**

D **Folyamatos gyors törlés.**

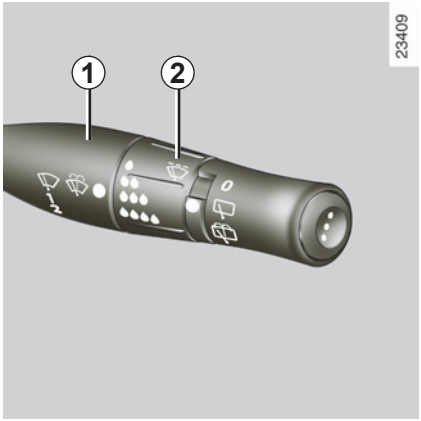

Különlegesség

Menet közben, ha a jármű megáll, az ablaktörlő sebessége csökken. A folyamatos gyors törlésről folyamatos lassú törlésre vált.

Amikor a gépkocsi elindul, a törlési sebesség visszaáll az eredetire.

A kombinált kapcsolókar ***1*** működtetése elsőbbséget élvez és megszünteti az automatika hatását.

Automata ablaktörlés
(típustól függően)

Járó motorral, vagy amikor a segédberendezések áram alatt vannak, használja a kombinált kapcsolókart ***1***.

A **Kikapcsolt helyzet.**

B **Automatikus ablaktörlés funkció.**

Ebben a helyzetben a rendszer érzékeli a szélvédőn levő vizet, és ehhez igazítja az ablaktörlő törlési sebességét.

A kapcsolókar gyűrűjének forgatásával ***2*** változtathatja a törlések közötti időt.

C **Folyamatos lassú törlés.**

D **Folyamatos gyors törlés.**

Ha valami mechanikusan akadályozza az ablaktörlő működését (pl. jeges szélvédő), a rendszer automatikusan kikapcsolja az ablaktörlő táplálását.

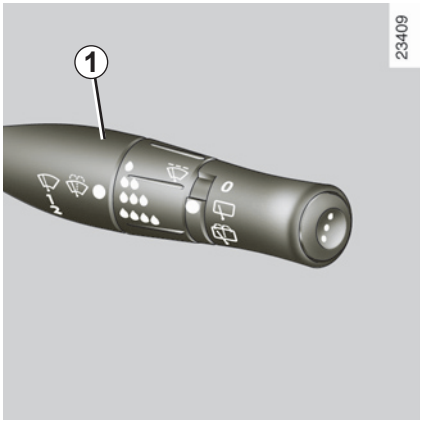

Ablakmosó, fényszórómosó

(típustól függően)

Bekapcsolt gyújtás mellett húzza a kapcsolókart ***1*** maga felé.

– **Kikapcsolt fényszórók esetén**

Egy rövid megnyomás az ablaktörlő egyszeri oda-vissza törlését eredményezi.

Egy hosszú lenyomás az ablaktörlő három egymást követő oda-vissza törlését eredményezi, amelyet néhány másodperccel később egy utolsó oda-vissza történő törlés követ.

– **Bekapcsolt fényszórók esetén**

Bekapcsolja a fényszórómosó berendezést is.

Fagy esetén győződjék meg róla, hogy az ablaktörlő lapátok nem fagytak-e rá az ablakra (bekapcsoláskor az ablaktörlő motorja ilyenkor túlmelegedhet).

Ellenőrizze rendszeresen az ablaktörlő lapátok állapotát. Ha már nem törölnek tökéletesen, cserélje ki őket (általában évente).

Tisztítsa meg rendszeresen a szélvédőt.

Ha úgy állítja le a motort, hogy az ablaktörlőt előtte nem kapcsolta ki (***A*** állás), a törlőlapátok tetszőleges helyzetben állhatnak meg.

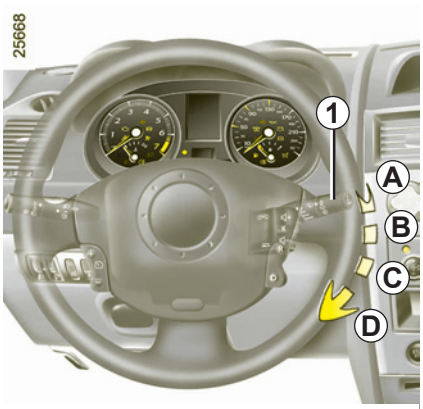

A motorháztető kinyitása előtt győződjön meg arról, hogy az ablaktörlő-kapcsolókar kikapcsolt állapotban van-e **A**.

Sérülésveszély.

A gépkocsi mosása előtt állítsa a kombinált kapcsolókart ***A*** (kikapcsolt) helyzetbe, hogy elkerülje az automatikus törlés bekapcsolódását és az ablaktörlő lapátok károsodását.

HÁTSÓ ABLAKTÖRLŐ / HÁTSÓ ABLAKMOSÓ

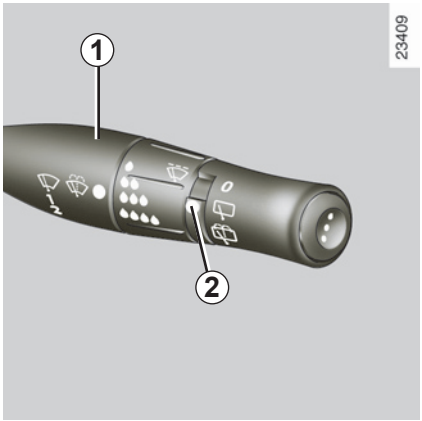

Sebességtől függő szakaszos hátsó ablaktörlő

Bekapcsolt gyújtás mellett forgassa addig a kapcsolókar végét, ***1*** amíg a jelzés ***2*** a megfelelő szimbólummal egybeesik.

A törlési gyakoriság a sebességtől függően változik: megálláskor szakaszos, menet közben folyamatos.

Hátsó ablakmosó és ablaktörlő

Bekapcsolt gyújtás mellett forgassa addig a kapcsolókar végét, ***1*** amíg a jelzés ***2*** a megfelelő szimbólummal egybeesik.

Ha elengedi a kart, a hátsó ablaktörlésnek megfelelő helyzetbe áll vissza.

Különlegesség

Ha az első ablaktörlők működnek vagy automata üzemmódban vannak, a hátsó ablaktörlő a hátrameneti fokozat bekapcsolásakor szakaszos törlésbe kezd.

Fagy esetén győződjék meg róla, hogy az ablaktörlő lapátok nem fagytak-e rá az ablakra (bekapcsoláskor az ablaktörlő motorja ilyenkor túlmelegedhet).

Ellenőrizze rendszeresen az ablaktörlő lapátok állapotát. Ha már nem törölnek tökéletesen, cserélje ki őket (általában évente).

Tisztítsa meg rendszeresen a hátsó szélvédőt.

A hátsó ablaktörlő használata előtt ellenőrizze, hogy semmilyen tárgy ne akadályozza a lapát mozgását.

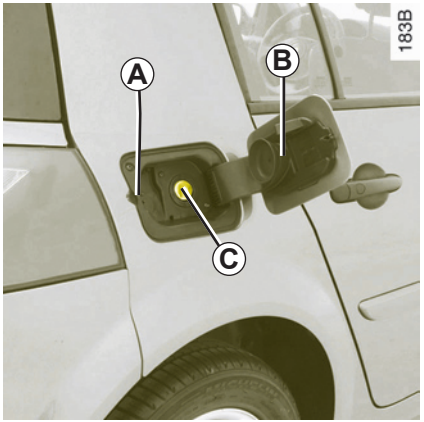

Az üzemanyagtartály hasznos térfogata: körülbelül **60 liter** .

A fedél nyitásához ***B***, illessze az ujját a nyílásba ***A***.

Az elzárórendszer ***C*** a feltöltőcsonkba van építve.

Az üzemanyag-feltöltésről lásd a „Tankolás” című részt.

Ne nyúljon **soha** kézzel a csappantyúhoz ***C***.

A betöltőnyílás környékét ne mossa nagynyomású mosóberendezéssel.

Az üzemanyag minősége

Használjon megfelelő minőségű üzemanyagot, figyelembe véve az adott országban érvényben lévő előírásokat, és **feltétlenül** tartsa be az üzemanyagbetöltő-nyílás fedelén elhelyezett matrican ***B*** szereplő utasításokat. Tájékozódjon a 6. fejezet „Motoradatok” című részében.

Dízelmotoros változatok

A gázolaj **feltétlenül** az üzemanyagtartály fedelének belső felén levő címkén ***B*** jelöltnek megfelelő legyen**.**

A betöltéskor vigyázzon, nehogy víz kerüljön az üzemanyagtartályba. Az elzárórendszernek és környezetének pormentesnek kell maradnia.

Ne keverjen benzint a gázolajhoz, még kis mennyiségben sem.

Ne használjon etanol bázisú üzemanyagot, ha a gépjárműje nem alkalmas erre.

Benzinmotoros típusok

Kizárólag ólommentes benzint használjon. Az oktánszám (RON) az üzemanyagbetöltő nyílás fedelén ***B*** található címkén jelöltnek megfelelő legyen. Tájékozódjon a 6. fejezet „A motor jellemzői” című részében.

Etanol alapú üzemanyaggal működő gépkocsik

Feltétlenül ólommentes benzint vagy etanolt maximum 85%-ban tartalmazó üzemanyagot (E85) használjon.

Nagy hidegben a motor indítása nehezebbé vagy akár lehetetlenné válhat. Az ilyen problémák elkerülése érdekében ólommentes benzint vagy - felszereltségtől függően - motorba integrált előmelegítőt használjon: kösse be a specifikus csatlakozóval rendelkező hosszabbítót a hűtőrácsba épített csatlakozóaljzatba, a másik végét pedig egy **220 V**-os csatlakozóaljzatba legalább 6 óra időtartamra az indítást megelőzően.

Megjegyzés: ha ezt az üzemanyagot használja, akkor a gépjármű fogyasztása megemelkedhet.

Etanol alapú üzemanyaggal működő gépkocsik (folytatás)

Üzemanyag cseréjekor a motornak alkalmazkodnia kell, és ez néhány percig tartó kellemetlenségekkel járhat (nehezebb indítás, rángatás stb.).

Használat után megfelelően helyezze vissza a hosszabbítót.

Mielőtt csatlakoztatná az elektromos hálózathoz, először a hűtőrácsnál lévő csatlakozót kösse be.

Soha ne indítsa el a motort, ha a hosszabbító még csatlakoztatva van.

A motorba épített előmelegítőt feltétlenül 30 mA-es védelemmel ellátott áramkörbe kösse.

Ütközés, baleset vagy az előmelegítő áramkörének károsodása esetén ellenőriztesse az elektromos rendszert egy márkaszervizben.

Tankolás

Tolja **ütközésig** az adagolópisztolyt a nyílásba úgy, hogy elnyomja a fém csappantyút, mielőtt megkezdi a tankolást (hogy a melléfolyást elkerülje).

Tankolás közben tartsa ebben az állásban.

A tankolás közben bekövetkező első automatikus leállás után maximum kétszer indítsa újra a töltést, hogy maradjon egy kis tágulási térfogat.

Bármilyen beavatkozás vagy változtatás az üzemanyagrendszeren (elektronikus egység, kábelek, üzemanyag-hálózat, befecskendező, védőlemezek stb.) biztonsági okokból szigorúan tilos és balesetveszélyes (kivéve Hálózatunk kiképzett szakembereit).

Benzinmotoros típusok
Ólomtartalmú benzin használata a katalizátor meghibásodását okozhatja, és a garancia elvesztésével jár.

Az ólomtartalmú benzinnel történő tankolás elkerülése érdekében a benzintartály betöltőcsonkja olyan biztonsági rendszerrel van ellátva, amely **csak az ólommentes benzin adagolópisztolyának használatát teszi lehetővé** (benzinkútnál).

Tartós üzemanyagszag

Állandó üzemanyagszag észlelése esetén a teendők:

– A forgalmi viszonyoknak megfelelően álljon meg és kapcsolja ki a gyújtást.

– Kapcsolja be a vészvillogót, szállítson ki minden utast az autóból és küldje őket forgalommentes helyre.

– Ne nyúljon semmihez, és ne indítsa újra az autót, mielőtt a márkahálózat szakemberei át nem vizsgálták azt.

2. fejezet: A vezetés

(üzemanyag-megtakarítással és a környezetvédelemmel kapcsolatos tanácsok)

Bejáratás 2.2
Motor beindítása - Leállítása 2.3
Benzinmotoros változatok különlegességei 2.6
Dízelmotoros változatok különlegességei 2.7
Részecskeszűrős dízel változat sajátosságai 2.8
Sebességváltó kar 2.9
Kézifék 2.9
Környezetvédelmi, üzemanyag-megtakarítási tanácsok 2.10
Környezetvédelem 2.13
Gumiabroncsok nyomásellenőrző rendszere 2.14
Dinamikus menetstabilizáló rendszer: ESP 2.18
Kipörgésgátló rendszer: A.S.R. 2.19
Blokkolásgátló berendezés: ABS 2.21
Vészfékezést segítő rendszer 2.23
Sebességhatároló-automatika 2.24
Sebességtartó automatika 2.27
Parkolást segítő rendszer 2.31
Automata sebességváltó 2.33

BEJÁRATÁS

Benzinmotoros változat

Az első **1000 km** megtétele során ne haladjon 130 km/h sebességnél gyorsabban, és a legnagyobb fordulatszám 3000 - 3500 ford/perc között legyen.

1 000 km után semminemű korlátozás nem áll fenn, de gépkocsija majd csak 3 000 km megtétele után adja teljesítménye maximumát.

Karbantartások gyakorisága: nézze meg a gépjármű karbantartási füzetét.

Dízelmotoros változat

Az első **1500 km** elérésig a fordulatszám ne haladja meg a 2500 ford/perc értéket. Ezután már gyorsabban is vezethet, de ne felejtse el, hogy gépkocsija csak 6 000 km megtétele után adja teljesítménye maximumát.

A bejáratás időtartama alatt hideg motornál tartózkodjon az erős gyorsítástól, és ne használja a motort túl magas fordulatszámon.

Karbantartások gyakorisága: nézze meg a gépjármű karbantartási füzetét.

Távirányítós RENAULT kártya

A fedélzeti számítógép kijelzőjén ***1*** megjelenik a „Helyezze be a kártyát” üzenet.
Tolja be a RENAULT kártyát ütközésig a kártyaleolvasóba ***2***.

„Szabad kéz” üzemmódú RENAULT kártya

A kártyának az érzékelési zónában ***4*** (utastér és csomagtartó, kivéve bizonyos magasan elhelyezkedő területeket, mint a napellenző, szemüvegtartó, a műszerfal felső része stb.) vagy a kártyaleolvasóban kell lennie ***2***.

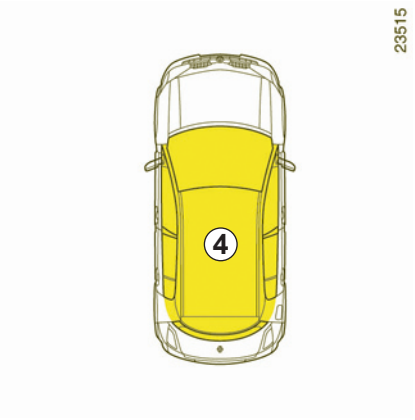

Az indításhoz szükséges feltételek

Kövesse a kijelzőegységen megjelenő indítási utasításokat:

Indítás előtt nyomja be a fékpedált vagy a tengelykapcsoló-pedált (a pedált az indítás alatt végig nyomni kell), majd nyomja meg a gombot ***3***. Ha valamelyik sebességfokozat be van kapcsolva, akkor az indításhoz elegendő a tengelykapcsoló-pedált lenyomni.

Automata sebességváltóval rendelkező gépkocsi indítása

A sebességváltó kar **N** vagy **P** állásában nyomja meg a fékpedált.

Minden gépkocsi esetén:

– ha valamely indítási feltétel nem teljesül, a «fék+start» üzenet jelenik meg a kijelzőegységen.

– bizonyos esetekben szükséges lehet a kormánykerék elmozdítása az indítógomb ***3*** megnyomása esetén a kormányzár blokkolásának megszüntetése érdekében, erre a „blokkolt kormányzár” üzenet figyelmezteti.

Segédberendezések funkció

Bizonyos funkciók eléréséhez leállított motornál (autórádió, navigációs berendezés stb.) nyomja meg a gombot ***3*** a pedálok lenyomása nélkül.

Indítás nyitott csomagtartóval („szabad kéz” üzemmódban)

A fedél elhúzása után tegye az indítókártyát a kártyaleolvasóba ***2***, ha nyitott csomagtartó esetén akarja a motort elindítani.

Működési rendellenesség

Bizonyos esetekben előfordulhat, hogy a RENAULT kártya nem működik:

– erős elektromágneses mezőben levő jármű esetén,

– ha a kártyával azonos frekvencián más berendezés működik (pl. mobiltelefon, videojáték stb.);

– a RENAULT kártya elemének kimerülése vagy az akkumulátor lemerülése esetén.

A fedélzeti számítógép kijelzőjén ***1*** megjelenik a „nem érzékelt kártya”, majd a „helyezze be a kártyát” üzenet.

Tolja be a RENAULT kártyát ütközésig a kártyaleolvasóba ***2***.

A MOTOR LEÁLLÍTÁSA

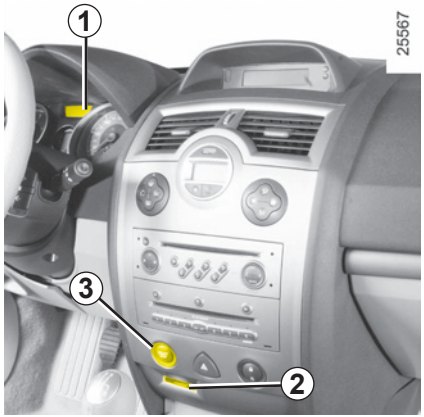

A motor leállításának feltételei

– állítsa meg a gépkocsit;

– automata sebességváltóval szerelt gépkocsik esetében a váltókart **N** vagy **P** állásba állítsa;

– nyomja meg a gombot ***3***.

A motor leállításakor a működésben lévő segédberendezések (autórádió, légkondicionáló berendezés stb.) körülbelül 20 percig továbbra is működésben maradnak.

A vezetőoldali ajtó kinyitásakor a segédberendezések kikapcsolódnak.

Távirányítós RENAULT kártya

Ha a kártya a leolvasóban van ***2*** a gomb ***3*** megnyomása leállítja a motort. Ebben az esetben a kártya kivétele a kártyaolvasóból a kormányzár zárását eredményezi (ellenőrizze a megfelelő záródást).

Ha a kártya nincs a kártyaolvasóban az első megnyomás után a „motor leállításának megerősítése”, majd a „nyomja meg kétszer a STOP gombot” üzenetek jelennek meg a kijelzőegységen ***1***.

Ha ellenőrizni akarja, hogy leállt-e a motor, akkor még kétszer nyomja meg a gombot ***3***.

A RENAULT kártya „szabad kéz” üzemmódban

Ha a kártya a kártyaleolvasóban van, a gomb ***3*** megnyomása a motort leállítja, a kormányszerkezet záródik (ellenőrizze a megfelelő záródást).

Ha úgy száll ki gépjárműből, hogy a RENAULT kártya Önnél van, győződjön meg arról, hogy a motor valóban áll-e.

Ha a kártya nincs az érzékelési zónában az első megnyomás után a „motor leállításának megerősítése”, majd a „nyomja meg kétszer a STOP gombot” üzenetek jelennek meg a kijelzőegységen ***1***.

Ha ellenőrizni akarja, hogy leállt-e a motor, akkor még kétszer nyomja meg a gombot ***3***.

Ne hagyja soha a RENAULT kártyát a járműben, ha ott gyermek (vagy állat) marad.
A gyermek (vagy az állat) ugyanis véletlenül elindíthatja a gépkocsit, működésbe hozhatja az elektromos berendezéseket (ablakemelő), becsípheti valamelyik testrészét (nyak, kar, kézfej stb.).
Súlyos sérülések is előfordulhatnak.

Soha ne kapcsolja ki a gyújtást addig, amíg a gépjármű teljesen meg nem állt, álló motorral a fékszervo és a kormányszervo, valamint a passzív védelmi eszközök, mint légzsák és övfeszítő, nem működnek.

A BENZINMOTOROS VÁLTOZAT KÜLÖNLEGESSÉGEI

A gépkocsi alábbi üzemeltetési körülményei:

– a gépkocsi további használata akkor, ha a tankolásra figyelmeztető lámpa világít,

– ólomtartalmú benzin használata,

– a RENAULT által nem elfogadott kenőanyagok vagy üzemanyag-adalékok használata.

Vagy a következő működési rendellenességek:

– hibás gyújtórendszer, üzemanyaghiány vagy lekötött gyertya, ami a gyújtáskimaradásról és a motor rángatásáról ismerhető fel,

– a motor teljesítményének csökkenése,

a katalizátor túlmelegedését okozzák, csökkentve hatékonyságát, **annak tönkremenetelét eredményezhetik és a járművön hőkárosodást okoznak.**

Ha a fenti rendellenességeket tapasztalja, minél előbb végeztesse el a szükséges javításokat a legközelebbi márkaszervizzel.

Ezek az üzemzavarok elkerülhetők, ha a „Jótállási és karbantartási füzet” által javasolt időközökben rendszeresen átvizsgáltatja gépkocsiját a legközelebbi márkaszervizben.

Indítási problémák

Ha a jármű indítása nehézségekbe ütközik, **ne próbálkozzon ismételt** indítással, a gépjármű betolásával vagy behúzatásával, **amíg a hiba okát fel nem derítette és azt el nem hárította,** mert ettől tönkremehet a katalizátor.

Ha nem sikerült a hiba okát megtalálni, ne próbálkozzon a jármű beindításával, hanem forduljon a legközelebbi márkaszervizhez.

A kapcsolt sebességfokozat meg kell feleljen a gépkocsi sebességének és a motor fordulatszámának.

Ügyeljen arra, hogy a visszakapcsolás ne okozzon túlzott motorfordulatszám-növekedést. Nagy sebességnél soha ne váltson egyszerre több fokozatot (pl váltás 5-ös sebességfokozatból közvetlenül 2-es sebességfokozatba).

A fentiek figyelmen kívül hagyása súlyos károsodásokat okozhat a motorban.

Járó motorral soha ne álljon meg olyan helyen, ahol a forró kipufogórendszer gyúlékony anyagokkal (pl. száraz fű, levelek) kerülhet érintkezésbe!

A DÍZELMOTOROS VÁLTOZATOK SAJÁTOSSÁGAI

Dízelmotor fordulatszáma

A dízelmotorok olyan befecskendező rendszerrel rendelkeznek, **amely nem teszi lehetővé a megengedett fordulatszám túllépését** egyik sebességfokozatban sem.

Elfogyott az üzemanyag

A **teljesen kiürült üzemanyagtartály feltöltése után**, ha az akkumulátor jól feltöltött állapotban van, általában minden nehézség nélkül elindul a motor.

Mindenesetre ha néhány másodperces, ismételt kísérlet után sem indul a motor, forduljon a RENAULT szakszervizhez!

Téli tudnivalók

Ha hideg időben is problémamentesen szeretne autózni:

– ügyeljen arra, hogy akkumulátora mindig jól feltöltött állapotban legyen,

– ne hagyja, hogy a gázolaj szintje nagyon lecsökkenjen az üzemanyagtartályban, mert ekkor a tartály alján kondenzvíz gyűlhet össze.

Járó motorral soha ne álljon meg olyan helyen, ahol a forró kipufogórendszer gyúlékony anyagokkal (pl. száraz fű, levelek) kerülhet érintkezésbe!

RÉSZECSKESZŰRŐVEL RENDELKEZŐ DÍZEL ÜZEMŰ GÉPKOCSIK SAJÁTOSSÁGAI

Ha ez a visszajelzőlámpa kigyullada kijelzőegységen, a szűrő telítettségének a veszélye áll fenn.

A részecskeszűrő megtisztítása érdekében az üzenet megjelenését követően 100 km-en keresztül vezessen 60 km/h sebességgel (40 km/h 1.5 dCi motor esetén), **a visszajelzőlámpa kialvásáig, figyelembe véve a közlekedési viszonyokat és a sebességkorlátozásokat.**

Amennyiben a gépjárművel a visszajelzőlámpa kialvása előtt meg kell állnia, a műveletet újra kell kezdenie.

Tájékoztatásul: ebben az esetben a tisztítás 20 percig tart.

Ha a «végeztesse el a környezetvédelmi ellenőrzést» vagy «regeneráltassa a részecskeszűrőt» üzenet jelenik meg a visszajelzőlámpa kigyulladásával együtt , forduljon sürgősen RENAULT márkaszervizhez.

Menet közben az üzemanyag minőségétől függően, fehér füst jelenhet meg.

Ez a részecskeszűrő automatikus tisztulásának következménye, a jármű viselkedését nem befolyásolja.

Járó motorral soha ne álljon meg olyan helyen, ahol a forró kipufogórendszer gyúlékony anyagokkal (pl. száraz fű, levelek) kerülhet érintkezésbe!

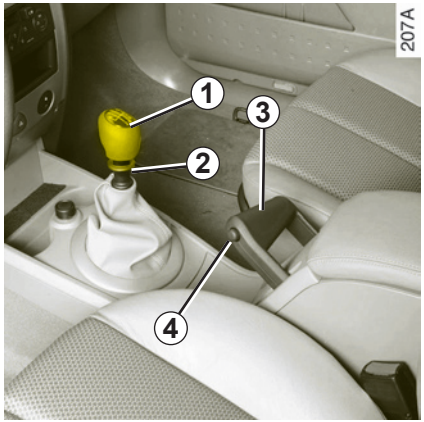

Hátramenetbe kapcsolás

Kézi sebességváltó esetén kövesse a sebességváltó gombjának rajzolatát ***1***, hátramenetbe kapcsoláshoz pedig (járműtől függően) emelje meg a gyűrűt ***2*** a gombig.

Automata sebességváltós gépjárművek: tájékozódjon a 2. fejezet „Quickshift sebességváltó” című részében.

Bekapcsolt gyújtás esetén a tolatólámpa bekapcsolódik, ha hátramenetbe kapcsol.

A kapcsolt sebességfokozat meg kell, hogy feleljen a gépkocsi sebességének és a motor fordulatszámának.

Ügyeljen arra, hogy a visszakapcsolás ne okozzon túlzott motorfordulatszám-növekedést. Nagy sebességnél soha ne váltson egyszerre több fokozatot (pl. váltás 5-ös sebességfokozatból közvetlenül 2-es sebességfokozatba).

A fentiek figyelmen kívül hagyása súlyos károsodásokat okozhat a motorban.

Hátramenetben az alváz sérülése esetén (például: érintkezés kiálló tárggyal, magas járdaszegéllyel vagy egyébbel) a gépjárműve tönkremehet (például: a hátsó futómű eldeformálódhat).

A baleset kockázatának elkerülése érdekében ellenőriztesse gépjárművét szakszervizzel.

Kézifék

A kézifék kiengedése
Kissé húzza fel a kart ***3***, nyomja meg a gombot ***4***, majd engedje vissza a kart a padlóig.

A kézifék behúzása
Húzza felfelé, és ellenőrizze, hogy a jármű megfelelően rögzítődött-e.

A közlekedés során ügyeljen arra, hogy a kézifék teljesen ki legyen engedve (piros visszajelzőlámpa kialszik), ellenkező esetben az túlmelegedhet.

Ha lejtőn áll meg vagy a jármű terhelése nagy, szükséges lehet, hogy a kéziféket legalább két foknyit jobban behúzza, és a sebességváltót sebességbe tegye (1. fokozat vagy hátramenet) mechanikus sebességváltó esetén, vagy automata sebességváltó esetén **P** állás.

A RENAULT mindent megtesz a környezetszennyező gázkibocsátás és az üzemanyag-fogyasztás csökkentése érdekében. A tervezésnek, a gyári beállításoknak és a csekély fogyasztásnak köszönhetően az Ön RENAULT-ja minden tekintetben megfelel az érvényben lévő környezetvédelmi előírásoknak. Ám a technika sem képes mindenre. A gépkocsija által kibocsátott mérgező gázok és az üzemanyag-fogyasztás mennyisége Öntől is függ. Ügyeljen a jármű megfelelő használatára és karbantartására.

Karbantartás

Felhívjuk a figyelmét, hogy a gépkocsi üzembentartója megbüntethető, ha a gépjárműből kibocsátott gázok a törvény által megszabott környezetszennyezési értékeket túllépik. Továbbá a motor, az üzemanyag- és a kipufogórendszer elemeinek nem eredeti, a gyártó által javasolt alkatrészekkel való helyettesítése megváltoztathatja gépkocsijának a környezetvédelmi szabályokhoz igazított beállítási értékeit.

A „Jótállási és karbantartási füzet”-ben előírtak szerint rendszeresen vizsgáltassa át gépkocsiját, és végeztesse el a szükséges beállításokat a legközelebbi RENAULT szakszervizben!

A márkaszervizeink rendelkeznek mindazokkal a berendezésekkel, amelyek garantálják gépkocsijának gyári értékekre történő beállítását.

A motor beállítása

– **Gyújtás:** semmiféle beállítást nem igényel.

– **Gyertyák:** az optimális fogyasztási és teljesítményértékek eléréséhez szigorúan be kell tartani a műszaki előírásainkat.

  Ha gyertyát cserél, a motorhoz előírt márkájú, méretű, hőértékű és elektródatávolságú gyertyákat használjon. Kérje a RENAULT szakszerviz tanácsát.

– **Alapjárat:** semmilyen beállítást nem igényel.

– **levegőszűrő, gázolajszűrő:** az elszennyeződött szűrőbetét csökkenti a motor teljesítményét. Ki kell cserélni.

A kipufogógáz ellenőrzése

A kipufogógázok ellenőrzési rendszere lehetővé teszi a jármű környezetvédelmi berendezése hibájának felfedezését.

Ezek a hibák ronthatják a károsanyag-kibocsátást, vagy mechanikai hibákat is okozhatnak.

A kijelzőegységen lévő visszajelzőlámpa a rendszer meghibásodását jelzi:
Kigyullad a gyújtás bekapcsolásakor, majd három másodperc után elalszik.

– Ha folyamatosan világít, a lehető leghamarabb keresse fel a RENAULT szakszervizt.
– Ha villog, csökkentse a fordulatszámot a villogás megszűnéséig. Minél előbb keresse fel a legközelebbi RENAULT szakszervizt.

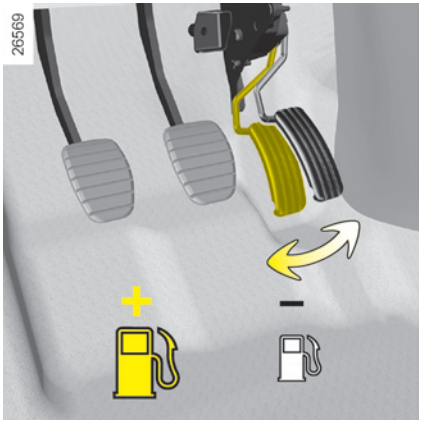

Vezetés

– A motor álló helyzetben való bemelegítése helyett azonnal induljon el, de kíméletesen vezessen mindaddig, amíg a motor el nem éri az üzemi hőmérsékletet.
– A sebesség sokba kerül.
– A„sportos” vezetés sokba kerül. Vezessen inkább kíméletesen.
– Fékezzen minél kevesebbet, ha az akadályt vagy a kanyart idejében észleli, elegendő levenni a lábát a gázpedálról.
– Kerülje a durva gyorsításokat.
– Alacsonyabb sebességfokozatokban ne használja a motort magas fordulatszámon.

  Más szavakkal: mindig a lehető legmagasabb sebességfokozatban vezessen anélkül, hogy túlterhelné a motort.

  Automata sebességváltóval rendelkező változat esetén lehetőleg maradjon a **D** állásban.
– Emelkedőn ne akarja mindenáron megtartani sebességét. Ne adjon több gázt, mintha sík terepen vezetne, próbálja meg a lábát változatlan pozícióban megtartani a gázpedálon.
– A modern gépkocsik esetében a kétszeri kuplungolás vagy gázfröccs a motor leállítása előtt már nem szükséges.
– Nehéz időjárási viszonyok, vizes utak.

Ne közlekedjen a járművel vízzel elöntött úton, ha a víz szintje eléri a dísztárcsa alsó szélét.

Használati tanácsok

– Az áramfogyasztás egyúttal üzemanyagfogyasztás is, ezért kapcsoljon ki minden olyan elektromos fogyasztót, amelyre már nincs szüksége. **De** (a biztonság mindenekelőtt) a „látni és látszani” elv alapján kapcsolja mindig be a fényszórókat, ha a látási viszonyok és szabályok azt szükségessé teszik.

– Használja inkább a szellőzőnyílásokat. Ha nyitott ablakkal közlekedik 100 km/h sebességgel, 4%-kal nő az üzemanyagfogyasztás.

– Ha lakókocsit vontat, szereljen fel hatóságilag jóváhagyott terelőlemezt. Ne felejtse el azt a megfelelő szögben beállítani.

– **Légkondicionáló berendezéssel felszerelt gépkocsik esetén**, ha a légkondicionálás be van kapcsolva, az üzemanyagfogyasztás emelkedése normális jelenség (különösen városban). Az automatikus üzemmóddal nem rendelkező légkondicionáló berendezéssel felszerelt gépkocsikon kapcsolja ki a rendszert, ha annak működése már nem szükséges.

Néhány tanács az üzemanyagfogyasztás csökkentése, és ennek megfelelően a károsanyag-kibocsátás csökkentése érdekében:

Ha lehet, inkább nyitott szellőzőnyílásokkal és zárt ablakokkal közlekedjen.

Ha a gépkocsival hőségben vagy tűző napon parkolt, indulás előtt szellőztessen néhány percig, a meleg levegő eltávolítása érdekében.

– Tankoláskor ne töltse színültig az üzemanyagtartályt, mert kicsordulhat.

– Ne hagyja felszerelve az üres tetőcsomagtartót.

– Terjedelmesebb tárgyak szállításához használjon inkább utánfutót.

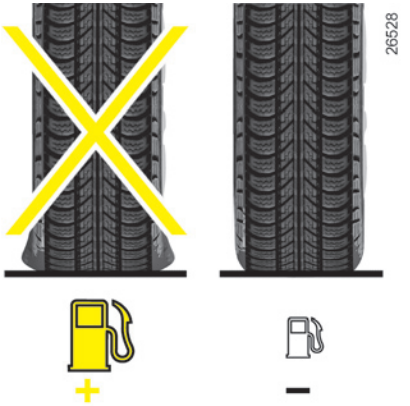

– Ha lehet, ne használja gépkocsiját rövid szakaszokra (rövid ideig tartó haladás, megállás hosszabb időre), mert a motor így sohasem éri el az ideális üzemi hőmérsékletet.

Gumiabroncsok

– Az előírtnál alacsonyabb légnyomás növeli a fogyasztást.

– A nem az előírt méretű és típusú abroncsok növelhetik a fogyasztást.

KÖRNYEZETVÉDELEM

Gépkocsija tervezésekor és gyártásakor a **környezetvédelmi szempontokat is szem előtt tartottuk.**

Gyártás

A RENAULT ezt a gépjárművet olyan üzemben gyártotta, amely betartja a legszigorúbb környezetvédelmi előírásokat.
Ezen felül a RENAULT bevezetett egy olyan ellenőrző rendszert, amely a gépkocsi összes alkatrészére vonatkozik.

Károsanyag-kibocsátás

A járművek környezetvédelmi rendszerrel vannak ellátva, amely tartalmazza **a katalizátort, a lambda-szondát** és **az aktív szénszűrőt** (ez utóbbi megakadályozza a benzintartályból származó benzingőzöknek a szabadba kerülését).
Egyes dízelmotoros gépjárműveknél ez a rendszer kiegészül **részecskeszűrővel**, mely tovább csökkenti a károsanyag kibocsátást.

Újrahasznosítás

A RENAULT minden eddig felhalmozott tapasztalatát latba vetette annak érdekében, hogy az Ön gépkocsijának teljes élettartama alatt a környezetre gyakorolt káros hatások a lehető legkisebbre csökkenjenek.

A gépkocsi 95 %-ban újrahasznosítható. Az egyszerű újrahasznosítás érdekében a gépkocsi szerkezetében és az alkalmazott anyagok tekintetében számos újítás lett bevezetve.

Ebben a gépkocsiban számos, újrahasznosított műanyagból vagy újrahasznosítható anyagból (fa, gyapot, természetes kaucsuk stb.) készült alkatrész található.

Védje a környezetét Ön is.

– A gépkocsi szokásos karbantartásakor kicserélt használt alkatrészeket (akkumulátor, olajszűrő, levegőszűrő, elemek stb.) és az üres, vagy fáradt olajjal telt olajdobozokat erre szakosodott szervezeteknél kell leadni.
– A gépkocsit élete végén az ezzel megbízott központoknak kell leadni, hogy újrahasznosítása biztosítva legyen.
– Mindig tartsa be a helyi előírásokat.

A GUMIABRONCSOK NYOMÁSELLENŐRZŐ RENDSZERE

Ez a rendszer felügyeli a gumiabroncsok nyomását.

A légnyomást hideg gumiabroncsokon kell korrigálni:

Ha a gumiabroncsok ellenőrzése nem lehetséges **hidegen**, a jelzett értékekhez adjon hozzá **0,2** - **0,3** bar-t (**3** PSI).

Meleg abroncsból soha ne engedjen ki levegőt!

Ez a vezetést segítő kiegészítő funkció.

Természetesen a funkció nem helyettesíti a vezetőt. Semmilyen esetben sem helyettesíti tehát sem a vezető éberségét, sem a felelősségét.

Havonta ellenőrizze a gumiabroncsok nyomását, beleértve a pótkerék nyomását is.

A berendezés működési elve

Minden kerék (a pótkerék kivételével) fel van szerelve egy, a szelepbe épített érzékelővel, amely rendszeresen méri a levegő nyomását a gumiabroncsban.

A rendszer tájékoztatja a vezetőt a gumiabroncsok megfelelő levegőnyomásáról, és figyelmezteti, ha az nem elegendő, illetve ha szivárgás van.

A kerekek helyzete nem cserélhető fel

A szelepekben levő érzékelők ***1*** az adott kerékhez vannak hozzárendelve, ezért a kerekek helyének felcserélése nem lehetséges.

A téves információk súlyos következményekkel járhatnak.

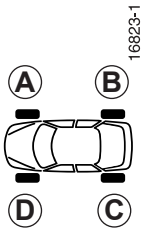

Könnyen megtalálja az egyes kerekek helyét, ha (esetleges tisztítás után) megfigyeli a szelepet körülvevő gyűrű ***2*** színét:

A sárga gyűrű
B fekete gyűrű
C piros gyűrű
D zöld gyűrű

A gumiabroncsok szerelése
(csere vagy téli gumi felszerelése)

Mivel a gumiabroncsok cseréje különleges előírások megtartását kívánja meg, azt javasoljuk, hogy forduljon RENAULT szakszervizhez!

A GUMIABRONCSOK NYOMÁSELLENŐRZŐ RENDSZERE

Pótkerék
(típustól függően)

A pótkeréken nincs érzékelő, tehát a rendszer nem ismeri fel.

Ha valamelyik kerék helyett a pótkerék van felszerelve, a rendszer működési rendellenességet jelez.

A kerekek/gumiabroncsok cseréje

Ez a rendszer speciális felszerelést igényel (kerekek, dísztárcsák stb.).

Tájékozódjon a RENAULT márkaképviseletnél a rendszerhez való felszerelési tárgyak felől: minden más felszerelési eszköz használata a rendszer hibás működését okozhatja.

Gumijavító spray-k

A szelepek egyedisége miatt csak a márkaszervizeink által elfogadott aeroszolokat használjon.

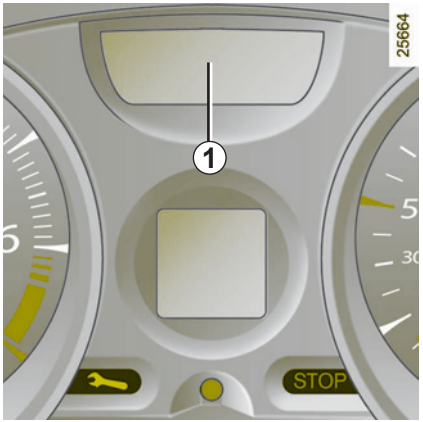

Kijelzés

A kijelzőegység visszajelzői ***1*** jelzik az esetleges rendellenességeket (nem eléggé felfújt kerék, defektes kerék, üzemen kívüli rendszer stb.).

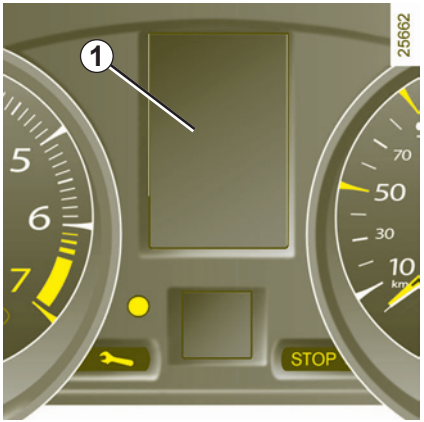

A következő oldalakon találja a visszajelzőlámpák, a szimbólumok és az üzenetek kijelzéseinek részleteit.

A GUMIABRONCSOK NYOMÁSELLENŐRZŐ RENDSZERE

Példák a kijelzőn megjelenő üzenetekre

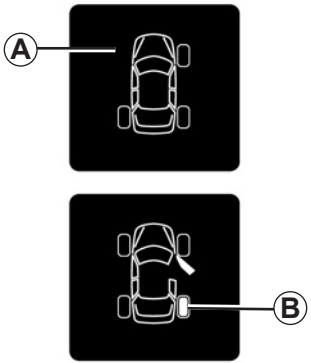

«A kerékjeladó hiányzik» vagy «A kerékjeladó nem működik»

Ha valamelyik kerék rajza eltűnik ***A***, ez a nyomásérzékelő hiányát vagy hibáját jelzi (pl. ha itt pótkerék van felszerelve).

«Autópályának megfelelő nyomásra felfújt gumiabroncs»

A gumiabroncsok nyomása nem felel meg a haladási sebességnek. Lassítson, vagy fújja fel **mind a négy** gumiabroncsot az „autópályának megfelelő nyomás”-ra (lásd „A gumiabroncsok nyomása” című részben szereplő táblázatot.

«Állítsa be a gumiabroncsok nyomását»

Felfújt gumiabroncs, ***B*** amely leeresztett állapotot mutat.

«Defekt kerékcsere»

Cserélje ki az adott kereket ***B*** vagy forduljon RENAULT szakszervizhez.

Az üzenet mellett a visszajelzőlámpa világít STOP.

DINAMIKUS MENETSTABILIZÁLÓ RENDSZER: ESP

Ez a rendszer lehetővé teszi a jármű feletti uralom megőrzését kritikus vezetési helyzetekben (váratlan tárgy kikerülése, csúszás kanyarban stb.), a rendszert alulkormányzás-védelem egészíti ki.

Ez kiegészítő segítség szélsőséges vezetési körülmények között, hogy az autó jobban alkalmazkodjon a vezető elvárásaihoz.

Természetesen a funkció nem helyettesíti a vezetőt. **Nem tolja ki a gépkocsi lehetőségeinek korlátait, és nem szabad, hogy gyorsabb vezetésre sarkalljon**.

Semmilyen körülmények között sem helyettesítheti sem az éberséget, sem a felelősségteljes vezetést (a vezetőnek mindig fel kell készülnie a váratlan eseményekre, amik bármikor adódhatnak).

A berendezés működési elve

A kormánykeréken elhelyezett érzékelő lehetővé teszi a kívánt kanyarodási ív kiszámítását.

A gépkocsin elhelyezett további érzékelők érzékelik a valódi ívet.

A rendszer összehasonlítja a vezető elvárását a valós ívvel, és ha szükséges, korrigál azáltal, hogy bizonyos fékeket működtet, vagy változtat a motor teljesítményén.

Amikor a funkció működésbe lép, a visszajelzőlámpa ***A*** villogással jelzi.

Ha a motor indításakor ez a visszajelzőlámpa világít az üzenettel « A.S.R./E.S.P. kikapcsolva», forgassa körbe teljesen a kormányt ütközéstől ütközésig a rendszer újraindításáért.

Alulkormányzás-védelem

Ez a rendszer optimalizálja az ESP működését alulkormányozottság esetén (az első futómű megcsúszása).

Működési rendellenesség

Amennyiben a rendszer működési rendellenességet észlel az «ellenőriztesse a kipörgésgátlót» vagy « E.S.P./A.S.R. üzemen kívül» üzenet jelenik meg a kijelzőegységen a visszajelzőlámpával és ***A*** együtt.

Forduljon RENAULT szakszervizhez.

KIPÖRGÉSGÁTLÓ RENDSZER (ASR)

A rendszer csökkenti a meghajtott kerekek kipörgését és így segít a gépkocsi irányításában indítási, illetve gyorsulási szituációkban.

Ez kiegészítő segítség szélsőséges vezetési körülmények között, hogy az autó jobban alkalmazkodjon a vezető elvárásaihoz.

Természetesen a funkció nem helyettesíti a vezetőt. **Nem tolja ki a gépkocsi lehetőségeinek korlátait, és nem szabad, hogy gyorsabb vezetésre sarkalljon**.

Semmilyen körülmények között sem helyettesítheti sem az éberséget, sem a felelősségteljes vezetést (a vezetőnek mindig fel kell készülnie a váratlan eseményekre, amik bármikor adódhatnak).

A berendezés működési elve

A kerekeken elhelyezett érzékelők segítségével a rendszer méri és összehasonlítja a meghajtott kerekek sebességét minden pillanatban, és így érzékeli a kipörgést.

Ha valamelyik kerék kipörög, a rendszer bekapcsolja a féket a keréken egészen addig, amíg a kerékre jutó nyomaték megfelel a kerék alatti tapadásnak.

A rendszer hat a motor fordulatszámára is, hozzáigazítva azt a kerekek tapadásához, függetlenül a gázpedál működtetésétől.

Amikor a funkció működésbe lép, a visszajelzőlámpa ***A*** villogással jelzi.

A funkció kikapcsolása

Bizonyos helyzetekben (nagyon puha talajon való közlekedéskor, hóban, sárban vagy hólánc használatakor) a rendszer csökkentheti a motor teljesítményét a kipörgés megakadályozására. Ha nem kívánja ezt a funkciót, kikapcsolhatja a kapcsoló ***1*** megnyomásával.

Az «ESP/ASR kikapcsolva» üzenet jelenik meg a kijelzőegységen, a visszajelzőlámpa kíséretében ***A***.

A funkció kikapcsolása az ESP funkciót is kikapcsolja.

Amint lehet, kapcsolja be újra, a kapcsoló ***1*** ismételt megnyomásával.

A funkció automatikusan újraaktiválódik a gyújtás bekapcsolásakor, vagy ha a gépjármű meghaladja az 50 km/h sebességet.

Körülbelül 50 km/h sebességhatár felett ezt a funkciót nem lehet kikapcsolni.

Működési rendellenesség

Ha a rendszer működési rendellenességet érzékel az «ellenőriztesse a kipörgésgátló rendszert» vagy az «ESP/ASR nem működik» üzenet jelenik meg a kijelzőegységen a visszajelzőlámpa és ***A*** kíséretében.

Forduljon RENAULT szakszervizhez.

Ha a motor indításakor ez a visszajelzőlámpa az „ASR nem működik” üzenettel együtt világít, forgassa lassan a kormányt az egyik szélső helyzettől a másikig, ezzel inicializálva a rendszert.

BLOKKOLÁSGÁTLÓ BERENDEZÉS: ABS

Hirtelen erős fékezéskor fontos, hogy minél rövidebb távolságon belül álljon meg, és hogy megőrizze a jármű kormányozhatóságát. Azt is tudjuk, hogy a különböző útfelületektől, időjárási viszonyoktól és saját reakcióinktól függően fékezéskor mindig fennáll annak veszélye, hogy a kerekek blokkolnak, megcsúsznak és a kormányzás lehetetlenné válik. A blokkolásgátló berendezés (ABS) arra szolgál, hogy ezt a veszélyt elhárítsa.

Hirtelen erős fékezéskor tehát a fékerő-szabályozó berendezés elhárítja a blokkolás veszélyét, és lehetővé teszi a jármű kormányozhatóságának, menetstabilitásának megőrzését, valamint a fékút optimalizálását nedves, csúszós, szennyezett útfelületen. Ilyen körülmények között egy váratlan akadály kikerülése még fékezés közben is lehetséges marad.

Az ABS rendszer optimalizálja a jármű fékútját, különösen, ha a tapadási viszonyok lecsökkennek (nedves vagy csúszós, illetve rossz minőségű út).

Az ABS optimalizálja a fékutat, de nem növeli meg a gumiabroncs és a talaj közötti tapadás által meghatározott fizikai lehetőségeket. A megszokott biztonsági szabályokat továbbra is feltétlenül be kell tartani (követési távolság stb.). **A nagyobb biztonság tudatában ne vállaljon több kockázatot.**

A rendszer minden egyes működésbe lépésekor rezgések érezhetők a fékpedálon. Ezek az érezhető jelenségek arra figyelmeztetnek, hogy elérte a gumiabroncsok és a talaj közötti súrlódás határát, valamint arra, hogy a sebességét igazítsa az útviszonyokhoz.

BLOKKOLÁSGÁTLÓ BERENDEZÉS: ABS (folytatás)

Az ABS berendezés hibája esetén kétféle helyzet állhat elő:

1 – A narancssárga visszajelzőlámpák és világítanak a kijelzőegységen.

A fékrendszer működik, de a blokkolásgátló nem. Forduljon mielőbb RENAULT szakszervizhez.

2 – A narancssárga visszajelzőlámpa és a fékhibát jelző piros visszajelzőlámpa kíséretében és a és gépjárműtől függően az „hibás fékrendszer” üzenet világítanak a kijelzőegységen.

Ez a fékrendszer és az ABS együttes meghibásodását jelzi. A fékrendszer részlegesen működik. Mindenesetre **veszélyes hirtelen fékezni** és a forgalmi viszonyoknak megfelelően azonnal meg kell állnia. Forduljon RENAULT szakszervizhez!

Az ABS által biztosított szabályozott fékezés független a fékpedálra gyakorolt nyomás erejétől. Ha a helyzet megkívánja, veszélyhelyzetben teljes erővel **folyamatosan fékezzen**. Szükségtelen a fékpedál pumpálása.

VÉSZFÉKEZÉST SEGÍTŐ RENDSZER

Ez az ABS kiegészítő rendszere, mely a gépkocsi féktávolságának csökkentését segíti elő.

A berendezés működési elve

A rendszer lehetővé teszi a vészfékezés érzékelését. Vészfékezés esetén a fékrásegítő azonnal maximális hatást fejt ki, és működteti az ABS-t.

Az ABS fékezés mindaddig fennmarad, amíg a pedált nem engedi fel.

A vészvillogó bekapcsolása

A vészvillogók gépkocsitól függően erőteljes lassításkor kigyulladhatnak.

Ez kiegészítő segítség szélsőséges vezetési körülmények között, hogy az autó jobban alkalmazkodjon a vezető elvárásaihoz.

Természetesen a funkció nem helyettesíti a vezetőt. **Nem tolja ki a gépkocsi lehetőségeinek korlátait, és nem szabad, hogy gyorsabb vezetésre sarkalljon**.

Semmilyen körülmények között sem helyettesítheti sem az éberséget, sem a felelősségteljes vezetést (a vezetőnek mindig fel kell készülnie a váratlan eseményekre, amik bármikor adódhatnak).

SEBESSÉGTARTÓ ÉS -HATÁROLÓ: sebességhatároló funkció

A sebességhatároló berendezés biztosítja, hogy a kiválasztott sebességértéket menet közben ne tudja túllépni.

Ez hasznos lehet például városi forgalomban vagy olyan helyeken, ahol a maximális sebesség korlátozva van (munkavégzés az úton) stb.

A rendszer körülbelül 30 km/h sebesség felett működőképes.

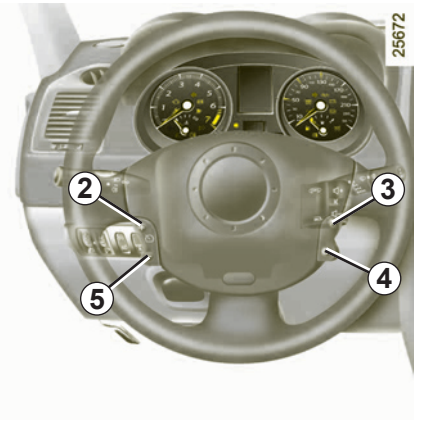

Kapcsolók

1 Központi be- és kikapcsoló.
2 A kiválasztott sebességhatár memorizálása, illetve növelése.
3 A kiválasztott sebességhatár lehívása.
4 A funkció kikapcsolása (a kiválasztott sebességhatár elmentésével).
5 A kiválasztott sebességhatár memorizálása, illetve csökkentése.

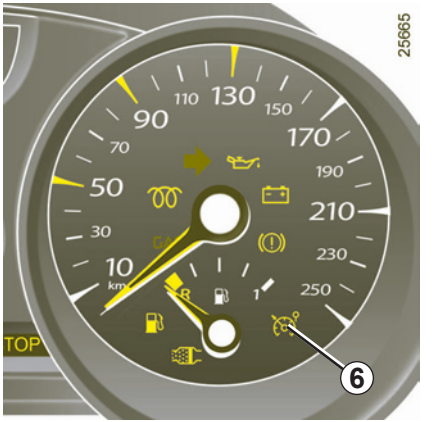

Visszajelzőlámpa *6*

A sárga visszajelzőlámpa a kijelzőegységen azt jelzi, hogy a sebességhatároló be van kapcsolva.

Amikor a funkció működik, a kijelzőegységen a „Sebességhatároló” üzenet látszik, vonalakkal együtt.

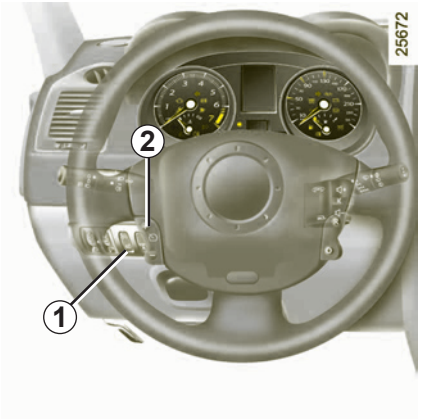

Üzembe helyezés

Nyomja meg a kapcsoló ***1*** oldalát .

A kijelzőegységen kigyullad a visszajelzőlámpa és a fedélzeti számítógép «sebességhatároló» üzemmódba vált.

A sebességhatároló funkció bekapcsolása

Állandó sebességnél (30 km/h felett) és a megfelelő sebességfokozatban nyomja meg a kapcsolót ***2***: a sebességérték memorizált.

Vezetés

Ha a határ sebességérték memorizálódott, amíg ezt a sebességértéket el nem éri, a vezetés azonos a sebességhatárolóval nem felszerelt gépkocsiéval.

Ettől kezdve a gázpedál működtetésével a beállított maximális sebesség átlépése nem lehetséges a veszélyhelyzetet kivéve (lásd „A beállított sebességhatár átlépése” című szakaszt).

A rendszer működéséből következően előfordulhat, hogy a memorizált sebesség és a kijelzőegységen leolvasható sebesség nem azonos.

A sebesség átlépése

Veszélyhelyzet

Minden pillanatban lehetőség van a sebességhatár átlépésére: nyomja be **határozottan és teljesen** a gázpedált (az „ellenállási ponton” túlhaladva a pedállal).

Amíg a beállított sebességnél gyorsabban halad, a kijelzőegységen a beállított sebesség látszik.

A veszélyhelyzet elmúltával engedje vissza a gázpedált, és a sebességhatároló funkció újra működésbe lép, amint a jármű sebessége a veszélyhelyzet előtt beállított sebesség alá csökken.

Ha a sebesség betartása nem lehetséges

Bizonyos körülmények között (például meredek lejtőn) a rendszer nem tudja a beállított sebességértéket tartani: a beállított sebesség villog a kijelzőegységen.

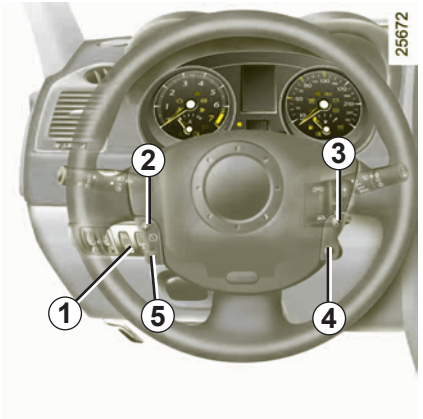

A sebesség változtatása

A sebességhatár változtatása a következő gombok egymást követő vagy folyamatos megnyomásával történhet:

– gomb ***2*** a sebességhatár növelése érdekében,

– gomb ***5*** a sebességhatár csökkentése érdekében.

A funkció kikapcsolása

A sebességhatároló funkció kikapcsolódik, ha megnyomja a következő gombok valamelyikét:

– a gomb ***4*** megnyomása esetén a sebesség értéke elmentődik, és a „memorizálva” üzenet megjelenik a kijelzőegységen,

– a gomb ***1*** megnyomása esetén nincs memorizált sebességérték, a funkció kikapcsolását a kijelzőegységen levő visszajelzőlámpa kialvása jelzi.

Az elmentett sebességérték lehívása

Ha egy sebességérték memorizálva van, akkor úgy lehet előhívni, hogy a gombot ***3*** addig tartjuk nyomva, amíg megjelenik a „Sebességhatároló” üzenet kijelzése.

A sebességtartó lehetővé teszi, hogy folyamatosan egy előre kiválasztott sebességgel haladjon, ennek a sebességnek a neve **szabályozott sebesség**.

Ez a tartott sebesség folyamatosan állítható 30 km/h értéktől kezdődően.

A sebességtartó-automatika funkció nem befolyásolja a fékrendszer működését.

Ez a vezetést segítő kiegészítő funkció. Természetesen a funkció nem helyettesíti a vezetőt. Soha nem teszi szükségtelenné a sebességkorlátozások betartását, nem teszi feleslegessé az éberséget (minden pillanatban legyen fékezésre kész) és a vezető felelősségét. A sebességtartó automatika nem használható sűrű forgalomban, kanyargós vagy csúszós úton (jegesedés, vízhártya, kavics) és kedvezőtlen időjárási körülmények között (köd, eső, oldalszél stb.).

Balesetveszély.

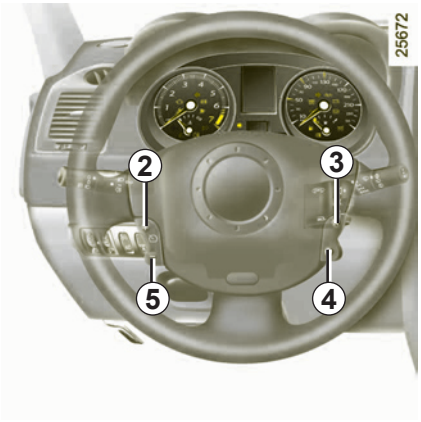

Kapcsolók

1 Központi be- és kikapcsoló.

2 A szabályozott sebesség memorizálása és aktiválása. A szabályozott sebességérték növelése.

3 Az elmentett szabályozott sebességérték előhívása.

4 A funkció leállítása (a szabályozott sebesség elmentésével).

5 A szabályozott sebesség memorizálása és aktiválása. A szabályozott sebességérték csökkentése.

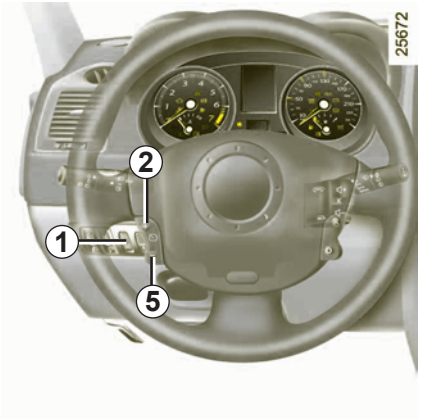

Üzembe helyezés

Nyomja meg a kapcsoló ***1*** oldalát .

A zöld visszajelzőlámpa ***6*** kigyullad a kijelzőegységen, ami azt jelzi, hogy a sebességtartó funkció működik.

Amikor a funkció működik, a kijelzőegységen a „Sebességszabályozó” üzenet látszik, vonalakkal együtt.

A sebességszabályozás indítása

Állandó sebességnél (30 km/h felett) és a megfelelő sebességfokozatban, nyomja meg a kapcsolót ***2*** vagy ***5***: a funkció aktivált és a sebességérték memorizált.

Vezetés

Ha van elmentett sebességérték és a szabályozás be van kapcsolva, leveheti a lábát a gázpedálról.

Figyelem, minden esetben tartsa a lábait a pedálok közelében, hogy vészhelyzet esetén be tudjon avatkozni.

A rendszer működéséből következően előfordulhat, hogy a memorizált sebesség és a kijelzőegységen leolvasható sebesség nem azonos.

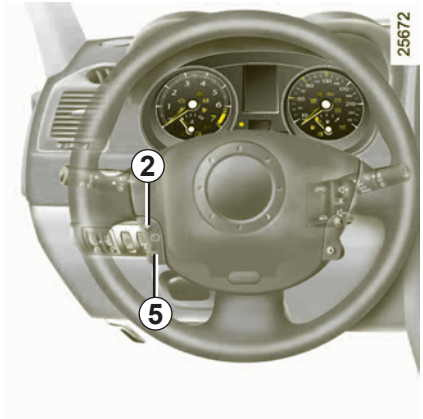

A szabályozott sebesség megváltoztatása

A szabályozott sebesség változtatása a következő gombok egymást követő vagy folyamatos megnyomásával történhet:

– gomb ***2*** a sebességhatár növelése érdekében,

– gomb ***5*** a sebességhatár csökkentése érdekében.

A sebességtartó-automatika funkció nem befolyásolja a fékrendszer működését.

A szabályozott sebesség túllépése

Veszélyhelyzet

Minden pillanatban lehetőség van a szabályozott sebesség átlépésére a gázpedál megnyomásával. Amíg a sebesség meghaladja a szabályozott sebesség értékét, a sebességérték villog a kijelzőegységen.

A veszélyhelyzet elmúlásával engedje vissza a gázpedált: a jármű automatikusan visszaáll a szabályozott sebességre.

Ha a sebesség tartása nem lehetséges

Bizonyos körülmények között (például meredek lejtőn) a rendszer nem tudja a beállított sebességértéket tartani: a beállított sebesség villog a kijelzőegységen.

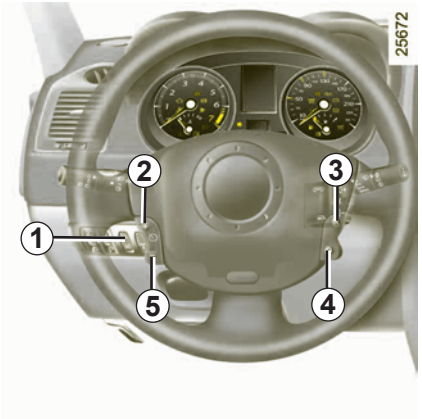

A funkció készenléti állapota

A sebességtartó funkció kikapcsolódik, ha megnyomja:

– a fékpedált,

– megnyomja a tengelykapcsoló pedált, vagy automata sebességváltó esetén üres állásba kapcsol,

– megnyomja a gombot ***4***.

A szabályozott sebesség mindhárom esetben memorizált marad és a „Memorizált” üzenet megjelenik a kijelzőegységen.

A szabályozott sebesség alkalmazása

A memorizált sebesség előhívására a gomb ***3*** megnyomásával van lehetőség (a „sebességtartó” üzenet jelenik meg a kijelzőegységen), amennyiben a gépkocsi sebessége nagyobb, mint 30 km/h; a funkció bekapcsolása előtt győződjön meg arról, hogy a forgalmi viszonyok megfelelőek-e (forgalom, úttest állapota, időjárási feltételek stb.).

A gombok ***2*** vagy ***5*** megnyomása aktiválja a sebességtartó funkciót, a memorizált sebességérték figyelembevétele nélkül: a gépkocsi aktuális sebessége lesz figyelembe véve.

A funkció kikapcsolása

Nyomja meg a központi kapcsolót ***1***. Ebben az esetben a sebességérték nem memorizálódik.

A kijelzőegységen a kijelző kialvása a funkció kikapcsolódását jelzi.

A sebességtartó funkció készenléti állapotba kapcsolása vagy kikapcsolása nem eredményezi a sebesség gyors csökkenését: ehhez fékeznie kell a fékpedál megnyomásával.

PARKOLÁST SEGÍTŐ RENDSZER

A berendezés működési elve

A hátsó lökhárítóba épített ultrahang-érzékelők mérik a tolató jármű és a mögötte levő tárgy távolságát.

Ez olyan ismétlődő hangjelzést ad, amelynek gyakorisága a jármű mögötti tárgy közelségével arányosan nő, és ha ez a távolság eléri a 25 centimétert, a hang folyamatossá válik.

Megjegyzés: Győződjön meg arról, hogy az ultrahang-érzékelőket semmi nem takarja (piszok, sár, hó stb.).

Hátramenetben az alváz sérülése esetén (például: érintkezés kiálló tárggyal, magas járdaszegéllyel vagy egyébbel) a gépjárműve tönkremehet (például: a hátsó futómű eldeformálódhat).

A baleset kockázatának elkerülése érdekében ellenőriztesse gépjárművét szakszervizzel.

Működési rendellenesség

Ha a rendszer valamilyen működési rendellenességet észlel tolatáskor, figyelmeztetésképpen egy 5 másodperces hangjelzés szól. Forduljon a márkaképviselethez.

Ez egy kisegítő funkció, amely hangjelzés segítségével jelzi a jármű és a mögötte levő tárgy távolságát tolatáskor.

Semmiképpen nem helyettesíti az éberséget vagy a vezető felelősségét a hátramenet során.

A vezetőnek mindig figyelnie kell azokra a hirtelen eseményekre, amelyek bekövetkezhetnek vezetés közben: ügyeljen arra, nincsenek-e mozgó objektumok (babakocsi, gyermek, állat, kerékpáros stb.) vagy túl pici vagy túl vékony tárgyak (közepes méretű kő, vékony oszlop, pózna stb.) a művelet során a jármű útjában.

A rendszer pillanatnyi kikapcsolása

Nyomja meg a kapcsolót, ***1*** ezzel kikapcsolja a rendszert.

A kapcsolóba épített kijelző kigyullad, ezzel jelzi, hogy a rendszer kikapcsolódott.

A kapcsoló újabb megnyomása bekapcsolja a rendszert és a kijelző kialszik.

A rendszer automatikusan bekapcsolódik a gyújtás kikapcsolása és a motor újraindítása során.

A rendszer tartós kikapcsolása

A rendszert tartósan kikapcsolhatja a kapcsoló három másodpercnél tovább tartó megnyomásával.

A kapcsolóba épített visszajelzőlámpa ilyenkor folyamatosan világít.

Az így kikapcsolt rendszer visszakapcsolható a kapcsoló három másodpercnél tovább tartó megnyomásával.

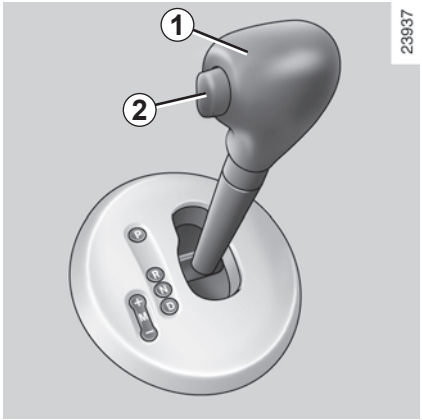

Fokozatválasztó kar *1*

P: parkolás
R: hátramenet
N: üres állás
D: automata üzemmód
4: a kapcsolt sebességfokozat kijelzése kézi üzemmódban

A kijelzőegységen lévő visszajelzőlámpa ***3*** jelzi az üzemmódot és a kapcsolt sebességfokozatot.

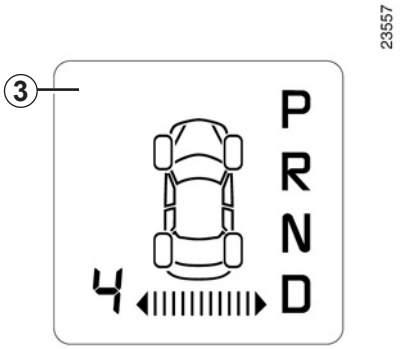

Elindulás

Ha kapcsolni akarja a **P** vagy **N** állást, kapcsolja be a gyújtást.

Tartsa a lábát a fékpedálon (a visszajelzőlámpa a kijelzőn ***3*** nem világít), vegye ki **P** állásból.

A kart a D vagy R állásba kapcsolni csak álló helyzetben benyomott fékkel és elengedett gázzal lehet.

A P állásból való kivételhez a biztosítógomb lenyomása előtt feltétlenül nyomja le a fékpedált *2*.

Vezetés automata üzemmódban

Tegye a kart **D** állásba. A legtöbb közlekedési helyzetben nem kell a sebességváltóhoz nyúlni, a sebességváltás automatikusan történik, a jármű rendszerének legalkalmasabb pillanatban, mert az automatika figyelembe veszi a jármű terhelését, az út jellegét és a vezetési stílust is.

Gazdaságos vezetés

Menet közben hagyja mindig a sebességváltó karját **D** állásban, ilyenkor a gázpedált kicsit felengedve alacsonyabb fokozat kapcsolódik be.

Gyorsítás és előzés

Nyomja meg határozottan a gázpedált (a pedál ellenállási pontján túlhaladva).

Ez lehetővé teszi, hogy a motor lehetőségeit figyelembe véve az automatika visszakapcsoljon a megfelelő fokozatba.

Vezetés kézi üzemmódban

A választókar **D** helyzetében húzza a kart balra. A kar egymást követő megnyomásai teszik lehetővé a fokozatok kézzel történő váltását:

– A sebességfokozat csökkentése érdekében a választókart nyomja hátrafelé.

– A sebességfokozat növelése érdekében előre nyomja a választókart.

A kapcsolt sebességfokozat megjelenik a kijelzőegységen.

Különleges esetek

Bizonyos vezetési helyzetekben (pl. motor védelme, dinamikus menetstabilizáló-rendszer működésbe lépése) „az automatika" maga választhat sebességfokozatot.

A hibás műveletek elkerülése céljából lehetséges az is, hogy az automatika nem hajtja végre a kézi sebességváltást: ebben az esetben figyelmeztetésül a sebességfokozat kijelzése villog néhány másodpercig.

Különleges helyzetek

– **Ha az út felszíne és minősége** miatt nem lehetséges, hogy automata üzemmódban maradjon (pl. a hegyekben), ajánlatos átváltani manuális üzemmódba.
Ez azért szükséges, hogy elkerülje az „automatika" által kezdeményezett állandó sebességváltásokat, vagy hogy hosszú lejtőknél legyen motorfék.

– **Hideg időben** a motor lefulladását elkerülendő a **P** vagy **N** helyzetből való kivétel előtt várjon néhány pillanatot, mielőtt a választókart **D** vagy **R** állásba kapcsolja.

– **Kipörgésgátló rendszer nélküli gépkocsik esetén** csúszós vagy gyengén tapadó úton induláskor a kipörgés elkerülésére ajánlott kézi üzemmódot választani és második sebességbe kapcsolni indulás előtt.

Várakozás a járművel

Amikor megállt, tartsa a lábát a féken, és tegye a kart **P** állásba: a sebességváltó üres állásban, a meghajtott kerekek mechanikusan rögzítve vannak.

Húzza be a kéziféket.

Hátramenetben az alváz sérülése esetén (például: érintkezés kiálló tárggyal, magas járdaszegéllyel vagy egyébbel) a gépjárműve tönkremehet (például: a hátsó futómű eldeformálódhat).

A baleset kockázatának elkerülése érdekében ellenőriztesse gépjárművét szakszervizzel.

Működési rendellenesség

– **Ha menet közben** a kijelzőegységen az „ellenőrizze a sebességváltót” üzenet jelenik meg a visszajelzőlámpával együtt, ez működési rendellenességet jelez.

  Forduljon azonnal márkaszervizhez.

– **Ha menet közben** a kijelzőegységen a „sebességváltó túlmelegedett” üzenet jelenik meg a visszajelzőlámpával együtt, akkor, ha a forgalom lehetővé teszi, vegye ki a választókart a **D** állásból (vagy **R** állásból): a megállások idejére tegye azt **N** állásba.

  Forduljon azonnal márkaszervizhez.

– **Az automata sebességváltós jármű mentése**, lásd az 5. fejezet „Vontatás” című részében.

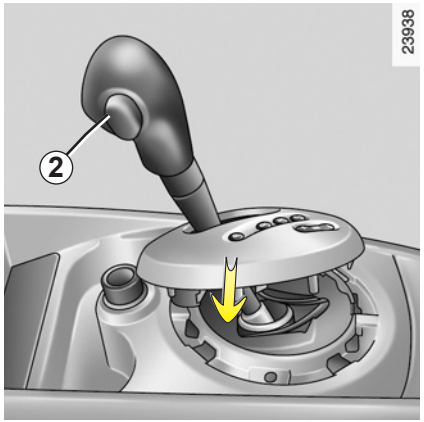

Elinduláskor, ha a sebességváltó kar **P** állásban rögzült, kézzel ki lehet szabadítani. Ehhez pattintsa le a választókar támasztékánál lévő burkolat felső részét.

Nyomja meg egyszerre a gumiharangon lévő jelzést és a választókaron lévő biztosítógombot ***2***.

3. fejezet: Kényelmi berendezések

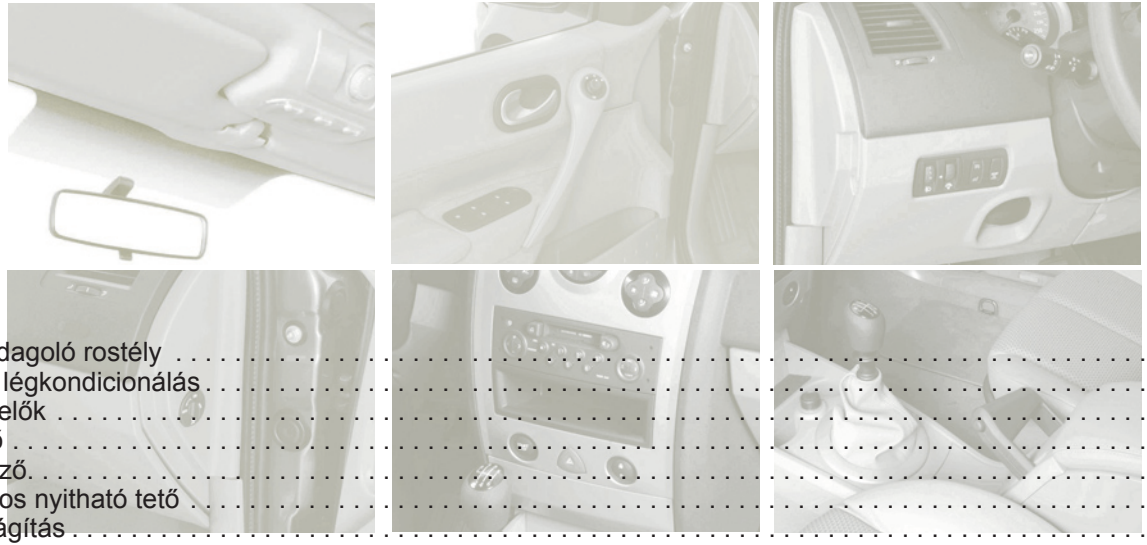

Levegőadagoló rostély 3.2
Fűtés és légkondicionálás 3.4
Ablakemelők 3.17
Szélvédő 3.20
Napellenző 3.21
Elektromos nyitható tető 3.22
Belső világítás 3.24
Rakodóhelyek/Utastér felszerelései 3.25
Hamutartó – Szivargyújtó 3.29
Hátsó ülés 3.30
Csomagtartó 3.31
Hátsó kalaptartó 3.32
Csomagszállítás a csomagtartóban 3.33
Tetőcsomagtartó 3.34

SZELLŐZŐNYÍLÁSOK (levegő-kimenet)

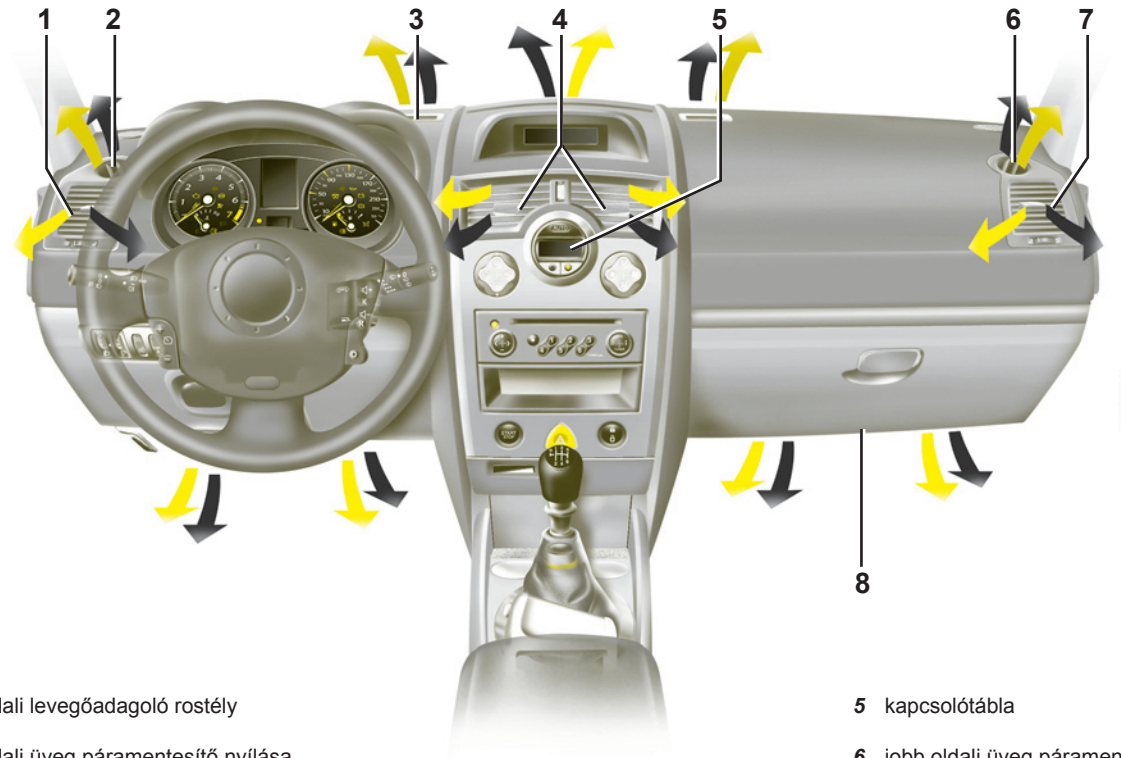

1 bal oldali levegőadagoló rostély

2 bal oldali üveg páramentesítő nyílása

3 szélvédő páramentesítő nyílás

4 középső szellőzőnyílások

5 kapcsolótábla

6 jobb oldali üveg páramentesítő nyílás

7 jobb oldali levegőadagoló rostély

8 lábfűtés nyílása

Mennyiség

Az ellenállást leküzdve állítsa be a forgatógombot ***1***.

Felfelé: maximálisan nyitott állás.

Lefelé: zárás.

Az ellenállást leküzdve állítsa be a forgatógombot ***4***.

Jobbra: teljesen nyitott állapot.

Balra: teljesen bezárt állapot.

Irány

Jobb/bal: használja a karokat ***2*** vagy ***3***.

Fel/le: húzza fel vagy nyomja le a kart ***2*** vagy ***3***.

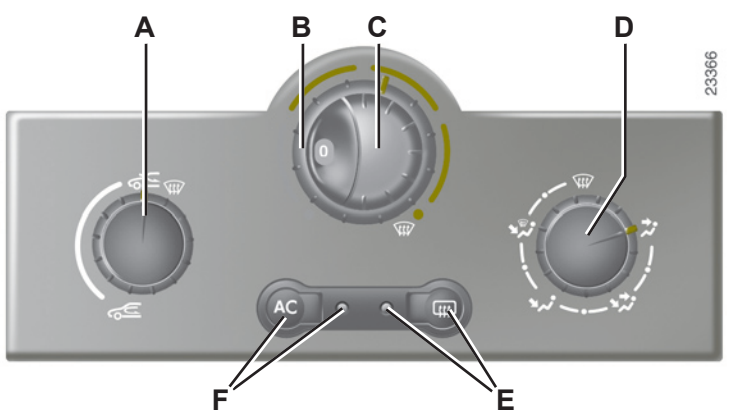

Kapcsolók

A Belső levegőkeringtető kapcsoló.

B A levegő hőmérsékletének beállítása.

C A ventilátor fordulatszámának beállítása.

D Az utastérbe befújt levegőmennyiség beállítása.

E A hátsó szélvédő és a visszapillantó tükrök (gépkocsitól függően) gyors jégmentesítésének és páramentesítésének kapcsolója és visszajelzőlámpája.

F A légkondicionáló berendezés kapcsolója és a működését jelző visszajelzőlámpa (gépkocsitól függően).

Információk és használati tanácsok: tájékozódjon a „Légkondicionálás: információk és használati tanácsok” részben.

A levegő hőmérsékletének beállítása

Fordítsa a kapcsolót ***B*** a kívánt hőmérsékletnek megfelelő állásba. A mutató minél jobban közelít a piros részhez, annál magasabb lesz a hőmérséklet.

Ha a légkondicionáló berendezést hosszabb időn keresztül használja, akkor lehet, hogy fázni fog. A hőmérséklet emeléséhez forgassa a kapcsolót ***B*** jobbra.

A levegő elosztása az utastérben

Állítsa a kapcsolóval ***D*** a mutatót a megfelelő jelzéshez.

A levegő ilyenkor csak az első szélvédő és az oldalablakok páramentesítő nyílásain áramlik.

A beáramló levegő a szélvédő és az oldalablakok páramentesítő nyílásaira, valamint az első és hátsó lábtéri szellőzőnyílások felé áramlik.

Ez a helyzet ajánlott hideg időben.

Az összes beáramló levegő az utasok lába felé áramlik.

A beáramló levegő az összes levegőnyílás, valamint az első és hátsó lábtéri szellőzőnyílások között oszlik meg.

Ez a helyzet ajánlott meleg időben.

A levegő kizárólag a szellőzőnyílások felé áramlik.

Megjegyzés: A gyors páramentesítés érdekében állítsa a kapcsolókat a megfelelő helyzetbe :

- külső levegő,
- maximális hőmérséklet,
- páramentesítés.

A légkondicionáló berendezés használata meggyorsíthatja a párátlanítást.

A légkondicionálás bekapcsolása vagy kikapcsolása

A gomb ***F*** lehetővé teszi a légkondicionálás bekapcsolását (visszajelzőlámpa világít) vagy kikapcsolását (visszajelzőlámpa nem világít).

A légkondicionáló berendezés használata lehetővé teszi:

– az utastér belső hőmérsékletének csökkentését;

– a párásodás gyors megakadályozását.

A légkondicionáló nem működik, ha a külső hőmérséklet alacsony.

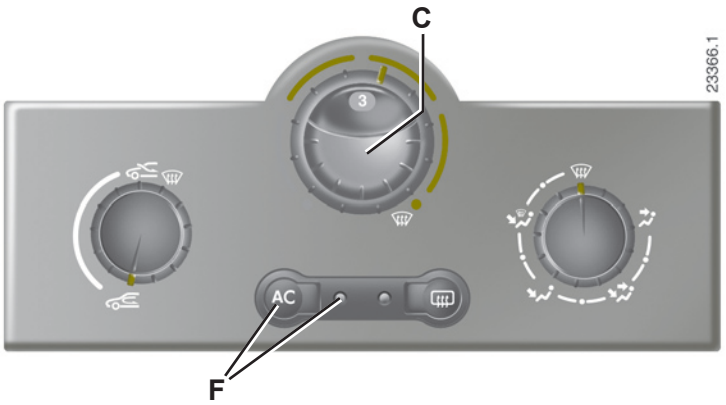

A ventilátor fordulatszámának szabályozása

Normál használat

A szellőzés bekapcsolásához, és a szellőzés erősségének beállításához forgassa a kapcsolót ***C*** a négy helyzet közül az egyikbe.

A legkisebb szellőzéshez **1** és a legerősebb szellőzéshez **4** válassza a megfelelő helyzetet.

0 állás

Ebben az állásban:

– a légkondicionálás automatikusan leáll még akkor is, ha a kapcsoló ***F*** be van kapcsolva (a visszajelzőlámpa világít);

– az utastérbe befújt levegő szellőzési sebessége nulla;

– haladáskor ennek ellenére kis mennyiségű levegő áramolhat az utastérbe.

Ezt az állást a szokásos használatnál mellőzni kell.

A belső levegőkeringetés bekapcsolása (az utastér elszigetelésével)

Fordítsa a kapcsolót ***A*** a belső levegőkeringtetés szimbóluma felé.

A berendezés újrakeringteti az utastér levegőjét úgy, hogy nem kever hozzá külső levegőt.

A belső levegő keringetése lehetővé teszi:

– a külső levegőtől való elszigetelődést (pl. szennyezett levegőjű területen való közlekedés);
– az utastér kívánt hőmérsékletének mielőbbi elérését.

Ennek a helyzetnek a hosszabb igénybevétele páraképződéshez vezethet az oldalablakokon és a szélvédőn, valamint az utastér nem cserélődő levegője kellemetlen lehet.

Amint tehát nincs szükség a belső levegőkeringtetésre, tanácsos a kapcsoló ***A*** ismételt elforgatásával a szokásos üzemmódra (külső levegő) visszaállni.

AUTOMATA LÉGKONDICIONÁLÓ BERENDEZÉS

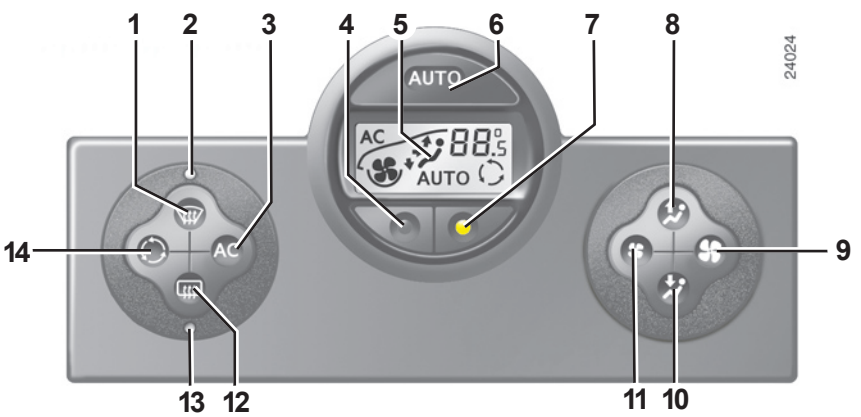

Kapcsolók

1 „Jó kilátás” kapcsoló az ablakok páramentesítésére és jégtelenítésére.

2 A „Jó kilátás” funkció visszajelzőlámpa lámpája.

3 A légkondicionáló berendezés ki- és bekapcsolója.

4 és ***7*** A levegő-hőmérséklet szabályozója.

5 Kijelző.

6 Az automata üzemmód bekapcsolása.

8 és ***10*** Az utastéri levegőelosztás szabályozása.

9 és ***11*** A ventilátor fordulatszámának szabályozása.

12 A hátsó szélvédő és a fűthető visszapillantó tükrök jégtelenítése (gépkocsitól függően).

13 A hátsó szélvédő jégmentesítéséhez tartozó visszajelzőlámpa.

14 Belső levegőkeringtető kapcsoló.

Információk és használati tanácsok

Tájékozódjon a „Légkondicionálás: információk és használati tanácsok” részben.

A gombokat ***1*** és ***12*** működés kijelzők egészítik ki (***2*** és ***13***):

– ha a visszajelzőlámpa világít, a funkció működik,

– ha a visszajelzőlámpa nem világít, a funkció nem működik.

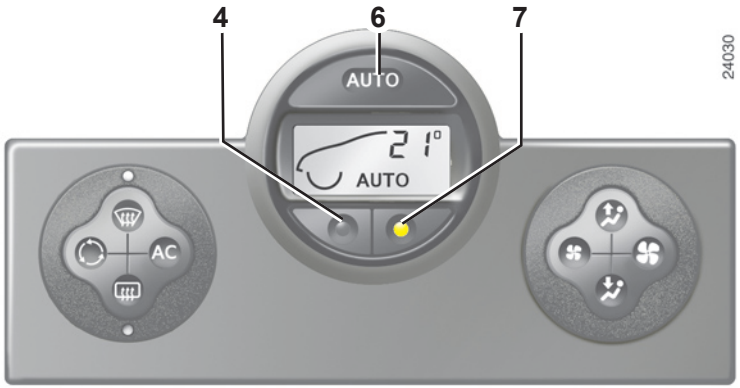

A környezet kényelme: automata üzemmód

Nyomja meg a gombot ***6***, az AUTO visszajelzőlámpa kigyullad a kijelzőn.

Az automata légkondicionáló berendezés biztosítja (a szélsőséges eseteket kivéve) az utastér kényelmét és a megfelelő kilátást, optimális fogyasztás mellett.

Ez az ajánlott használati mód.

A megfelelő kényelemérzet kialakításához és fenntartásához, és a jó kilátás fenntartásához a rendszer befolyásolja:

– a ventilátor fordulatszámát;

– a levegő elosztását;

– a belső levegőkeringetés kezelését;

– a légkondicionálás bekapcsolását és kikapcsolását;

– a levegő hőmérsékletét.

Csak a hőmérséklet és az AUTO szimbólum jelenik meg.

Az automata üzemmód által vezérelt funkciók nem jelennek meg.

– a hőmérséklet növeléséhez nyomja meg a gombot ***7***;

– A hőmérséklet csökkentéséhez nyomja meg a gombot ***4***.

Megjegyzés: A legalacsonyabb „15 °C” vagy a legmagasabb „27 °C” hőmérséklet beállítása a leghidegebb vagy legmelegebb fokozat elérését teszi lehetővé a külső hőmérséklettől függetlenül.

Automata üzemmódban (az AUTO visszajelzőlámpa világít a kijelzőn) a légkondicionáló berendezés összes funkciója a rendszer ellenőrzése alatt áll.

Ha bizonyos funkciókat módosít, az AUTO visszajelzőlámpa kialszik. Csak a módosított funkció kerül ki az automata rendszer ellenőrzése alól.

A környezet kényelme: automata üzemmód (folytatás)

A kijelzett hőmérsékleti értékek meghatározott komfortfokozatot jelentenek.

A jármű hideg vagy meleg időben történő indításakor a kijelzett érték növelése vagy csökkentése semmi esetre sem segíti a komfortérzet gyorsabb elérését, hiszen a rendszer a kijelzett komfortfokozattól függetlenül optimalizálja a hőmérséklet csökkentését vagy növelését (a szellőzés nem azonnal a maximális sebességen indul: fokozatosan növekszik mindaddig, amíg a vízhőmérséklet eléri a megfelelő értéket, ez pedig néhány másodperctől több percig is eltarthat).

Hacsak nem különösen zavaró, a műszerfali szellőzőnyílásokat állandóan nyitva kell tartani.

Az automata üzemmód módosítása

A rendszer szokásos üzemmódja az automata üzemmód, de Önnek módjában áll a rendszer által felajánlott beállításokon (levegőelosztás stb.) változtatni; a módosítási lehetőségek leírását a következő oldalakon találja.

Az automata üzemmód az ajánlott használati mód: az automata légkondicionáló berendezés biztosítja (a szélsőséges eseteket kivéve) az utastér kényelmét és a megfelelő kilátást, optimális fogyasztás mellett.
A módosítási lehetőségek a következő oldalakon szerepelnek.

Amint lehetséges, térjen vissza az automata üzemmódba.

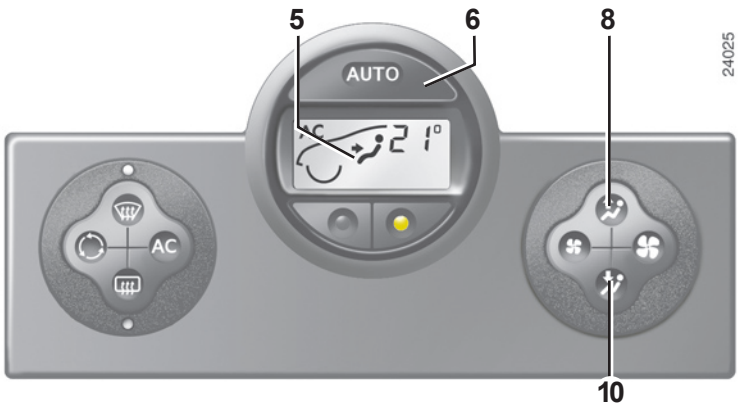

A levegő elosztása az utastérben

A levegő elosztásához öt kombináció áll rendelkezésre, amelyek közül a gombok ***8*** és ***10*** egymás utáni lenyomásával lehet választani. A kijelzőn nyilak ***5*** mutatják, hogy melyik kombinációt választotta:

A levegő ilyenkor csak az első szélvédő és az oldalablakok páramentesítő nyílásain áramlik.

A levegő az első szélvédő és az első oldalablakok páramentesítő nyílásain át, és az utasok lába felé áramlik.

A levegő kizárólag a szellőzőnyílások felé áramlik.

A beáramló levegő az összes levegőnyílás és az utasok lába felé áramlik.

Az összes beáramló levegő az utasok lába felé áramlik.

A levegőelosztás kézi beállításakor a kijelzőn ***5*** kialszik a működést visszajelzőlámpa (automata üzemmód), a rendszer ekkor csak a levegőelosztást nem ellenőrzi.

Az automata üzemmódba való visszatéréshez nyomja meg a gombot ***6***.

A ventilátor fordulatszámának módosítása

Az automata üzemmódban a rendszer felügyeli a ventilátor fordulatszámát, amely optimális a megfelelő komfortfokozat eléréséhez és megtartásához.

Ha megnyomja a gombokat ***9*** és ***11***, akkor kilép az automata üzemmódból.

Ezek a gombok lehetővé teszik a ventilátor fordulatszámának növelését vagy csökkentését.

A légkondicionálás bekapcsolása vagy kikapcsolása

Automata üzemmódban a rendszer felügyeli a légkondicionálás bekapcsolását és kikapcsolását a külső időjárási viszonyoknak megfelelően.

Ha megnyomja a gombot, ***3*** akkor kilép az automata üzemmódból: a kijelző ***5*** AUTO visszajelzőlámpája elalszik.

A gomb ***3*** a légkondicionáló berendezés bekapcsolására (a kijelző visszajelzőlámpája világít) vagy kikapcsolására (a visszajelzőlámpa kialszik) szolgál.

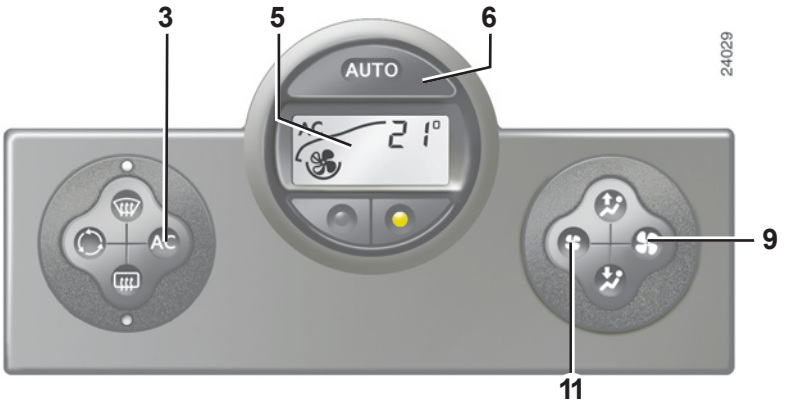

Megjegyzés: a «jó kilátás» üzemmód a légkondicionálás bekapcsolását is eredményezi (visszajelzőlámpa világít). Az automata üzemmódba való visszatéréshez nyomja meg a gombot ***6***.

Automata üzemmódban, ha kint hideg van, a ventilátor nem indul mindig a maximális fordulatszámmal: a fordulatszám akkor emelkedik, amikor a motor hőmérséklete elegendő az utastér levegőjének fűtéséhez. Ez néhány másodperctől több percig is eltarthat.

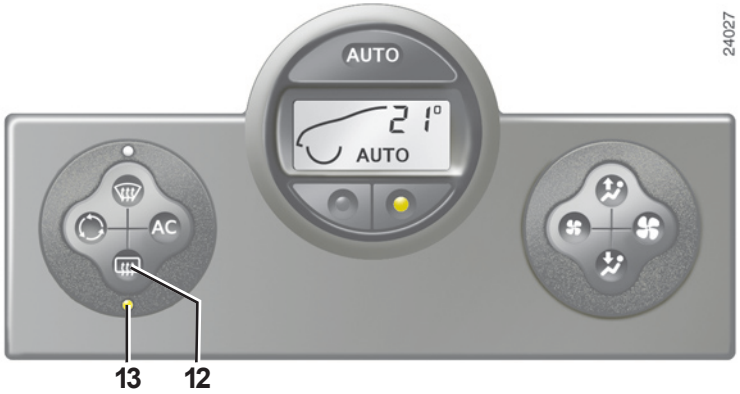

A hátsó szélvédő páramentesítése és jégmentesítése

Nyomja meg a gombot ***12***, a működés visszajelzőlámpája kigyullad ***13***.

Ez a funkció a hátsó ablak és az elektromosan fűthető visszapillantó tükrök (ha a gépkocsi fel van ezzel szerelve) gyors elektromos páramentesítését teszi lehetővé.

Ebből a funkcióból úgy léphet ki, hogy újra megnyomja a gombot ***12***. Ennek hiányában a páramentesítés automatikusan áll le.

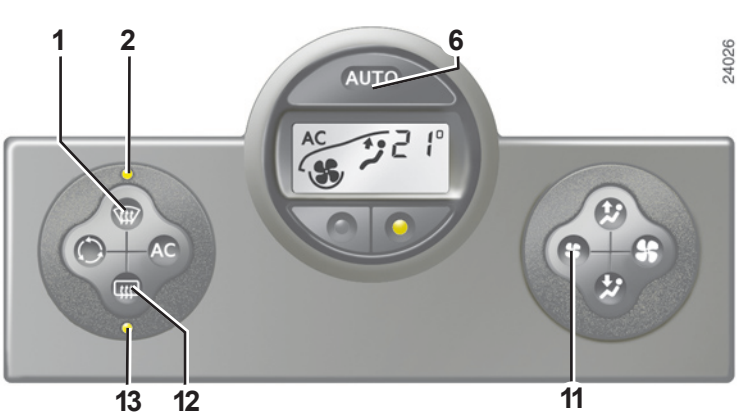

„Jó kilátás” funkció

Nyomja meg a gombot ***1***, a működés visszajelzőlámpája kigyullad ***2***.

Az AUTO gomb visszajelzőlámpája (amely a kijelzőn található) kialszik.

Ez a funkció a szélvédő, az első oldalablakok és a visszapillantó tükrök (gépkocsitól függően) gyors jégmentesítését és párátlanítását teszi lehetővé.

Automatikusan elindítja a légkondicionálást, és a hátsó szélvédő jégtelenítését (visszajelzőlámpa ***13***); a belső levegőkeringtetést leállítja.

Nyomja meg a gombot ***12***, ha nem akarja a hátsó szélvédőfűtést működtetni; a visszajelzőlámpa ***13*** kialszik.

Megjegyzések: ha csökkenteni akarja a beáramló levegő mennyiségét (ami bizonyos zajokat okozhat az utastérben), akkor nyomja meg a gombot ***11***.

Ebből a funkcióból úgy tud kilépni, hogy megnyomja:

– még egyszer a gombot ***1***,

– a gombot ***6*** (az AUTO visszajelzőlámpa kigyullad a kijelzőn).

A belső levegőkeringtetés használata

Ha egyszer nyomja meg a gombot, ***14*** akkor bekapcsolódik a belső levegőkeringetés (a kijelzőn kigyullad a szimbólum).

A levegőkeringetés közben kívülről nem jut levegő az utastérbe, hanem az utastér levegőjének keringetése történik.

A levegőkeringetés lehetővé teszi, hogy a külső hatásoktól elszigetelje az utasfülkét (szennyezett területen való áthaladás stb.).

A kapcsoló ezen állásának hosszantartó használata a nem cserélődő levegő miatt szagok, az ablakokon pedig pára megjelenésével járhat.

Tanácsos tehát visszatérni a normál működéshez (külső levegő vagy automatikus levegőkeringetés) újra megnyomva a gombot, ***14*** ha már a belső levegő keringetése nem szükséges.

Fogyasztás

Ha a légkondicionálás be van kapcsolva, az üzemanyagfogyasztás emelkedése normális jelenség (különösen városban).

Az automatikus üzemmóddal nem rendelkező légkondicionáló berendezéssel felszerelt gépkocsikon kapcsolja ki a rendszert, ha annak működése már nem szükséges.

Néhány tanács az üzemanyag-fogyasztás csökkentése, és ennek megfelelően a károsanyag-kibocsátás csökkentése érdekében:

Ha lehet, inkább nyitott szellőzőnyílásokkal és zárt ablakokkal közlekedjen.

Ha a gépkocsival hőségben vagy tűző napon parkolt, indulás előtt szellőztessen néhány percig, a meleg levegő eltávolítása érdekében.

Karbantartás

Az ellenőrzés gyakoriságát illetően tájékozódjon a gépkocsi karbantartási füzetében.

Működési rendellenesség

Általában működési rendellenesség esetén forduljon RENAULT szakszervizhez.

– **A jégtelenítés, a páramentesítés vagy a légkondicionálás alacsony hatásfoka.** Ezt az utastéri szűrő szűrőbetétjének elszennyeződése is okozhatja.

– **A légkondicionáló nem hűt.** Ellenőrizze a szabályozókapcsolók megfelelő helyzetét és a biztosítékok állapotát. Ellenkező esetben állítsa le a működést.

– **Víz jelenléte a gépkocsi alatt.** A légkondicionálás hosszabb használata után normális jelenség, ha a jármű alatt kondenzvíz megjelenését tapasztaljuk.

Ne nyissa ki a hűtőközeg rendszerét. Bőrre vagy szembe kerülve sérüléseket okozhat.

ELEKTROMOS ABLAKEMELŐ

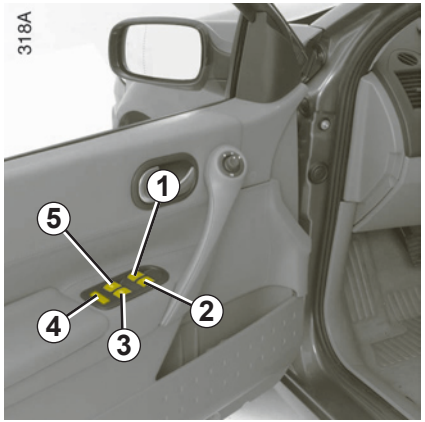

Bekapcsolt gyújtásnál, nyomja meg az adott ablak ablakemelő kapcsolóját, a kívánt magasságig történő leengedéshez (a hátsó ablakok nem engedhetők le teljesen).

Húzza fel az adott ablak kapcsolóját, hogy az üveg a kívánt szintre emelkedjen.

A vezetőülésnél

Nyomja meg a következő kapcsolók valamelyikét:

1 a vezetőoldali ablak esetén;
2 az első utasoldali ablak esetén;
3 és ***5*** a hátsó üléseknél.

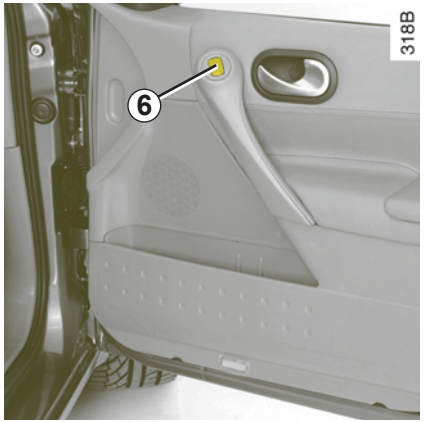

Az első utasülésnél

Nyomja meg a kapcsolót ***6***.

A hátsó üléseknél

Nyomja meg a kapcsolót ***7***.

Hátsó utasok biztonsága

A vezető letilthatja a hátsó ablakemelők és - gépjárműtől függően - a hátsó ajtók használatát a gomb ***4*** megnyomásával a rajz felőli oldalon.

A vezető felelőssége

Ne hagyja soha a RENAULT kártyát a járműben, ha ott gyermek (vagy állat) marad. Véletlenül is működésbe hozhatják az elektromos ablakemelőket, becsíphetik valamely testrészüket (nyak, kar, kézfej stb.), és ezáltal súlyos sérülést szenvedhetnek. Becsípődés esetén azonnal fordítsa meg a mozgásirányt az adott kapcsoló megnyomásával.

ELEKTROMOS ABLAKEMELŐK (folytatás)

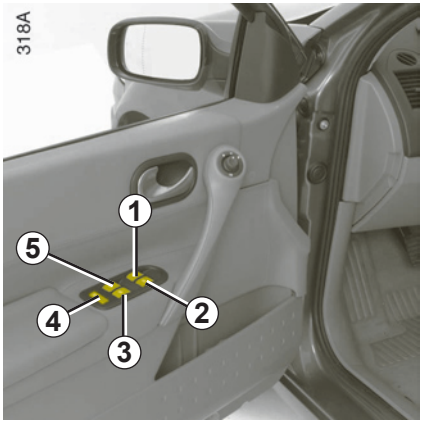

Az egyszeri gombnyomásos üzemmód az ablakemelők korábban ismertetett funkcióihoz kapcsolódik.
Ha van a járművön, akkor lehet csak a vezető melletti ablakon vagy az összes ablakon.

Használja a kapcsolókat ***1***, ***2***, ***3***, ***5***, ***6*** vagy ***7***.

A rendszer működése:

– bekapcsolt gyújtással működik;

– kikapcsolt gyújtás mellett a vezetőoldali ajtó kinyitásáig (körülbelül 20 perc).

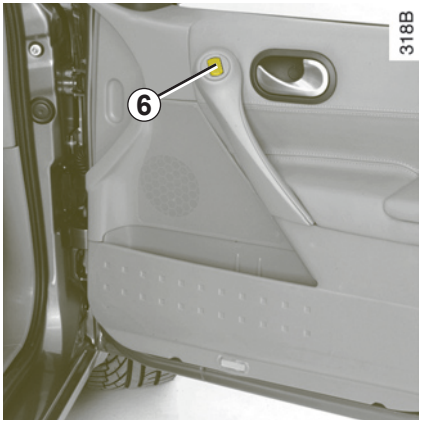

Hátsó utasok biztonsága

A vezető letilthatja a hátsó ablakemelők és - gépjárműtől függően - a hátsó ajtók használatát a gomb ***4*** megnyomásával a rajz felőli oldalon.

A vezető felelőssége

Ne hagyja soha a RENAULT kártyát a járműben, ha ott gyermek (vagy állat) marad. Véletlenül is működésbe hozhatják az elektromos ablakemelőket, becsíphetik valamely testrészüket (nyak, kar, kézfej stb.), és ezáltal súlyos sérülést szenvedhetnek.
Becsípődés esetén azonnal fordítsa meg a mozgásirányt az adott kapcsoló megnyomásával.

Működés

– **Nyomja le teljesen és röviden** az adott gombot: az üveg teljesen lesüllyed.

– **Húzza fel teljesen és röviden** a megfelelő gombot: az üveg teljesen felemelkedik.

Ha a működés közben megnyomja a kapcsolót, az üveg mozgása megáll.

Az ablakok zárása távirányítással

(az összes ablakon impulzusos elektromos ablakemelővel felszerelt gépkocsik esetén).

Az ajtók kívülről történő bezárásánál **a RENAULT kártya zárógombjának két gyors egymás utáni megnyomásával, vagy szabad kéz üzemmódban az ajtók vagy a csomagtér ajtó gombjának működtetésével** az ablakok automatikusan bezáródnak.

Különlegesség
Ha az ablak akadályba ütközik a mozgása során (pl. valakinek az ujjai, állat lába, faág stb.), megáll és visszaereszkedik néhány centimétert.
Ajánlott úgy használni a rendszert, hogy közben a felhasználó jól látja a gépkocsit, és senki nem tartózkodik a gépkocsiban.

Működési rendellenességek

Ha valamelyik ablak nem záródik, a rendszer folyamatos üzemmódba áll vissza, nyomja meg az adott kapcsolót annyiszor, hogy az ablak teljesen bezáródjon. Tartsa lenyomva a kapcsolót (mindig a záró oldalon) mintegy három másodpercig, majd engedje le és húzza vissza teljesen az ablakot a rendszer inicializálása érdekében.
Ha szükséges, keressen fel márkaszervizt.

Az ablakok zárása súlyos sérüléseket okozhat.

Hátsó mechanikus ablakemelők

Működtesse a hajtókart ***1***.

Hátsó mechanikus ablakemelők

Működtesse a hajtókart ***1***.

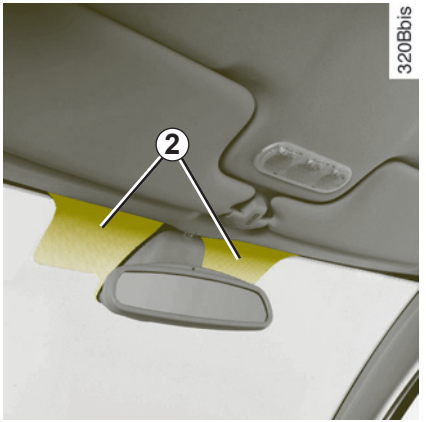

Hővisszaverő felülettel ellátott szélvédő

(típustól függően)

Ez a módszer lehetővé teszi a napsugarak behatolásának korlátozását azzal, hogy visszaveri azokat (különösen infravörös sugarak esetén).

A kártyák elhelyezésére kétféle lehetőség van ***2*** (például autópálya-matrica, parkolójegy stb.), a visszapillantó tükör két oldalán.

NAPELLENZŐ

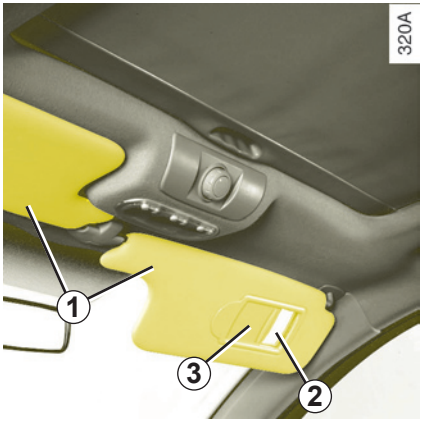

Első napellenző

Hajtsa le a napellenzőt ***1*** a szélvédőre, vagy akassza ki és hajtsa az oldalablakra.

Nem világító szépítkezőtükör *2*

Csúsztassa el a fedelet ***3***.

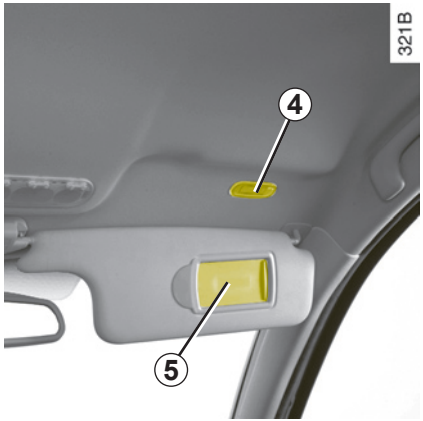

Világító szépítkezőtükrök

Csúsztassa el a fedelet ***5***.

A világítás ***4*** automatikus.

Hátsó napellenző

Húzza felfelé a napellenzőt a nyelvnél fogva ***6***, hogy a kapocs a helyére kerüljön (ellenőrizze, hogy a kapocs rendesen bekattant-e).

ELEKTROMOS NYITHATÓ TETŐ

A rendszer működik:

– bekapcsolt gyújtással működik;

– kikapcsolt gyújtás mellett a vezetőoldali ajtó kinyitásáig (körülbelül 20 perc).

Napellenző ponyva

A napellenző ponyvát mindig akkor mozgassa, amikor a nyitható tető zárva van:

– **a napellenző ponyva kinyitása:** tolja a fogantyút ***1***, majd kísérje végig a napellenző ponyvát egészen a feltekerő szerkezetig;

– a **napellenző ponyva bezárása:** húzza a fogantyút addig, ***1*** amíg a retesz be nem kattan.

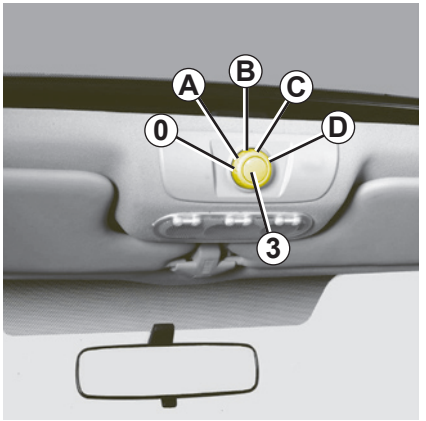

A nyitható tető billentése

– **Kinyitás:** nyissa ki a napellenző ponyvát, majd forgassa a kapcsolót ***2*** az ***A*** helyzetbe;

– **zárás:** állítsa vissza a gombot ***2 0*** állásba.

A nyitható tető csúsztatása

– **Nyitás:** nyissa ki a napellenző ponyvát, majd állítsa a gombot ***2 B***, ***C*** vagy ***D*** állásba, a kívánt nyitásnak megfelelően;

– **zárás:** állítsa vissza a gombot ***2 0*** állásba.

– Soha ne használja a nyitható tetőt, ha a napellenző zárva van.

– Soha ne induljon el nyitott tetővel és zárt napellenző ponyvával.

A vezető felelőssége

Ne hagyja soha a RENAULT kártyát a járműben, ha ott gyermek (vagy állat) marad. Véletlenül is működésbe hozhatják az elektromos nyitható tetőt, és valamelyik testrészüket (nyak, kar, kéz stb.) becsíphetik. Súlyos sérülések is előfordulhatnak.

Becsípődés esetén azonnal fordítsa meg a mozgásirányt úgy, hogy a gombot ***2*** teljesen jobbra forgatja (***D*** állás).

A nyitható tető bezárása távirányítóval

(az összes ablakon impulzusos elektromos ablakemelővel felszerelt gépkocsik esetén).

Az ajtók kívülről történő bezárásánál a RENAULT kártya zárógombjának két gyors egymás utáni megnyomásával, vagy szabad kéz üzemmódban az ajtók vagy a csomagtér ajtó gombjának működtetésével az ablakok és a nyitható tető automatikusan bezáródnak.

Ha a nyitható tetőt távirányítóval zárta be, akkor a nyitható tető egy gombnyomásra ***3*** a zárás előtti helyzetig kinyílik.

Különlegesség

A biztonság érdekében a rendszer erőhatárolóval van felszerelve; ha az üveg akadályba ütközik (pl. valakinek az ujja, egy állat mancsa, egy faág stb.), akkor megáll, és visszamegy néhány centimétert.

Ennek ellenére ajánlott úgy használni a rendszert, hogy közben a felhasználó jól látja a gépkocsit, és senki nem tartózkodik a gépkocsiban.

A tető zárása súlyos sérüléseket okozhat.

A nyitható tető bezáródásakor tapasztalt működési rendellenességek

Ebben az esetben ellenőrizze, hogy nincs-e akadály, majd forgassa a kapcsolót ***2*** **0** állásba, majd tartsa lenyomva a kapcsolót ***3*** a nyitható tető teljes becsukódásáig.

Figyelem, a művelet alatt a nyitható tető erőhatároló funkciója ki van kapcsolva.

Minél előbb keresse fel a legközelebbi RENAULT szakszervizt.

Használati tanácsok

– **Tetőrúddal felszerelt jármű**

Ebben az esetben általában nem ajánlott a nyitható tető használata.

A nyitható tető használata előtt ellenőrizze a tetőcsomagtartóra szerelt tárgyakat vagy berendezéseket (kerékpártartó, tetőbox stb.): legyenek megfelelően rögzítve és a terjedelmük ne akadályozza a nyitható tető működését.

Az alkalmazható csomagtartókat illetően forduljon RENAULT szakszervizhez.

– **ellenőrizze**, hogy a nyitható tető jól be van-e zárva, amikor kiszáll a járműből;

– **takarítsa le** három havonként a tömítőgumikat a szakszervizeink által ajánlott tisztító-szerekkel;

– **ne nyissa ki** a tetőt rögtön eső vagy autómosás után.

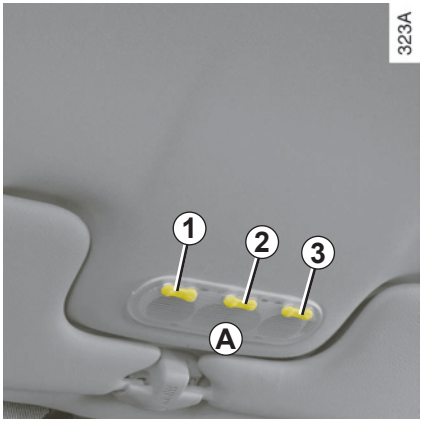

Mennyezetlámpa *A* vagy *B*

Nyomja meg a kapcsolót, ***2*** vagy ***5*** ezzel választ a következők közül:

– állandó világítás;

– bármelyik ajtó kinyitására bekapcsolódó világítás. Csak akkor alszik ki, ha a megfelelő ajtók teljesen be vannak csukva: ez esetben is késleltetéssel alszik ki;

– azonnali kikapcsolás.

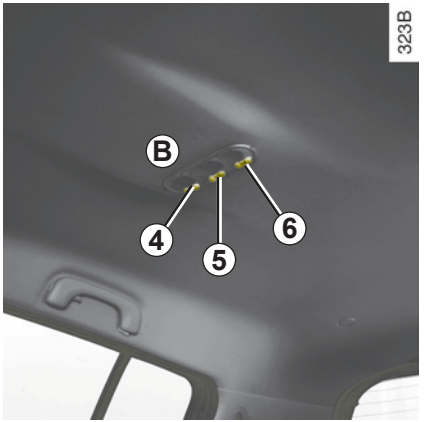

Olvasólámpák

Az első ülésnél a vezetőoldalon nyomja meg a gombot, ***1*** az utasoldalon a gombot ***3***.

A hátsó üléseknél nyomja meg a kapcsolót ***4*** vagy ***6***.

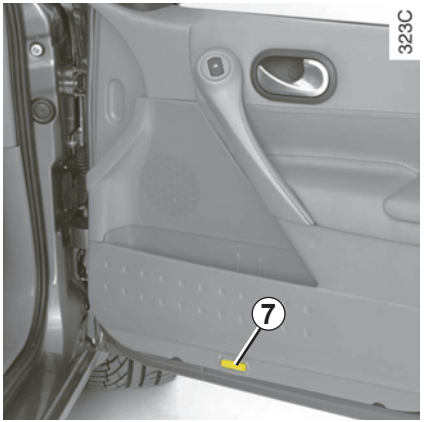

Ajtómegvilágítás

Az egyes lámpák ***7*** az egyes ajtók kinyitásakor kapcsolódnak be.

Az ajtózárak, az ajtó vagy a csomagtartóajtó kinyitásakor a mennyezeti világítás és a padlóvilágítás bekapcsolódik.

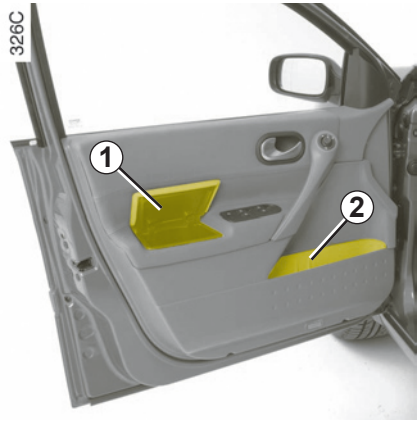

Az első ajtók könyöktámaszaiban lévő rakodórekeszek *1*

Ajtók rakodóhelyei *2*

Hamutartót vagy poharat lehet beletenni.

A vezető előtt semmiféle tárgy nem lehet a padlón, hirtelen fékezéskor ezek a pedálok alá csúszhatnak és megakadályozhatják azok használatát.

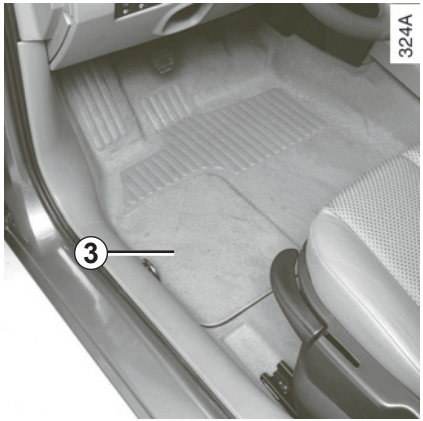

A vezetőoldali padlólemez *3* és az utasoldali padlólemez alatt lévő rakodórekeszek fedelei

Megjegyzés: ezekre a helyekre térképet, törlőruhát, zseblámpát, iratokat lehet rakni (jegyzet, karbantartási füzet stb.).

Tároló a szélvédőnél *4*

Rakodóhelyek az első középső könyöktámaszban

Emelje fel a fedelet ***5***.

Utasoldali rakodómélyedések

A kinyitáshoz húzza meg a nyelvet ***6***.

Ebbe a rakodórekeszbe A4 formájú dokumentum, nagy üveg víz stb. helyezhető.

Ehhez a rakodóhelyhez egy külső szellőzőnyílás, és bizonyos járműveken légkondicionált levegő vezeték csatlakozik.

Megjegyzés

Bizonyos járműveken az utasoldali rakodóhelyek az ajtókkal együtt bezáródnak.

Dokumentumtartó *8*

Térkép, autópályajegyek stb. elhelyezésére alkalmas.

Pohártartó *9*

A sebességváltó kar előtt és az első és hátsó oldalsó rakodórekeszekben találhatók.

Megjegyzés: a hamutartó ezekre a helyekre is betehető.

Rakodóhelyek a hátsó könyöktámaszon

Engedje le a könyöktámaszt ***10***, emelje fel a fedelet ***11*** a nyitófogantyúval ***12***.

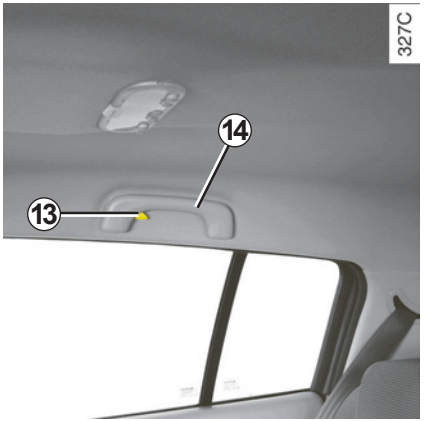

Ruhaakasztó *13*

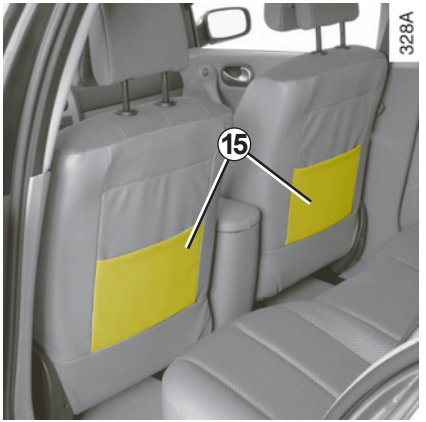

Rakodózseb az első ülésen *15*

Kapaszkodófogantyú *14*

A menet közben történő kapaszkodásra szolgál.

Ne használja a gépkocsiba történő beszálláskor vagy kiszálláskor.

HAMUTARTÓ - SZIVARGYÚJTÓ

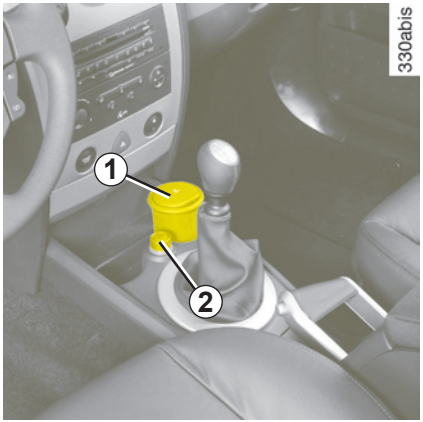

Hamutartó *1*

Kiszedhető hamutartó, amely beleillik a gépkocsiban található pohártartókba.

Szivargyújtó *2*

Bekapcsolt gyújtásnál nyomja be a szivargyújtót **2**.

Ha a spirál izzik, a gyújtó kis kattanás kíséretében magától visszaugrik és kivehető. Húzza ki. Használat után nyomja vissza a helyére, de ne nyomja be teljesen.

Segédberendezések csatlakozója

Bizonyos járműveken a szivargyújtó helyén van ***2***.

A RENAULT által jóváhagyott berendezések csatlakoztatására szolgál, amelyeknek teljesítménye legfeljebb 120 W (feszültség: 12 V).

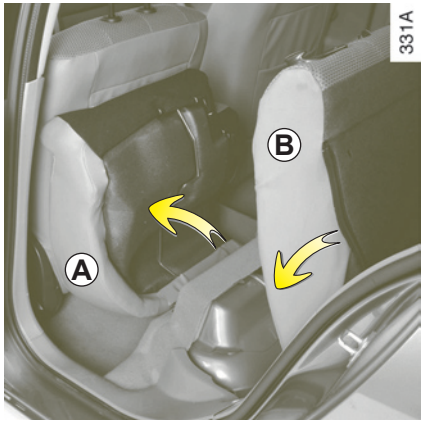

A hátsó ülések ülőrészét és az üléstámlát terjedelmes tárgyak szállításakor le lehet hajtani.

Az ülőfelület előrehajtásához

Döntse az ülőrészt ***A*** az első ülésnek.

A háttámla előrehajtása

Miután felhajtotta az ülőrészt, engedje le a hátsó fejtámlákat, lásd a „Hátsó fejtámlák” című fejezetet, majd húzza meg a kart ***1*** és engedje le az üléstámlát (üléstámlákat) ***B***.

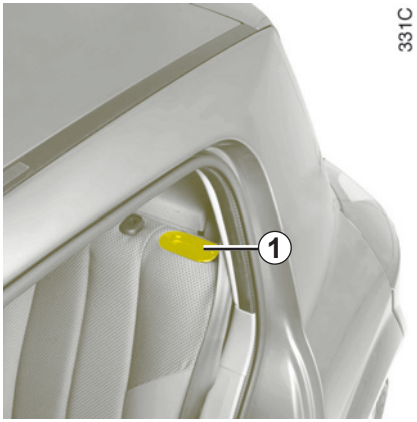

Csomagok szállítása

Ha csomagot akar helyezni a visszahajtott üléstámlára, a visszahajtás előtt feltétlenül húzza ki a fejtámlákat, és a visszahajtást úgy végezze, hogy a háttámla minél jobban az ülőrészre támaszkodjon. Lásd a 3. fejezet „Csomagszállítás a csomagtartóban” című részt.

Megjegyzés: mielőtt az üléstámla kisebbik részét (gépkocsitól függően) lehajtja, ne felejtse el a középső övnyelvet bepattintani a megfelelő házba, és csak ezután hajtsa le az ülőrészt, majd az üléstámlát.

– **Amikor a háttámlát visszaállítja**, győződjön meg arról, hogy a háttámla rendesen rögzítve van-e.

– **Ha üléshuzatot használ**, győződjön meg arról, hogy nem akadályozza a háttámla rögzítésének zárszerkezetét.

– Ellenőrizze a biztonsági övek és rögzítőházak megfelelő helyzetét.

– Állítsa be a fejtámla helyzetét.

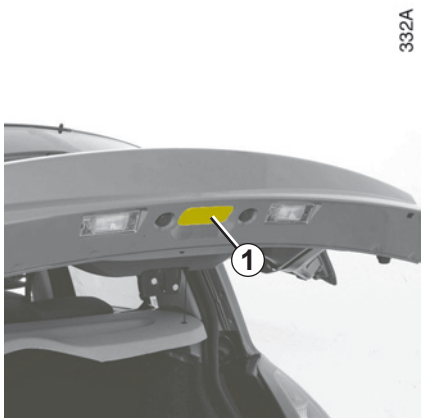

Kinyitás

Nyomja be a gombot ***1*** és emelje fel a csomagtartó ajtaját.

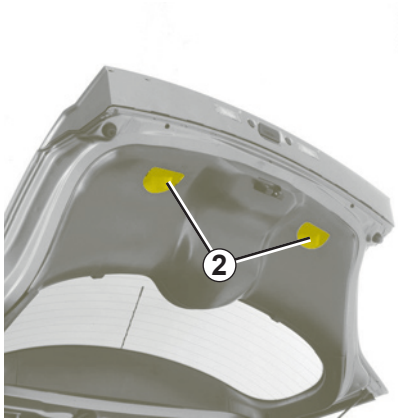

Bezárás

Először engedje le a csomagtérajtót a belső fogantyúk segítségével ***2***.

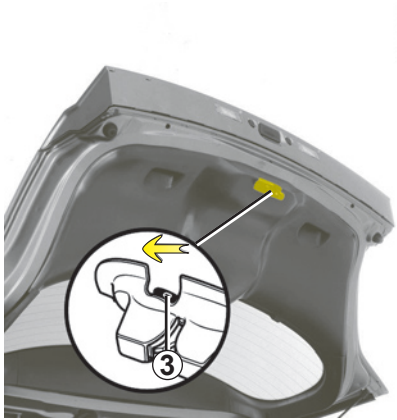

Az ajtók kézi kinyitása belülről

Ha nem lehetséges a csomagtartófedél automatikus nyitása, lehetőség van a kézzel belülről való nyitásra.

– hajtsa le a hátsó üléstámlát (üléstámlákat), hogy hozzáférjen a csomagtartóhoz,

– dugjon egy ceruzát vagy hasonló tárgyat a nyílásba ***3*** és csúsztassa el az egészet a rajzon látható módon,

– a kinyitáshoz nyomja meg a csomagtartóajtót.

HÁTSÓ KALAPTARTÓ

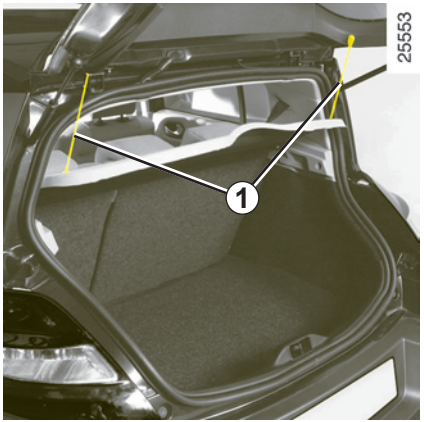

Leszerelés

Akassza ki a két tartózsinórt ***1***;

Emelje meg finoman a kalaptartót és húzza maga felé.

A visszaszereléshez hajtsa végre a leszerelés lépéseit fordított sorrendben.

Kishaszonjármű esetén akassza ki a rögzítéseket ***2*** a kalaptartó mindegyik oldalán, majd vegye ki a kalaptartót a hátsó ajtón keresztül.

A visszaszereléshez hajtsa végre a leszerelés lépéseit fordított sorrendben.

Ne tegyen csomagokat, de főleg nehéz tárgyakat a kalaptartóra. Hirtelen fékezés esetén ezek elszabadulva az utasoknak sérüléseket okozhatnak.

CSOMAGSZÁLLÍTÁS A CSOMAGTÉRBEN

A szállítandó tárgyakat mindig úgy helyezze el a csomagtérben, hogy azok legnagyobb felülete támaszkodjon.

– A hátsó ülések háttámlájának, ami a szokásos terhelésnek felel meg (***A*** eset).

– A visszahajtott ülőlapnak, ami megfelel a maximális terhelésnek (***B*** eset).

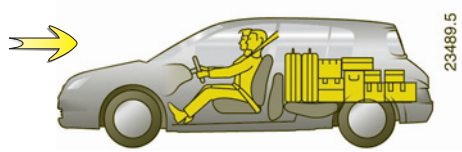

Ha csomagot akar helyezni a visszahajtott üléstámlára, a visszahajtás előtt feltétlenül húzza ki a fejtámlákat, és a visszahajtást úgy végezze, hogy a háttámla minél jobban az ülőrészre támaszkodjon.

A nehezebb csomagokat, tárgyakat mindig közvetlenül a csomagtér alján helyezze el. Használja a csomagtér alján található rögzítési pontokat, ha vannak. A csomagokat úgy kell elhelyezni, hogy egyetlen csomag se repülhessen előre az utasok felé hirtelen fékezéskor. Kapcsolja be a hátsó ülések biztonsági öveit még akkor is, ha nincsenek utasok.

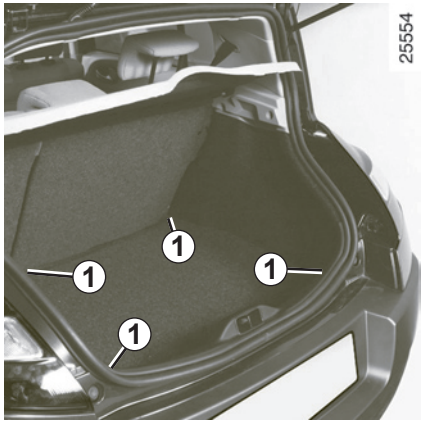

A rögzítőhorgok helye *1*

A csomagtartóban szállított tárgyak rögzítését szolgálják (térjen vissza a «Tárgyak szállítása a csomagtartóban» című részhez).

Mindegyik tetődíszléc két, a tetőrudak rögzítési pontjait takaró fedéllel van felszerelve.

Mindegyik fedelet elfordítható lap zárja ***1***.

Hozzáférés a rögzítési pontokhoz

Mindegyik lapot ***1*** fordítsa felfelé.

A tetőcsomagtartó felszerelésekor gyűjtse össze a záródugókat valamennyi rögzítési pontról.

A tetőcsomagtartó leszerelése után azokat gondosan tegye vissza a helyükre.

Ha a jármű nincs ilyen lappal felszerelve, ***1*** forduljon RENAULT szakszervizhez.

Megengedett tetőterhelés: tájékozódjon a 6. fejezet „Tömegadatok” című részében.

A tetőrúd felszereléséről és a használat feltételeiről a gyártó szerelési utasításában olvashat bővebben.

Tanácsos ezt az útmutatót is a kocsi papírjaival együtt tartani.

4. fejezet: Karbantartás

Motorháztető 4.2
Motorolajszint/Motorolajcsere 4.4
Folyadékszintek: 4.8
hűtőfolyadék-tartály 4.8
fékfolyadék 4.9
ablakmosó és fényszórómosó tartály 4.10
Szűrők 4.10
Akkumulátor. 4.11
Karosszéria karbantartása. 4.12
Kárpitok karbantartása 4.14

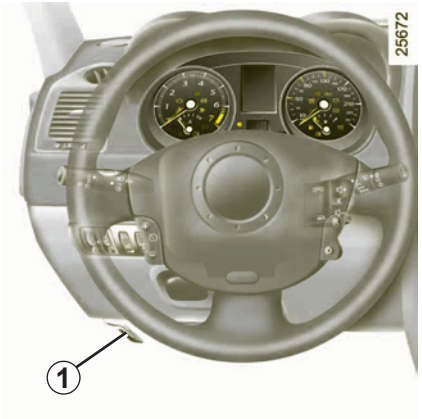

Kinyitásához húzza meg műszerfal bal oldalán található nyitókart ***1***.

A motorházfedél biztonsági zárja

A kinyitáshoz húzza meg a hűtőrácsnál keresztirányban húzódó nyelvet ***2***.

A motortérben végzett munkálatok alatt a hűtőventilátor bármikor bekapcsolódhat.

Sérülésveszély.

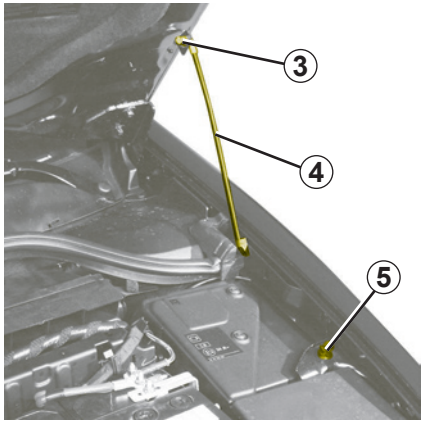

Emelje fel teljesen a motorháztetőt, pattintsa ki a kitámasztókart ***4*** a helyéről, ***5*** és a saját biztonsága érdekében **feltétlenül** a motorháztetőn erre célra kiképzett helyre ***3*** akassza be.

A motorháztető bezárása

A motorháztető lezárása előtt ellenőrizze, hogy semmit nem hagyott-e a motortérben.

A motorháztető bezárásához tegye vissza a kitámasztókart ***4*** a helyére ***5***, fogja meg a motorháztetőt középen, és kb. 30 cm-re a lezárt helyzettől engedje el. A saját súlyánál fogva bezáródik.

Mindig ellenőrizze, hogy jól becsukódott-e.

A motorháztető kinyitása előtt győződjön meg arról, hogy az ablaktörlő-kapcsolókar kikapcsolt állapotban van-e.

Sérülésveszély.

MOTOROLAJSZINT

A motor a mozgó alkatrészek kenésére és hűtésére használja az olajat, és teljesen normális, hogy két olajcsere között pótolni kell.

Ha azonban a bejáratás után az utántöltés mennyisége meghaladja az 1 000 kilométerenkénti 0,5 litert, keresse fel a legközelebbi márkaszervizt.

Ellenőrizze rendszeresen az olajszintet, nagyobb utazás előtt mindig, ezzel megelőzheti a motor károsodását.

Az olajszint ellenőrzése

Az ellenőrzést vízszintes talajon a motor hideg állapotában kell elvégezni.

A pontos olajszint megismeréséhez és annak ellenőrzéséhez, hogy a maximális olajszintet nem lépte-e túl (tönkremehet a motor), feltétlenül használja a szintjelzőpálcát. Tájékozódjon a következő oldalakon.

A kijelzőegység kijelzője csak alacsony olajszint esetén figyelmeztet.

23507

Üzenet (1)
A minimum feletti szint

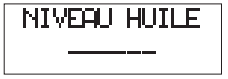

23532

Üzenet (2)
Alacsony olajszint

Alacsony olajszintre figyelmeztető jelzés a kijelzőegységen

A gyújtás bekapcsolása után körülbelül 30 másodpercig:

– **Ha a szint a minimum felett van**, a kijelzőn az „olajszint megfelelő” üzenet jelenik meg: kijelző üzenet **1**.

  Az olajszint pontosabb méréséhez nyomja meg a napi kilométer-számláló nullázógombját vagy a fedélzeti számítógépnek azt a gombját, ami az információkat görgeti a képernyőn.

A kijelző beosztásai jelzik a szintet. Az olajszint csökkenésének arányában a pontokat vonalak váltják fel.

A fedélzeti számítógép leolvasási üzemmódjába való visszatéréshez nyomja meg ismét a gombot.

– **ha az olajszint alacsony:** a „pótolja az olajat” üzenet jelenik meg a kijelzőn, az osztásokat vonások helyettesítik (üzenet **2**), a kijelzőegységen pedig kigyullad a visszajelzőlámpa .

  Minél előbb állítsa helyre az olajszintet.

A kijelző csak a minimum szint elérése esetén figyelmeztet, a maximum szint túllépése esetén nem, ez az olajszintjelző pálca segítségével ellenőrizhető.

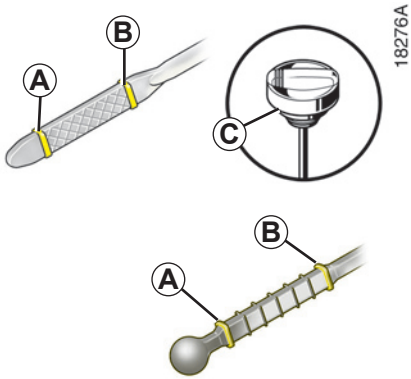

Az olajszint ellenőrzése pálcával

– húzza ki a pálcát;
– törölje le a pálcát tiszta és nem feslő ruhával;
– tolja be ütközésig a pálcát (a „szintmérő-zárósapkával” ***C*** felszerelt gépkocsiknál csavarja be teljesen a zárósapkát;
– húzza ki újra a pálcát;
– olvassa le az olajszintet: soha nem lehet a „mini” jelzés alatt és ***A*** a „maxi” ***B*** jelzés felett.

A maximum motorolajszint túllépése.

A szint leolvasása kizárólag az előzőekben leírtak szerint, a szintjelző pálca segítségével történhet.

Ha a maximum olajszintet túllépte, **ne indítsa be a gépkocsit**, vegye fel a kapcsolatot egy márkaszervizzel.

Ha az olajszint feltűnően vagy ismétlődően alacsony, forduljon márkaszervizhez.

Tilos a maximum feltöltési szintet túllépni ***B***: tönkremehet a motor és a katalizátor.

A motorháztető kinyitása előtt győződjön meg arról, hogy az ablaktörlő-kapcsolókar kikapcsolt állapotban van-e.

Sérülésveszély.

A beavatkozás során ügyeljen a forró motorra. A hűtőventilátor bármikor bekapcsolódhat.

Sérülésveszély.

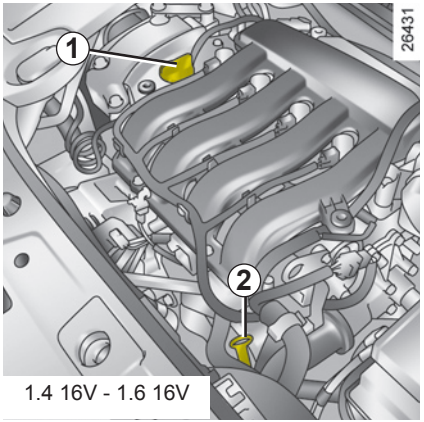

1.4 16V - 1.6 16V

A motorolaj minősége

A motorolaj minőségére vonatkozó információkat a gépkocsi karbantartási füzetében talál.

Utántöltés/feltöltés

A jármű legyen vízszintes talajon, álló és hideg motorral (például az aznapi első elindulás előtt).

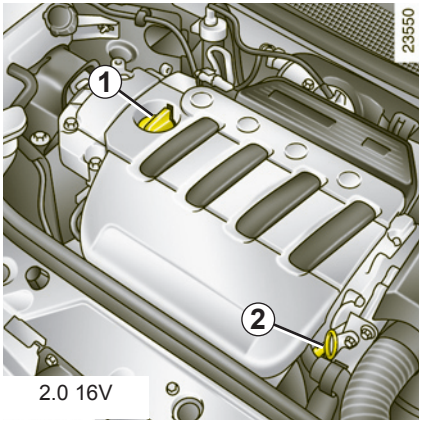

2.0 16V

– Vegye le a zárósapkát ***1***;
– állítsa helyre az olajszintet (tájékoztató jelleggel: a mérőpálca minimum és maximum szintje ***2*** között motortól függően 1,5 - 2 liter olaj fér el);
– várjon 10 percet, amíg az olaj a helyére folyik;
– Ellenőrizze újra az olajszintet a pálcával ***2*** (lásd előbb).

Az olajszint ne haladja meg a **„maxi”** jelzést, és ne felejtse el visszatenni a zárósapkát ***1***.

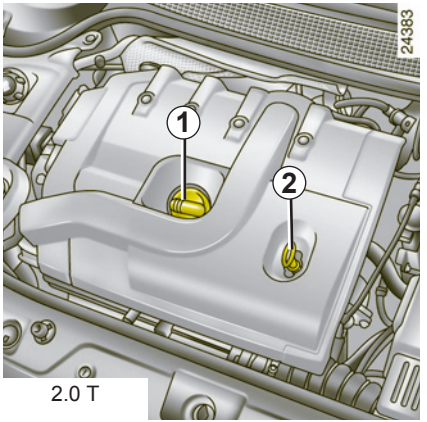

2.0 T

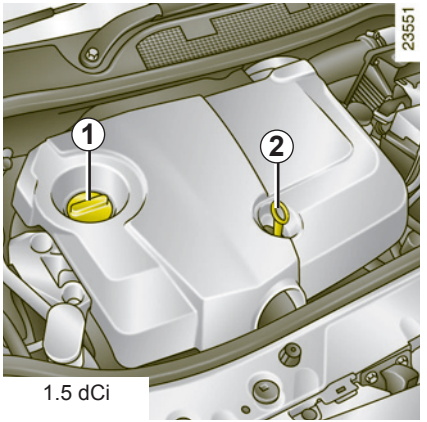

1.5 dCi

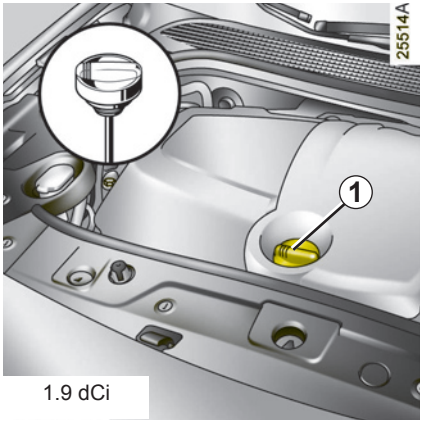

1.9 dCi

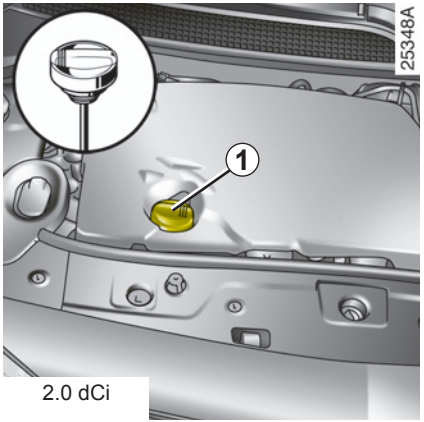

2.0 dCi

Motorolajcsere

Esedékesség: kövesse a karbantartási füzet utasításait.

Átlagos feltöltési mennyiségek, az olajszűrőt is is beleértve
(tájékoztató jelleggel)

Motor 1.4 16V: 4,8 liter
Motor 1.6 16V: 4,8 liter
Motor 2.0 16V: 5,4 liter
Motor 2.0T : 5,4 liter
Motor 1.5 dCi : 4,5 liter
Motor 1.9 dCi : 4,6 liter
Motor 2.0 dCi : 6,6 liter

A motorolaj minősége

A motorolaj minőségére vonatkozó információkat a gépkocsi karbantartási füzetében talál.

Az olaj leeresztése: ha melegen akarja leereszteni az olajat, legyen óvatos, mert a forró olaj súlyos égési sérüléseket okozhat.

Feltöltés: amikor utántölti az olajat, ügyeljen, hogy a motorra ne kerüljön olaj, mert tüzet okozhat. Ne felejtse el a fedelet jól lezárni, mert a motorra fröccsenő forró olaj tüzet okozhat.

A beavatkozás során ügyeljen a forró motorra. A hűtőventilátor bármikor bekapcsolódhat.

Sérülésveszély.

Ne járassa a motort zárt térben! A kipufogógázok mérgezőek.

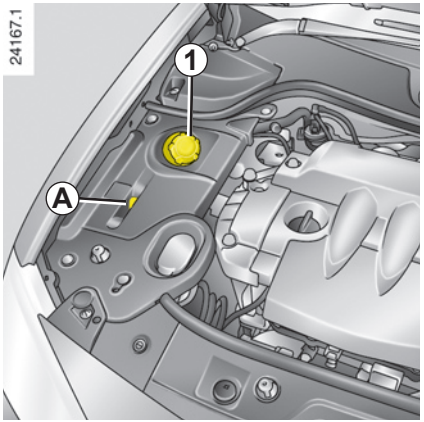

Hűtőfolyadék

A szintnek **hidegen** a „MINI” és „MAXI” jelzés között kell lennie a hűtőfolyadék tartályán ***1*** (lásd a nyílást ***A***).

Pótolja a folyadékot **hidegen**, mielőtt a szint a MINI jelzést elérné.

A beavatkozás során ügyeljen a forró motorra. A hűtőventilátor bármikor bekapcsolódhat.

Sérülésveszély.

A folyadékszint ellenőrzésének gyakorisága

Rendszeresen ellenőrizze a hűtőfolyadék szintjét (a motort súlyos károsodások érhetik, ha nincs elegendő hűtőfolyadék).

Utántöltéshez csak a márkaszerviz által javasolt folyadékot használja, amely biztosítja:

– a fagyás elleni védelmet;

– a hűtőrendszer korrózióvédelmét.

Ha a motor meleg, a hűtőrendszeren semmiféle beavatkozás nem végezhető.

Égési sérülések veszélye.

Csere gyakorisága

Kövesse a karbantartási füzet utasításait.

A motorháztető kinyitása előtt győződjön meg arról, hogy az ablaktörlő-kapcsolókar kikapcsolt állapotban van-e.

Sérülésveszély.

Ha az olajszint feltűnően vagy ismétlődően alacsony, forduljon márkaszervizhez.

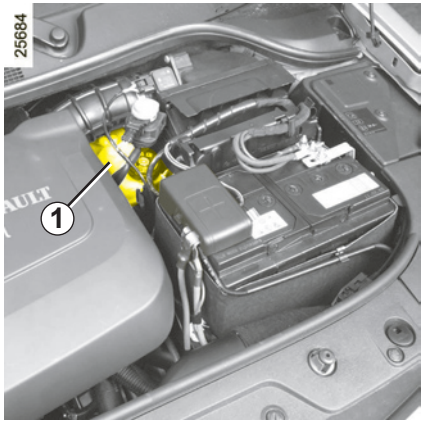

Fékfolyadék

A fékfolyadék szintjét gyakran ellenőrizze. Mindenképpen tegye ezt meg, ha a fékhatásban a megszokottól a legkisebb eltérést is tapasztalja.

Folyadékszint *1*

A fékfolyadékszint a fékbetétek kopásának megfelelően csökken, de soha nem csökkenhet a **„Mini”** jelzés alá.

Ha saját maga kívánja ellenőrizni a féktárcsák és fékdobok állapotát, szerezze be márkakereskedésünkből az ellenőrzés módszerére vonatkozó dokumentációt.

A beavatkozás során ügyeljen a forró motorra. A hűtőventilátor bármikor bekapcsolódhat.

Sérülésveszély.

Feltöltés

Ha a hidraulikus fékrendszeren bármilyen javítás történt, utána a fékfolyadékot szakembernek kell lecserélnie.

Csak felbontatlan dobozból származó, a műszaki osztályaink által javasolt előírásoknak megfelelő olajat használjon.

Csere gyakorisága

Kövesse a karbantartási füzet utasításait.

A motorháztető kinyitása előtt győződjön meg arról, hogy az ablaktörlő-kapcsolókar kikapcsolt állapotban van-e.

Sérülésveszély.

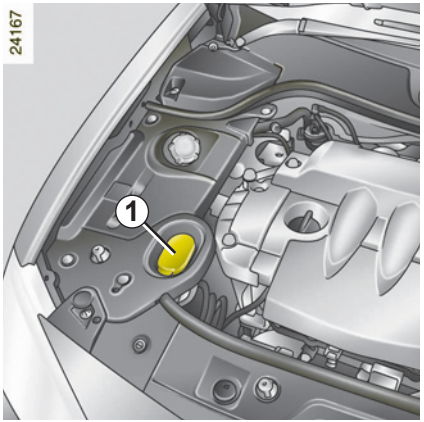

Ablakmosó és fényszórómosó tartály

Feltöltés

Vegye le a zárósapkát ***1***, töltse fel, amíg a folyadék látható lesz, majd zárja vissza.

MEGJEGYZÉS

Gépjárműtől függően a folyadékszint leolvasásához nyissa ki a zárósapkát ***1***, és húzza ki a mérőpálcát.

Mosófolyadék

Ablakmosó folyadék (télen fagyálló).

Fúvókák

A szélvédő ablakmosó-fúvókái magasságának beállításához használjon tűt.

Szűrők

A szűrőbetétek cseréje (légszűrő, utastéri szűrő, gázolajszűrő stb.) a jármű karbantartásának része.

A szűrők cseréjének gyakorisága: olvassa el a karbantartási füzet ide vonatkozó részét.

A beavatkozás során ügyeljen a forró motorra. A hűtőventilátor bármikor bekapcsolódhat.

Sérülésveszély.

AKKUMULÁTOR

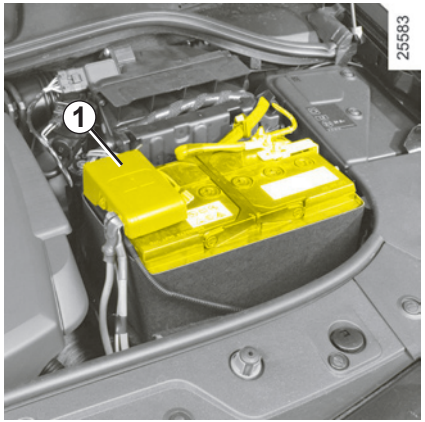

Nem igényel karbantartást: soha ne vegye le a fedelet ***1***.

Legyen nagyon óvatos, ha az akkumulátorhoz nyúl, mert abban kénsav található, ami veszélyes a szemre és a bőrre. Ha mégis sav kerül a bőrre vagy szembe, öblítse le bő vízzel.

Robbanásveszély miatt ne közelítsen nyílt lánggal vagy gyúlékony anyaggal az akkumulátorhoz, és kerülje a szikraképződést.

Az akkumulátor cseréje

A művelet bonyolultsága miatt javasoljuk, hogy forduljon RENAULT szakszervizhez.

Az akkumulátor **speciális** (olyan gázelvezető csövet tartalmaz, amely lehetővé teszi a korrodáló és robbanógázok szabadba vezetését), ellenőrizze, hogy cseréje esetén olyan akkumulátorral helyettesítse, amely a gázelvezető csőhöz csatlakoztatható. Forduljon RENAULT szakszervizhez!

Védelem a korróziós hatások ellen

Gépkocsija a legfejlettebb korrózióvédelmi eljárásokkal készült, állapotára az alábbi tényezők mégis negatív befolyással lehetnek:

– a levegőben lévő, korróziót elősegítő anyagok

– légszennyeződés (városban és iparvidékeken),

– a levegő sótartalma (tengerparton, különösen melegben),

– évszaktól függő időjárási viszonyok és a levegő nedvességtartalma (télen az utak sózása, az utcák öntözése, mosása stb.).

– lakkfelületet koptató tényezők

A levegőben levő por, a szél által felkavart homok, sár és más járművek által felvert kavicsok stb.

– a közlekedés során szerzett sérülések

Az említett fejlett korrózióvédelmi technológia eredményeinek kiaknázása és a fenti veszélytényezők csökkentése érdekében néhány alapvető szabály betartására érdemes figyelni.

Mit ne tegyen?

– Ne mossa a gépkocsit tűző napon, vagy amikor fagy.

– Ne kezdje el kaparni a gépkocsin található sarat vagy egyéb piszkot. Előbb oldja fel vízzel.

– Ne várja meg, amíg a jármű teljesen bepiszkolódik.

– Ne hagyja, hogy az apróbb sérülések rozsdásodási folyamatot indítsanak el.

– Ne próbáljon a szakszervizeink által nem javasolt szerekkel foltokat eltávolítani, mert azok esetleg megtámadják a festékréteget.

– Ne autózzon havas vagy sáros terepen anélkül, hogy utána lemosná a járművet, különösen a kerékdobokat és az alvázat.

– Ne zsírtalanítsa vagy tisztítsa a mechanikus elemeket (pl. a motorházban), a padlólemezt, a csuklópántos elemeket (pl. az üzemanyagbetöltő ajtaja és belseje) és a fényezett külső műanyag elemeket (pl. lökhárító) magas nyomású berendezéssel vagy a szakszervizeink által nem javasolt termékek használatával. Ez oxidáció veszélyével jár, és működési hibát is okozhat.

Mi a teendő?

– Mossa le rendszeresen a gépkocsiját, **álló motorral**, a márkakereskedések által javasolt sampon használatával (soha ne használjon súrolószert), bő vízsugárral leöblítve:

  – a fákról lecsöppenő nedveket (pl. gyanta) vagy az ipari szennyeződéseket;

  – **a madárürüléket**, amely akár **festéklepattogzást is okozó, erős fényezéskárosító kémiai anyagokat is tartalmaz;**
  Azonnal mossa le a madárürülék okozta foltokat, mert utólagos polírozással azokat nem lehet eltávolítani.

  – a kerékdobokban és az alvázon lerakódó sót, ha olyan utakon autózott, ahol jegesedés vagy hóesés miatt sószórást végeztek.

  – a sarat, amely a kerékdobokban és az alvázon állandó nedves elegyet képez.

– Tartson nagyobb követési távolságot, ha kavicsos vagy zúzott köves területen halad, nehogy a felpattanó kődarabok megsértsék a fényezést.

– A rozsdaképződés megelőzése érdekében a festékréteg sérüléseit azonnal ki kell javítani vagy javíttatni.

– Ha járművére RENAULT korrózióvédelmi garancia van, ne felejtse el az időszakonkénti ellenőrzéseket. Lapozza fel a „Korrózióvédelem” című füzetet.

– Tartsa be a gépkocsik mosására vonatkozó helyi szabályokat (pl. ne mossa gépkocsiját közterületen).

– Kefés mosóberendezéssel történő mosás előtt állítsa az ablaktörlő szerkezet kombinált kapcsolókarját kikapcsolt helyzetbe (tájékozódjon „Első ablaktörlő és ablakmosó” rész 1. fejezetében). Ellenőrizze a kiegészítő külső felszerelések rögzítését, a kiegészítő fényszórókat, a visszapillantókat, és ne felejtse el ragasztószalaggal leragasztani az ablaktörlő lapátokat és a rádióantennát.

  Ha a gépkocsi rendelkezik mobiltelefon--antennával, akkor szerelje le.

– Ha szükséges, a mechanikus és csuklóval ellátott alkatrészek tisztítása, utána meg kell ismételni a kenésüket a Műszaki Osztályaink által jóváhagyott kenőanyaggal.

A RENAULT Boutique üzletekben speciálisan kiválasztott karbantartó anyagok kaphatók.

BELSŐ KÁRPITOK KARBANTARTÁSA

A folt természetétől függetlenül annak tisztításához langyos szappanos vizet használjon, amiben a következők lehetnek:

– természetes szappan,

– folyékony mosogatószer (0,5% szappan 99,5% víz).

A tisztítást puha, nedves ronggyal végezze.

Különlegességek

– **Üvegfelületek** (pl. kijelzőegység, óra, külső hőmérséklet kijelző, rádió kijelző stb.)

Puha rongyot vagy pamutot használjon.

Ha ez nem elegendő, nedvesítse meg enyhén szappanos vízzel a puha rongyot (vagy pamutot), majd törölje át tiszta, puha és nedves ronggyal vagy pamuttal.

Végül pedig száraz, finom ronggyal **finoman** törölje szárazra a felületet.

Tilos alkoholtartalmú anyagokat használni.

– **Biztonsági övek**

Tartsa tisztán a biztonsági öveket.

Vagy a RENAULT által javasolt szereket (RENAULT üzletek) használja, vagy használjon langyos szappanos vizet és szivacsot, majd ronggyal törölje szárazra.

Mosószert és vegyszereket ne alkalmazzon.

Mit ne tegyen?

Az utastér belsejében ne használjon nagy nyomással működő tisztító vagy porlasztó készüléket: elővigyázatlan használat esetén ez károsan befolyásolhatja a gépkocsiban lévő elektromos és elektronikus alkatrészek megfelelő működését is.

Ne tegyen semmit a szellőzőnyílások elé, ami károsíthatná a műszerfal burkolatát, pl.: szagtalanító, illatosító.

5. fejezet: Gyakorlati tanácsok

Defekt/Pótkerék 5.2
Gumijavító aeroszol 5.3
Defektjavító készlet 5.4
Szerszámkészlet (emelő, kerékcsavarkulcs stb.) 5.7
Dísztárcsa 5.8
Kerékcsere 5.9
Gumiabroncsok (a gumiabroncsokkal kapcsolatos biztonsági előírások, kerekek, téli használat) 5.10
Első fényszóró (izzócsere) 5.13
Hátsó lámpa (izzócsere) 5.17
Oldalsó irányjelzők (izzócsere) 5.17
Belső világítás: izzócsere 5.19
Biztosítékok 5.22
Akkumulátor 5.24
RENAULT kártya: elem 5.27
Rádió előkészítése/Tartozékok 5.28
Ablaktörlők (lapátcsere) 5.30
Vontatás 5.32
Működési rendellenességek 5.35

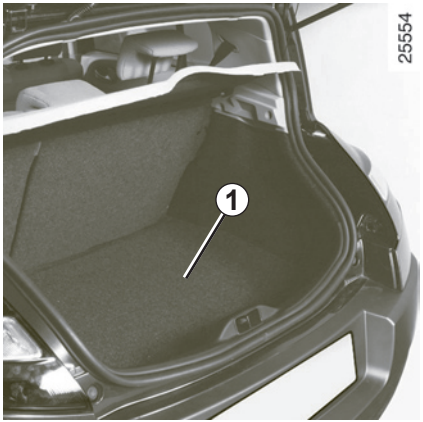

Defekt esetén járműtől függően a rendelkezésére áll:

gumijavító aeroszol, defektjavító készlet vagy pótkerék.

Pótkerék

(típustól függően)

A pótkerék a csomagtartó alján kiképzett fészekben van. Hogy hozzáférjen:

– nyissa ki a csomagtartót;
– emelje fel a csomagtér padlószőnyegét ***1***;
– csavarja ki a pótkerék középső rögzítését;
– vegye ki a pótkereket.

Különlegesség:

A „Gumiabroncsok nyomását ellenőrző rendszer” funkció nem ellenőrzi a pótkereket (az a kerék, amelyet a pótkerékre cseréltünk, eltűnik a kijelzőegység kijelzőjéről).

Lásd a 2. fejezet „Gumiabroncsok nyomásellenőrző rendszere” című részét.

Ha a pótkerék már több éve használaton kívül van, ellenőriztesse, hogy megfelelő és problémamentesen használható-e.

A többi négy keréknél kisebb pótkerékkel felszerelt változatok

– Egy gépjárműre soha ne tegyen föl egynél több pótkereket.

– A pótkereket minél előbb cserélje ki egy olyan kerékkel, amelynek a mérete egyezik az eredetivel.
– A pótkerék csak ideiglenesen használható, a használat során az utazási sebesség nem haladhatja meg a keréktárcsa jelölőmatricáján feltüntetett értéket.
– A kerék használata módosíthatja a gépjárműve megszokott menettulajdonságait. Kerülje a szélsőséges gyorsításokat és lassításokat, a kanyarokban lassabban vezessen.
– Ha hóláncot kell használnia, a pótkereket a hátsó tengelyen helyezze el, ellenőrizze a gumiabroncsok nyomását.

Gumijavító spray (a felszereltség függvényében)

Defekt esetén a csomagtartó szőnyege alatt levő aeroszollal javítsa meg a gumiabroncsot.

A gumijavító aeroszol a gumiabroncs oldalán létrejövő defekt esetén nem használható.

A szelepek egyedisége miatt csak a márkaszervizeink által elfogadott aeroszolokat használjon.

– távolítsa el a defektet okozó tárgyat;

– állítsa a kereket úgy, hogy a szelep felső helyzetben legyen;

– ha az aeroszol hideg, dörzsölje kézzel, hogy felmelegedjen;

– rögzítse az aeroszolt a szelephez, és nyomja folyamatosan a palackot, amíg a gumi felfújódik. A gumijavításhoz **két** aeroszol szükséges;

– körülbelül 20 kilométer megtételéig legfeljebb 45 km/h sebességgel haladjon, ezután ellenőrizze a gumiabroncsok nyomását.

Megjegyzés

Ezalatt a gumiabroncsok nyomásellenőrző rendszere hibás értéket mutathat.

Javítás után forduljon márkaszervizhez a gumijavító aeroszolok pótlása érdekében.

Előírások

A túlnyomásos palackot óvja a napsugárzástól.

Ne tegye 50 °C-nál melegebb helyre.

Használat után ne nyissa ki, és ne dobja tűzbe.

Ne tegye nyílt láng vagy izzó test közelébe.

Ez a javítás ideiglenes jellegű.

Haladéktalanul forduljon szakszervizhez a gumiabroncs átvizsgálása, javítása vagy cseréje érdekében.

DEFEKTJAVÍTÓ KÉSZLET

A készülék a gumiabroncs futófelületén levő ***A*** **4** mm-nél kisebb sérüléseket javítja meg. Nem használható a **4** mm-nél nagyobb, és a gumiabroncs oldalán levő ***B*** sérülések megjavítására.

Ellenőrizze, hogy a keréktárcsa állapota megfelelő-e.

Ne használja a gumiab-roncsjavító készletet, ha a defektes gumiabronccsal történő haladás következtében a gumiabroncs károsodott.

Minden beavatkozás előtt ellenőrizze gondosan a gumiabroncs oldalfelületét.

Ha leeresztett (teljesen lapos vagy defektes) gumiabronccsal közlekedik, ez csökkenti a biztonságot, és a gumiabroncs javíthatatlanná válhat.

Ez a javítás csak ideiglenes

A defektes gumit feltétlenül vizsgáltassa át és javíttassa meg szakemberrel.

Márkaszervizben cseréltesse ki a felfújótömlőt és a javítóanyagot tartalmazó palackot.

Ha a készülékkel megjavított gumiabroncsot cseréltet ki, figyelmeztesse a szakembert erre.

A gumiabroncsban a befújt anyag miatt menet közben rezgések jöhetnek létre.

A készülék csak az eredetileg a készülékkel felszerelt járművek gumiabroncsainak megjavítására használható.

Semmi esetre sem használható más jármű gumiabroncsainak vagy más eszköznek (úszógumi, gumicsónak stb.) a felfújására.

Vigyázzon, hogy a palackból ne jusson javítófolyadék a bőrére. Ha mégis rácsöpög, azonnal öblítse le.

A javítókészletet gyermekektől elzártan tárolja.

A palackot ne dobja el. Adja le márkaszervizben vagy az ilyen jellegű hulladék összegyűjtésével foglalkozó szervezetnek.

A palacknak a címkén jelzett szavatossági ideje van. A felhasználhatóság idejét rendszeresen ellenőrizze.

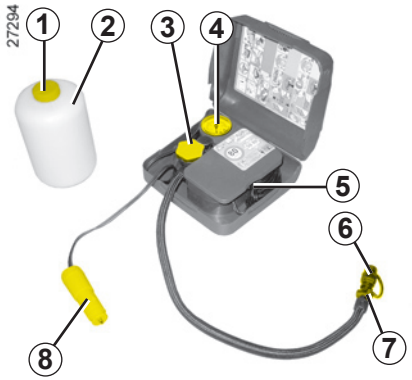

Gépjárműtől függően defekt esetén használja a csomagtér szőnyege alatti készletet: nyissa ki, vegye le a zárósapkákat ***1*** és ***3*** (**soha** ne vegye le a fedelét), majd csavarja a palackot ***2*** a tartójára **A**.

A készlet használata előtt állítsa le a gépkocsit forgalomtól távol, kapcsolja be az elakadásjelző lámpát, húzza be a kéziféket, szállítsa ki az utasokat és küldje őket forgalommentes helyre.

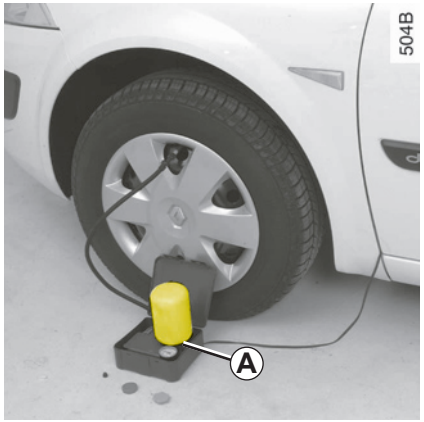

Bekapcsolt gyújtással

– a csatlakozót ***8*** **feltétlenül** a jármű műszerfalának ***9*** segédberendezés-csatlakozójához kell csatlakoztatni;

– Az adott kerék szelepsapkáját vegye le és csavarja be a felfújótoldatot ***6***;

Ha a defektet okozó tárgy még mindig a gumiabroncsban van, ne vegye ki.

– Nyomja meg a kapcsolót ***5***, hogy a gumiabroncsot az előírt nyomásra felfújja (tájékozódjon a „Gumiabroncsok nyomása” című részben).

– Legfeljebb **7** perc után állítsa le a felfújást, ellenőrizze a nyomást (a nyomásmérőn ***4***).

Megjegyzés: A palack kiürülése során (mintegy 30 másodperc), a nyomásmérő ***4*** rövid ideig **6** bar nyomást jelez, majd visszaesik a nyomás.

– Állítsa be a nyomást: a növeléshez folytassa a felfújást a készülékkel, a csökkentéshez fordítsa el a felfújótoldaton levő gombot ***7***.

Ha a nyomás nem állítható be, a javítás nem lehetséges. Ne induljon el, vegye fel a kapcsolatot a márkaszervizzel.

Ha a gumiabroncs megfelelően fel van fújva, az eltávolításhoz vegye le lassan a felfújótoldatot ***6***, kerülve az anyag kifröccsenését. A palack nyílására a zárósapkát tegye vissza, hogy az anyag ne folyjon ki.

Ragassza fel a figyelmeztető matricát ***10*** a gépkocsivezető által jól látható helyre a műszerfalon.

Tegye el a készletet.

Induljon el késlekedés nélkül, **10** kilométer vagy **10** perc után álljon meg, ellenőrizze a nyomást. Ha a nyomás több, mint 1,3 bar, állítsa be az előírt mértékűre (tájékozódjon a „Gumiabroncsok nyomása” című részben). Egyéb esetben forduljon márkaszervizhez: a javítás nem lehetséges.

A padlón a vezető előtt semmiféle tárgy nem lehet: ezek hirtelen fékezéskor a pedálok alá csúszhatnak és megakadályozhatják azok működését.

A készülék használatával kapcsolatos szabályok

A készüléket nem szabad 15 percnél tovább folyamatosan működtetni.

A készlettel végzett javítást követően legfeljebb 200 km távolság tehető meg. Ezen felül, mérsékelje a sebességet, ne haladjon 80 km/h-nál gyorsabban. A műszerfal jól látható helyére ragasztandó matrica erre figyelmeztet.

Országtól és helyi szabályoktól függően a felfújókészlettel javított gumiabroncsot ki kell cserélni.

A szerszámok eléréséhez emelje fel a csomagtér padlószőnyegét ***A***.

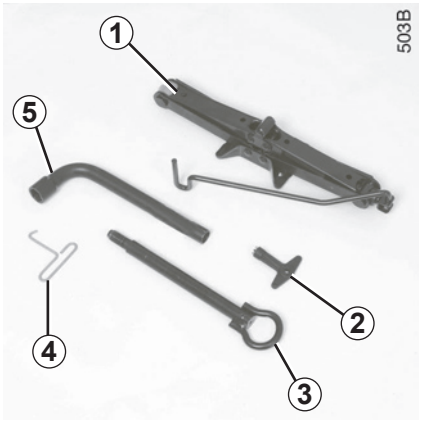

Emelő *1*

Vegye le az emelőt ***1***.

A visszahelyezéskor hajtsa össze pontosan az emelőt, mielőtt visszateszi a helyére.

Dísztárcsakulcs *2* vagy *4*

Lehetővé teszi a dísztárcsák levételét.

Vonószem *3*

Tájékozódjon a «Vontatás» című részben az 5. fejezetben.

Kerékcsavarkulcs *5*

Lehetővé teszi a kerékcsavarok kicsavarását és becsavarását.

Rakodóhelyek

A szerszámkészletben a keréklopásgátló anya helye van kialakítva.

Soha ne hagyja széjjel a szerszámokat a gépjárműben, ezek fékezéskor elszabadulhatnak. Használat után tegye vissza a helyére a szerszámokat a szerszámkészletben, majd rakja vissza azt a helyére: sérülésveszély.

Ha a szerszámoskészletben kerékcsavarok vannak, ezeket kizárólag a pótkerékhez használja: tájékozódjon a pótkerék jelölőmatricáján.

Az emelő a kerékcserére szolgál. Semmiképpen ne használja arra, hogy segítségével jármű alatti javításokat végezzen.

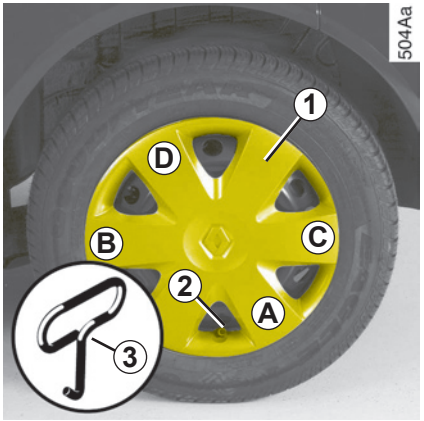

A dísztárcsa, mint díszítőelem *1*

Szerelje le a dísztárcsakulccsal ***3*** (a szerszámkészletben van), a kampót a szelephez közeli nyílásba akasztva ***2***.

Visszahelyezéskor igazítsa a szelephez ***2***. Akassza be a rögzítőkapcsokat először a szelep felőli oldalon és legvégül a szeleppel szemközti oldalon ***A***, majd ***B*** és ***C D***.

A központi díszítő elem, mint dísztárcsa *4*

A dísztárcsakulccsal ***6*** (a szerszámkészletben van) szerelje le a dísztárcsát úgy, hogy a kulcsot ***6*** illessze a helyére ***5***.

Visszatételekor illessze a helyére, ***5*** majd a kulccsal erősítse fel ***6***.

Ha a kulcson szám található, tanácsos azt feljegyezni a pótlás érdekében, ha az elveszne.

Ha lehetséges, a gépjárművet a forgalomtól megfelelő távolságra állítsa le, sík, nem csúszós, szilárd felületen (szükség esetén az emelő talprésze alá tegyen szilárd tartóelemet), kapcsolja be az elakadásjelzőt.

Húzza be a kéziféket és tegye sebességbe (első fokozat vagy hátramenet, az automata sebességváltó esetén **(P)** helyzet).
Szállítson ki minden utast a járműből, és küldje őket forgalommentes helyre.

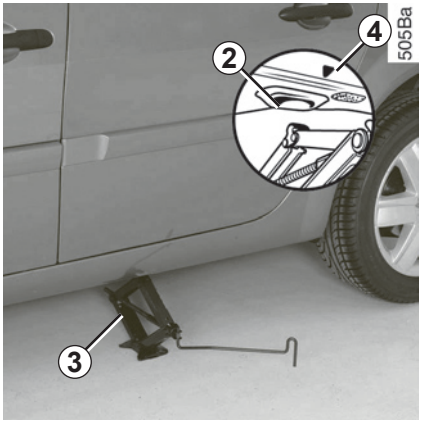

Ha szükséges, vegye le a dísztárcsát.

Lazítsa meg a kerékcsavarokat a kerékcsavarkulccsal ***1***. A csavarkulcsot lefelé nyomja.

Tartsa az emelőt ***3*** vízszintesen, az emelő tetejének egy magasságban kell lennie az illető kerékhez legközelebbi emelési ponttal, ***2*** amelyet nyíl jelöl ***4***.

Először csak kézzel csavarja az emelőt, hogy annak talapzatát jól be tudja állítani (enyhén befelé dőljön a gépkocsi alá).

Végezzen a karral néhány fordulatot, hogy a kerék elváljon a talajtól.

Szerelje le a csavarokat és húzza le a kereket.

Tegye fel a pótkereket a kerékagyra, és forgassa a kereket addig, amíg a keréken és a kerékagyon kiképzett rögzítőlyukak egybe nem esnek.

Ha a pótkerékhez külön csavarok tartoznak, csak ezeket a csavarokat használja a pótkerékhez. Csavarja be a csavarokat, és engedje le az emelőt.

A kerék legyen a talajon, húzza meg erősen a csavarokat, és minél előbb ellenőriztesse a meghúzást (meghúzási nyomaték 110 Nm).

Defekt esetén a kereket azonnal cserélje ki.

A defektes gumit feltétlenül vizsgáltassa át és javíttassa meg szakemberrel.

Gumiabroncsokkal kapcsolatos biztonsági előírások – kerekek

A jármű és a talaj közötti egyetlen kapcsolatot a gumiabroncsok biztosítják, ezért alapvető fontosságú azok megfelelő állapota.

Feltétlenül tartsa be a gumikra vonatkozó érvényes közlekedési előírásokat.

Ha a gumiabroncsok cseréje szükséges, csak azonos gumiabroncsok szerelhetők fel (azonos márka, méret, típus és mintázat).

Legyenek azonosak a gyári gumikkal, vagy a RENAULT szakszerviz által ajánlott típusúak legyenek.

64505Aa

A gumiabroncsok karbantartása

A gumik mindig jó állapotban legyenek. Ügyeljen arra, hogy a futófelület bordázatának profilmélysége mindig megfelelő legyen. Műszaki osztályunk által jóváhagyott gumikban kopásjelző domborulatok találhatók, ***1*** **amelyeket a gumik futófelületébe a gyártás során építettek be.**

Ha a futófelület már annyira elkopott, hogy az ellenőrző domborulatok **láthatóvá válnak *2* ,** a gumikat **ki kell cserélni,** ugyanis a bordázat mélysége már csak **1,6 mm, ami nem biztosít megfelelő tapadást nedves úton.**

A jármű túlterhelése, a hosszú, folyamatos vezetés autópályán (különösen nagy melegben), a nem megfelelő vezetési stílus rossz útviszonyok közepette mind hozzájárulhat a gumik idő előtti elhasználódásához. Ez pedig rontja a menetbiztonságot.

A vezetés közben előforduló rendellenes események, mint a járdaszegélynek ütközés, a gumik károsodását és az első futómű elállítódását is okozhatják. Ilyen eset után ellenőriztesse őket RENAULT szakszervizben.

Gumiabroncsok nyomása

Ellenőrizze a légnyomást (beleértve a pótkereket is) havonta legalább egyszer, és minden nagyobb út megtétele előtt (lásd „A gumiabroncsok légnyomása” című fejezetet vagy - gépjárműtől függően - a vezetőoldali ajtó nyílásának belső oldalán lévő jelölőmatricát).

Az előírtnál kisebb légnyomás a gumik idő előtti elhasználódását és rendellenes felmelegedését okozza, ami hátrányosan befolyásolja a menetbiztonságot, mert:

– rossz lesz a jármű úttartása,

– fennáll a futófelület kopásának, illetve a guminak az abroncsról való lefordulásának veszélye.

A gumiabroncsok nyomása a terheléstől és a sebességtől függ. A használati körülményeknek megfelelően állítsa be a nyomást (lásd „A gumiabroncsok légnyomása” című részt).

A guminyomást mindig hidegen kell ellenőrizni. Melegben vagy nagy sebességgel megtett út után a magasabb érték nem mérvadó.

Ha az ellenőrzést nem **hideg** gumikon végzi, a megadott értéket növelje **0,2** - **0,3** bar-ral (vagy **3 PSI**).

Meleg abroncsból soha ne engedjen ki levegőt!

Figyelem! A szelepsapka elvesztése vagy helytelen visszatétele árthat a gumiabroncsok tömítettségének és a nyomás csökkenését okozhatja.

A szelepsapka az eredetivel megegyező legyen mindig, és csavarja vissza teljesen.

Gumiabroncs cseréje

Biztonsági okokból a gumiabroncsok cseréjét kizárólag szakember végezheti.

Minden, a fenti leírástól eltérő típusú gumi felszerelése megváltoztathatja:

– a jármű előírásoknak való megfelelőségét;

– a jármú útfekvését a kanyarban;

– a kormányzáshoz szükséges erőt;

– a gumiabroncsok által keltett zajt;

– a hóláncok felszerelését.

Pótkerék

Tájékozódjon az 5. fejezet „A pótkerék” és „Kerékcsere” című részeiben.

A kerekek felcserélése

A kerekek időnkénti felcserélése nem ajánlott.

A gumiabroncsok nyomáselle-nőrző-rendszerével felszerelt gépjármű

A szelepekbe épített érzékelők mindegyike egyetlen kerékhez van hozzárendelve: tehát semmiképpen nem szabad felcserélni a kerekeket.

A téves információk súlyos következményekkel járhatnak.

Téli használat

Hólánc

Biztonsági okokból szigorúan tilos hóláncot szerelni a hátsó kerekekre.

Az eredetinél bármely okból nagyobb méretű gumiabroncs **lehetetlenné teszi a hólánc felszerelését**.

A hólánc felszerelése a **gépkocsira** csak az eredetivel azonos méretű gumiabroncsok használata esetén lehetséges.

A kerekekre kizárólag azoknak megfelelő hólánc szerelhető. Forduljon RENAULT szakszervizhez!

A 17" kerékkel felszerelt változatok különlegessége, hogy ezekre nem lehet hóláncot szerelni.

Ha **egyedi felszereléseket** akar használni, forduljon RENAULT szakszervizhez.

Téli gumik

A kerekek minél jobb tapadása érdekében tanácsos **mind a négy** kerékre téli gumikat szereltetni.

Figyelem! Ezen gumiabroncsok forgásiránya néha meghatározott, maximális sebességkódja van, amely kisebb lehet gépjárműve maximális sebességénél.

Szöges gumik

Ezt a gumifajtát kizárólag a helyi előírások által szabályozott rövid időszakban lehet használni. Mindig tartsa meg az érvényben lévő szabályok által előírt sebességet.

Ezeket a gumikat minimálisan a két első kerékén kell használni.

A gumikkal kapcsolatban is azt tanácsoljuk, hogy mindig kérje ki a legközelebbi RENAULT szakszerviz szakemberének tanácsát, aki a gépkocsijához legjobban illő választást fogja Önnek javasolni.

HALOGÉNIZZÓS ELSŐ FÉNYSZÓRÓK: hozzáférés

A lámpához való hozzáférés a kerékdobban levő védősapkák ***1*** és ***2*** leszerelése után lehetséges.

Nehéz hozzáférni (bizonyos esetekben mechanikus részeket vagy karosszériaelemeket is le kell szerelni), **ezért azt ajánljuk, hogy az izzót RENAULT szakszervizben cseréltesse ki**.

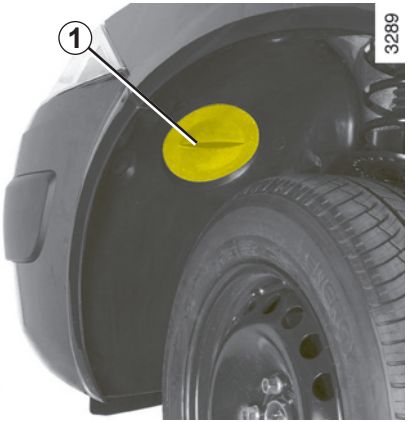

A bal oldali fényszóró szabaddá tétele

Álló motorral

Fordítsa el a védősapkát ***1*** negyedfordulattal (az óramutató járásával ellentétes irányba).

Hozzáférés a jobb oldali fényszóróhoz

Álló motorral

Akassza ki a záródugót ***2***.

Ha az izzót kicserélte, mindkét esetben ellenőrizze, hogy a védősapkák ***1*** és ***2*** megfelelően a helyükön vannak-e.

HALOGÉN FÉNYSZÓRÓK: izzócsere

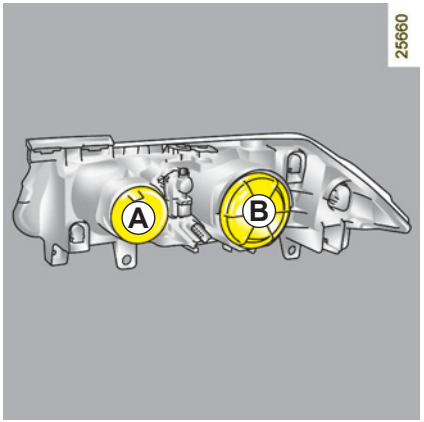

Tompított fényszóró / távolsági fényszóró

Vegye le a fedelet ***A*** vagy ***B***.
Akassza ki az izzót ***5*** megnyomva a csatlakozót ***4***, ezután vegye ki az egységet a helyéről.
Vegye ki a rugót ***2***, majd az izzócsatlakozót ***3*** ***1***.

Izzótípus: feltétlenül UV szűrős 55 W-os izzót használjon, hogy a műanyag fényszórók ne károsodjanak.

1 → **H1**
5 → **H7**

Ne érintse az izzó üvegét. A fémrésznél fogja meg.

Ha az izzót kicserélte, ellenőrizze a fedél megfelelő visszahelyezését.

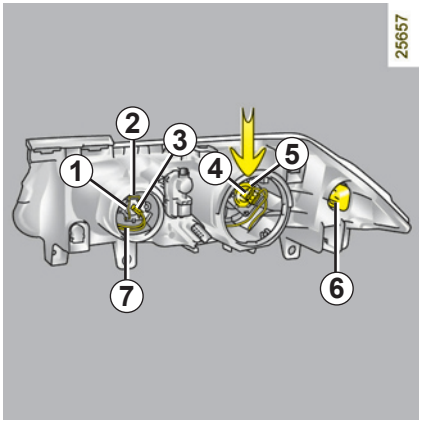

Első helyzetjelző lámpák

Szerelje le a foglalatot ***7***, hogy hozzáférjen az izzóhoz.

Izzótípus: W5W.

Irányjelzők

Fordítsa el egy negyed fordulattal az izzótartót ***6***, és vegye ki az izzót.

Izzótípus: narancssárga izzó PY21 W.

A hatályos jogszabályoknak megfelelően ill. elővigyázatosságból: vásároljon márkaszervizben tartalék izzókészletet és biztosítékkészletet.

Az izzók nyomás alatt vannak, ezért a csere robbanásveszéllyel jár.

Sérülésveszély.

A beavatkozás során ügyeljen a forró motorra. A hűtőventilátor bármikor bekapcsolódhat.

Sérülésveszély.

XENON FÉNYSZÓRÓK: izzócsere

Xenon izzós tompított fényszórók

Ez az izzótípus speciális technológiát igényel, **tilos gázkisüléses fényszórót szerelni olyan járműre, amely nincs erre előkészítve.**

Mivel a nagyfeszültségű berendezéseken végzett műveletek balesetveszélyesek, az ilyen típusú izzók cseréjét kizárólag a RENAULT szakszerviz végezheti el.

A fényszórók tisztítása

A fényszórók «műanyag üvegből» vannak. Tisztításukhoz puha rongyot vagy vattát használjon.

Ha ez nem elegendő, nedvesítse meg enyhén szappanos vízzel a puha rongyot (vagy pamutot), majd törölje át tiszta, puha és nedves ronggyal vagy pamuttal.

Végül pedig száraz, finom ronggyal **finoman** törölje szárazra a felületet.

Tilos alkoholtartalmú anyagokat használni.

ELSŐ FÉNYSZÓRÓK: első ködfényszórók / kiegészítő lámpák

Első ködlámpák *1*

Izzócsere:

Forduljon RENAULT szakszervizhez!

Izzótípus: H11.

Kiegészítő fényszórók

Ha további ködlámpákkal vagy távolsági fényszórókkal kívánja felszerelni a járművét, forduljon a RENAULT szakszervizhez.

A motortérben végzett munkálatok alatt a hűtőventilátor bármikor bekapcsolódhat.

Sérülésveszély.

Az elektromos berendezéseken javítást vagy módosítást csak RENAULT szakszerviz végezhet, mert egy hibás csatlakoztatás az elektromos rendszer (a kábelek, és különösen a generátor) meghibásodását eredményezheti. A szakszervizben ezenkívül minden, a javításhoz vagy a módosításokhoz szükséges alkatrész megtalálható.

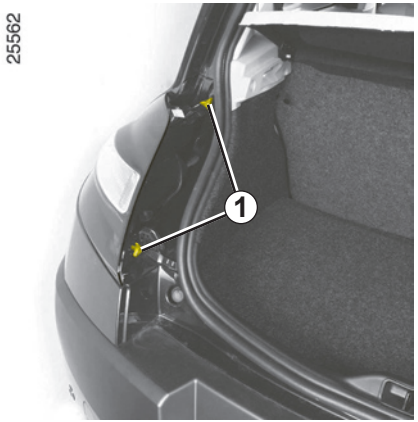

Irányjelzők / helyzetjelző világítás és féklámpa

A csomagtartó kinyitása után vegye ki a csavart ***1***.

Kívülről hátrafelé húzva vegye ki a hátsó lámpaegységet.

Akassza ki az izzótartót ***2***, hogy hozzáférjen az izzókhoz.

Az izzók nyomás alatt vannak, ezért a csere robbanásveszéllyel jár.

Sérülés veszélye.

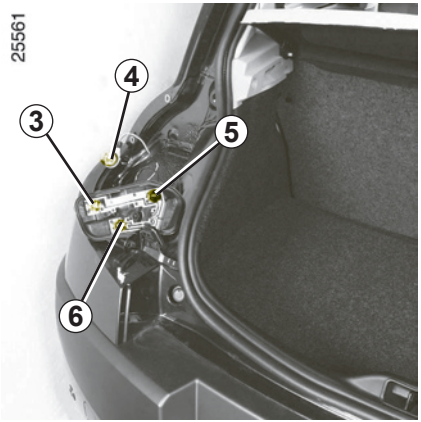

3 **Helyzetjelző lámpa és féklámpa**
Izzó P21/5 W.

4 **Hátsó ködlámpa**
Izzó P21 W.
Megjegyzés: mindkét lámpaegységben van izzó, de csak a vezető felőli oldalon működik.

5 **Irányjelző**
Narancssárga izzó PY21 W.

6 **Tolatólámpa**
Izzó P21 W.

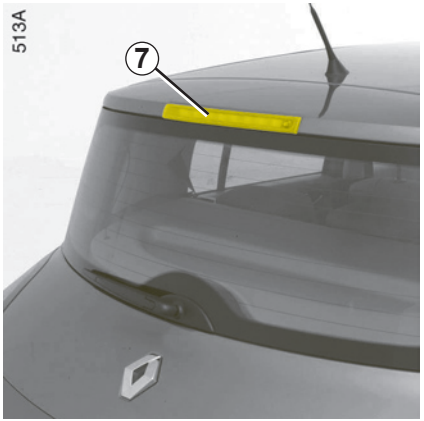

Kiegészítő féklámpa *7*

Forduljon RENAULT szakszervizhez!

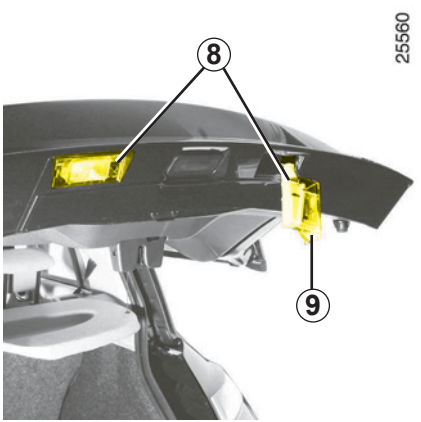

Rendszámtábla világítása *8*

Pattintsa ki a lámpatestet ***8*** a nyelv megnyomásával ***9***.

Vegye le a lámpa fedelét, hogy hozzáférjen az izzóhoz.

Izzótípus: szofitaégő C5W.

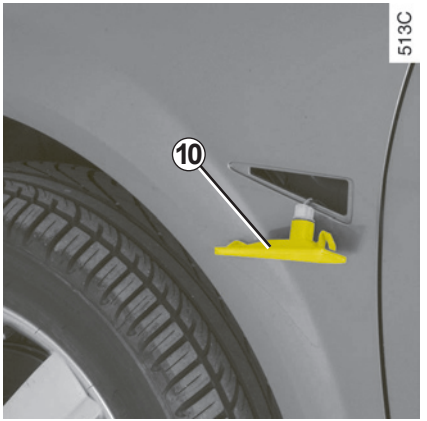

Oldalsó irányjelzők *10*

Pattintsa ki az oldalsó irányjelzőt ***10*** egy laposvégű csavarhúzóval.

Fordítsa el egy negyed fordulattal az izzótartót, és vegye ki az izzót.

Izzótípus: W5W.

Az izzók nyomás alatt vannak, ezért a csere robbanásveszéllyel jár.

Sérülés veszélye.

BELSŐ VILÁGÍTÁS: izzócsere

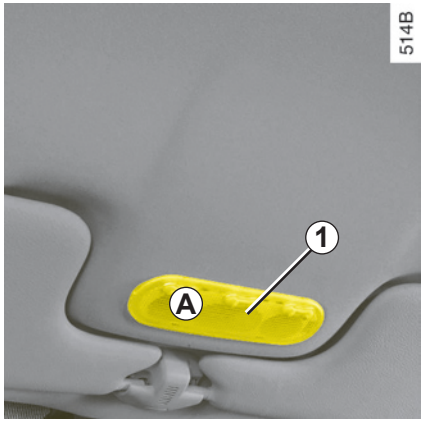

Mennyezetlámpa *A*:

Pattintsa ki a burát ***1*** egy laposvégű csavarhúzó segítségével.

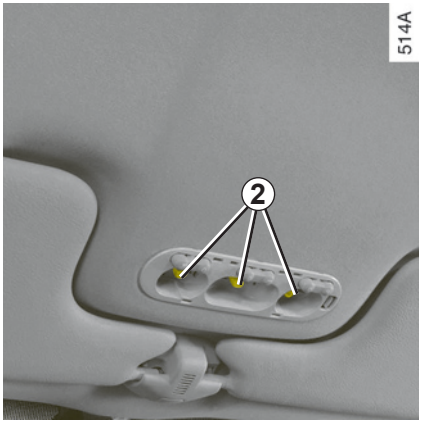

Szabadítsa ki az adott izzót.

Izzótípus: *2* W5W.

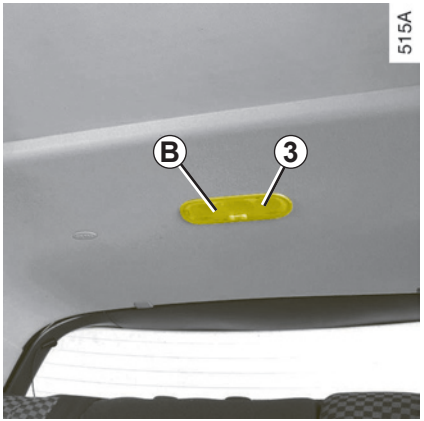

Mennyezetlámpa *B*

Pattintsa ki a burát ***3*** egy laposvégű csavarhúzó segítségével.

Szabadítsa ki az adott izzót.

Izzótípus: *4* W5W.

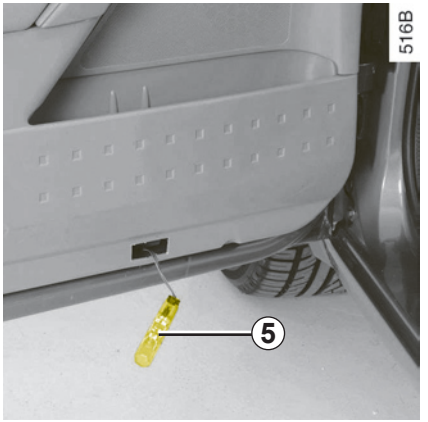

Az ajtók világítása

A világítótestet ***5*** egy laposvégű csavarhúzó segítségével pattintsa le.

Fordítsa el egy negyed fordulattal az izzótartót, és vegye ki az izzót.

Izzótípus: W5W.

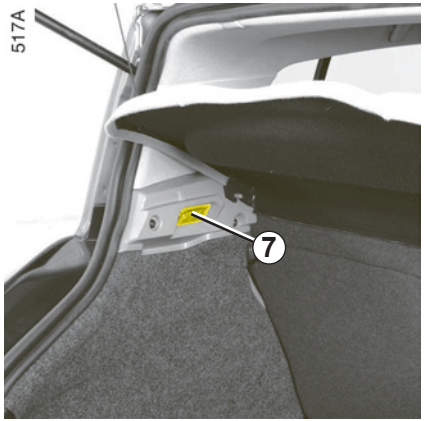

Csomagtartó-világítás

Pattintsa ki a lámpatestet ***7*** egy laposvégű csavarhúzó segítségével úgy, hogy megnyomja a lámpatest két oldalán lévő nyelvet.

Húzza szét a csatlakozást.

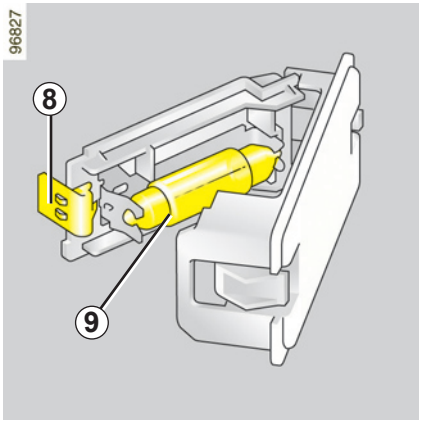

Nyomja meg a nyelvet, ***8*** hogy kivegye a foglalatot és hozzáférjen az izzóhoz ***9***.

Izzótípus: szofitaégő C5W.

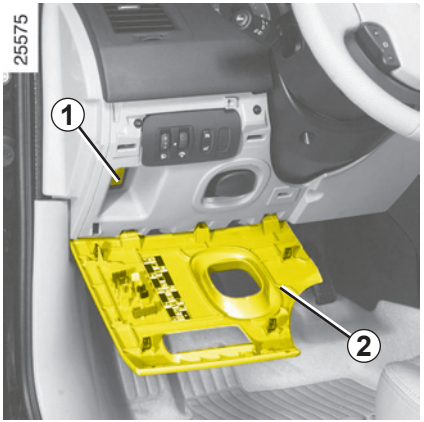

Biztosítékdoboz *1*

Ha egy elektromos berendezés nem működik, ellenőrizze a biztosítékokat.

Nyissa ki a fedelet ***2*** (a kormánykerék alatt a kesztyűtartóban).

A biztosítékokat a dobozban lévő azonosító címke segítségével azonosíthatja (lásd részletesen a következő oldalon).

A szabad biztosítékhelyeket ne használja.

Ellenőrizze a megfelelő biztosítékot, és **cserélje ki**, ha szükséges **az eredetivel megegyező értékű biztosítékkal**.

Ha túl nagy értékű biztosítékot használ, ez az elektromos hálózat túlmelegedését okozhatja (tűzveszély), ha valamelyik berendezés a normálisnál többet fogyaszt.

Elővigyázatosságból, vagy a szabályok betartása érdekében:

Szerezzen be márkaszervizben egy készlet tartalék izzót és egy készlet tartalék biztosítékot.

Biztosítékok rendeltetései

Egyes biztosítékok megléte a gépjármű felszereltségi szintjének függvénye.

Szimbólum	Funkció
	Az utastér szellőzése
	Elektromos ablakemelő
	Lenyitható merev üvegtető
ABS	ABS
	Autórádió
STOP	Féklámpa
COUPE CONSO	Gyújtáskapcsoló előtti állandó táplálást megszakító biztosíték

Szimbólum	Funkció
	Hangkürt
	Hátsó ablaktörlő
UCH	Általános táplálás
	Fűthető ülések
	Elektromos központi ajtózár
	A visszapillantó tükrök jégtelenítése

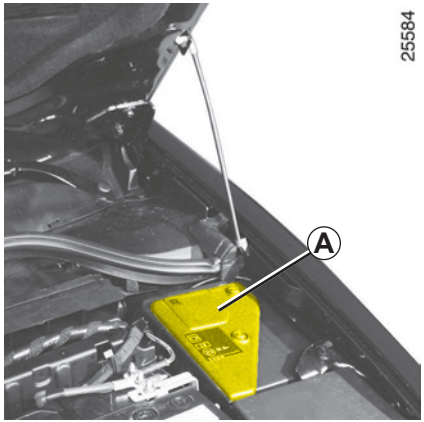

Bizonyos funkciókat a motortéri biztosíték véd (doboz ***A***).

Mivel ehhez nehéz hozzáférni, **javasoljuk, a biztosítékcsere érdekében forduljon márkaszervizhez**.

AKKUMULÁTOR: hibaelhárítás

A szikra megelőzése érdekében

– Ellenőrizze, hogy az összes fogyasztó (mennyezetlámpa stb.) ki legyen kapcsolva, mielőtt leköti vagy visszaköti az akkumulátort.

– Az akkumulátor töltésekor a töltőt kapcsolja ki, mielőtt a kábelsarut leveszi vagy felteszi.

– Ne tegyen fémtárgyakat az akkumulátorra, nehogy rövidzárlat keletkezzen a pólusok között.

– Várjon legalább húsz másodpercet a motor leállítása után, mielőtt lekötné az akkumulátort.

– Ügyeljen arra, hogy az akkumulátor beszerelése után az akkumulátor sarkait jól kösse vissza.

Legyen nagyon óvatos, ha az akkumulátorhoz nyúl, mert abban kénsav található, ami veszélyes a szemre és a bőrre. Ha mégis sav kerül a bőrre vagy szembe, öblítse le bő vízzel.

Robbanásveszély miatt ne közelítsen nyílt lánggal vagy gyúlékony anyaggal az akkumulátorhoz, és kerülje a szikraképződést.

A motortérben végzett munkálatok alatt a hűtőventilátor bármikor bekapcsolódhat.

Sérülésveszély.

A töltő csatlakoztatása

A töltőberendezés legyen kompatibilis egy 12 voltos névleges feszültségű akkumulátorral.

Leállított motorral kösse le az akkumulátor csatlakozókábeleit **a negatív pólussal kezdve**.

A kábelsarukat soha ne járó motornál vegye le. **Az akkumulátor töltésekor tartsa be a töltőberendezés használati utasításában foglaltakat.**

Csak a jól feltöltött és a jól karbantartott akkumulátortól várható el, hogy sokáig működjön és biztosítsa a motor problémamentes indítását.

Az akkumulátort tisztán és szárazon kell tartani.

Ellenőriztesse gyakran az akkumulátor töltési állapotát.

– Ez főleg akkor fontos, ha rövid útszakaszokon vagy városi forgalomban használja gépkocsiját.
– Ha a külső hőmérséklet csökken (téli időszakban), **a töltési szint is csökken**. A téli időszakban mindig csak a szükséges elektromos fogyasztókat kapcsolja be.
– Végül tudni kell, hogy az akkumulátor töltöttségi szintjét különböző, folytonosan működő fogyasztók is csökkentik, pl. óra, kiegészítő berendezések stb.

Ha több kiegészítő berendezést szereltet fel gépkocsijára, azokat mindig úgy kapcsoltassa be az elektromos rendszerbe, hogy csak a **gyújtáskapcsoló bekapcsolt állásában** kapjanak áramot. Tanácsos ilyenkor az akkumulátort egy nagyobb kapacitásúra kicserélni. Kérje RENAULT szakszerviz tanácsát!

Ha huzamosabb ideig leállítja gépkocsiját, kösse le a kábelsarukat, vagy - főleg télen - töltse fel rendszeresen az akkumulátort. Az akkumulátor visszakötése után a memóriával rendelkező fogyasztókat, rádiót stb. újra be kell programozni. Az akkumulátort száraz, hűvös és fagymentes helyiségben tárolja.

Némely akkumulátor különbözhet a többitől a töltési időt tekintve, kérje a RENAULT szakszerviz tanácsát.

Vigyázzon, hogy ne keletkezzen szikra, amely robbanást okozhat, és a töltést jól szellőző helyen végezze. Súlyos baleset veszély!

Indítás idegen gépkocsi akkumulátoráról

Ha idegen gépkocsi akkumulátorának energiájára van szüksége az indításhoz, járjon el a következő módon:

Szerezzen be egy, a RENAULT szakszervizekben e célra kapható elektromos kábelt, vagy ha már van, ellenőrizze, hogy az kifogástalan állapotban van-e.

Mindkét akkumulátor névleges feszültsége egyformán 12 volt legyen. Annak az akkumulátornak a kapacitása (amperórában, Ah), amelyről az áramot veszi, legalább ugyanakkora legyen, mint a lemerült akkumulátoré.

Ügyeljen arra, hogy a két gépkocsi karosszériája között érintkezés ne legyen - ez esetben ugyanis a pozitív pólusok összekapcsolásakor rövidzárlat keletkezhet -, és ellenőrizze, hogy a lemerült akkumulátoron a kábelsaruk nem lazák-e. Kapcsolja ki a gyújtást a saját autóján.

Indítsa be az áramot szolgáltató gépkocsi motorját, és járassa a motort közepes fordulatszámon.

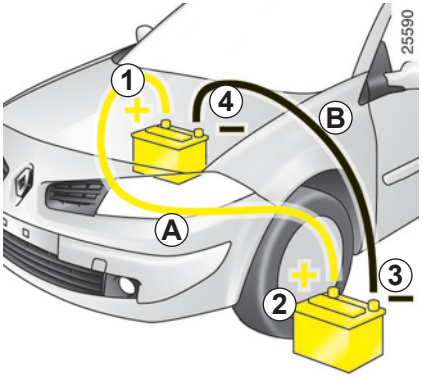

Rögzítse a pozitív kábelt ***A*** a lemerült akkumulátor (+) pozitív ***1*** **sarkára**, majd az áramadó akkumulátor (+) pozitív ***2*** **sarkára**.

Rögzítse a negatív kábelt ***B*** az áramadó akkumulátor (–) ***3*** **sarkára**, majd a lemerült akkumulátor (–) ***4*** **sarkára**.

Vigyázzon arra, hogy a kábelek között ***A*** és ***B*** ne legyen érintkezés, és hogy a pozitív kábel ***A*** ne érintkezzen az áramadó gépkocsi fém részeivel.

Indítsa be járművét a szokott módon. Amint beindult, kösse le a kábeleket ***A*** és ***B*** fordított sorrendben **(*4 - 3 - 2 - 1*).**

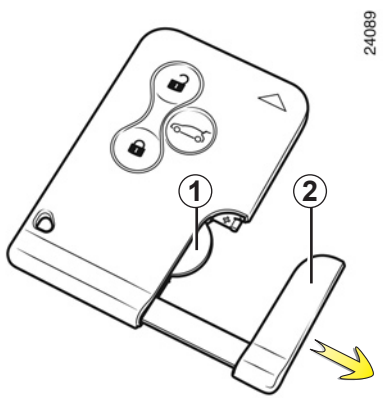

Az elem cseréje

A „Cserélje ki a kártya elemét” üzenet megjelenik a kijelzőegységen.

Húzza erősen a biztonsági kulcsot ***2***.

Cserélje ki az elemet ***1***, figyelembe véve a biztonsági kulcsra és modellre vonatkozó előírt polaritást.

A művelet elvégzése után a „Cserélje ki a kártya elemét” üzenet eltűnik a kijelzőegységről.

Az elemek beszerezhetők a RENAULT szakszervizben.

Élettartamuk körülbelül két év.

A használt elemekkel ne szennyezze a természetet, hanem adja le egy használt elemek begyűjtésével foglalkozó szervezetnek.

Az autórádió helye *1*

Akassza ki a záródugót. A csatlakozások: antenna, „+” tápfeszültség és –, a hangszórókábelek mögötte vannak.

Magashang-sugárzók (tweeters)

Laposvégű csavarhúzó segítségével pattintsa ki a rácsot ***2***, hogy hozzáférjen a hangszórókábelekhez.

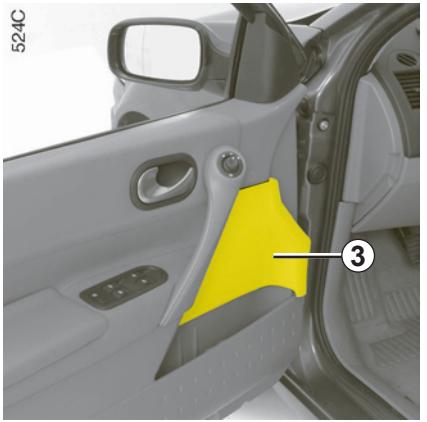

Az ajtókban lévő hangszórók

Laposvégű csavarhúzó segítségével pattintsa ki a rácsot, ***3*** hogy hozzáférjen a hangszórókábelekhez.

– Minden esetben pontosan tartsa be a gyártó által mellékelt útmutató utasításait.

– Hogy a RENAULT autófelszerelési boltokban kapható tartóelemek és kábelek közül Önnek mire van szüksége, a gépkocsi felszereltségi szintjétől és az autórádió típusától függ.
Forduljon bizalommal tanácsért a legközelebbi RENAULT szakszervizhez!

– A jármű elektromos hálózatába való mindenféle beavatkozást csak a RENAULT szakszerviz munkatársa végezhet, mert egy rossz csatlakoztatás az elektromos rendszer meghibásodását vagy másik csatlakoztatott elektromos eszköz meghibásodását okozhatja.

Telefon és CB rádió használata

A beépített antennával ellátott telefonok és CB rádiók interferenciát okozhatnak a többi, eredetileg felszerelt elektromos készülékkel. Ajánlatos ezért ezekhez a készülékekhez külső antennát használni.

Felhívjuk a figyelmét arra, hogy tartsa be az ilyen berendezések használatával kapcsolatos helyi előírásokat.

Kiegészítő berendezések utólagos felszerelése

A jármű kifogástalan működése és mindenfajta biztonsági kockázat elkerülése érdekében azt tanácsoljuk, hogy csak a RENAULT által kifejlesztett berendezéseket használjon, amelyek az Ön járművéhez valók és minőségüket a RENAULT garantálja.

Elektromos és elektronikus berendezések

– A jármű elektromos hálózatán való mindenféle beavatkozást csak a RENAULT szakszerviz munkatársa végezhet, mert egy rossz csatlakoztatás az elektromos rendszer meghibásodását vagy másik csatlakoztatott elektromos eszköz meghibásodását okozhatja.

– Elektromos berendezés utólagos beszerelése esetén ellenőrizze, hogy az eszközt biztosíték védi-e. Határozza meg a biztosíték helyét és a szükséges biztosíték értékét.

ABLAKTÖRLŐ LAPÁTOK

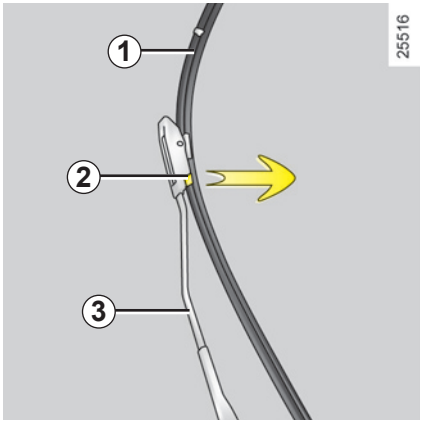

Az első ablaktörlő lapátok cseréje *1*

– **Kikapcsolt gyújtásnál** emelje fel az ablaktörlő karját ***3***;

– forgassa el a lapátot ***1***.

Húzza meg a nyelvet ***2***.

Ezután nyomja az ablaktörlő lapátot felfelé.

Visszahelyezés

Az ablaktörlő lapátok felszereléséhez a fent leírtakkal ellenkező sorrendben járjon el. Ügyeljen arra, hogy a lapát jól rögzüljön a helyén.

Tisztítsa meg rendszeresen a szélvédőt.

– Fagy esetén győződjön meg róla, hogy az ablaktörlő lapátok nem fagytak-e rá az ablakra (az ablaktörlő motorja túlmelegedhet).

– Ellenőrizze rendszeresen az ablaktörlő lapátok állapotát.
Ha már nem törölnek tökéletesen, cserélje ki azokat (körülbelül évente).

ABLAKTÖRLŐ LAPÁTOK

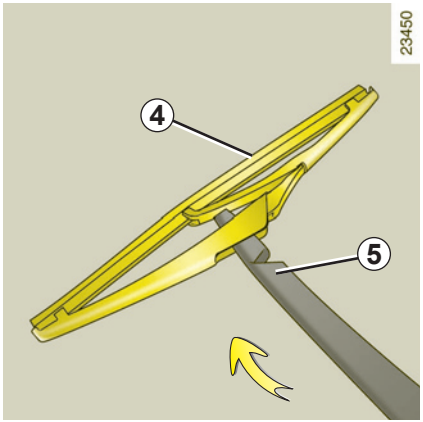

A hátsó ablaktörlő lapát *4*

– Emelje fel az ablaktörlő karját ***5***;

– forgassa a lapátot ***4*** addig, amíg ellenállást nem érez;

– akassza ki a lapátot, meghúzva.

Visszahelyezés

Az ablaktörlő lapátok felszereléséhez a fent leírtakkal ellenkező sorrendben járjon el. Ügyeljen arra, hogy a lapát jól rögzüljön a helyén.

Tisztítsa meg rendszeresen a hátsó szélvédőt.

– Fagy esetén győződjön meg róla, hogy az ablaktörlő lapátok nem fagytak-e rá az ablakra (bekapcsoláskor az ablaktörlő motorja túlmelegedhet).

– Ellenőrizze rendszeresen az ablaktörlő lapátok állapotát.
Ha már nem törölnek tökéletesen, cserélje ki azokat (körülbelül évente).

Vontatás

Minden vontatás előtt ellenőrizze a kormányzár nyitott állapotát.

Ha nem így van, helyezze a RENAULT kártyát a kártyaleolvasóba és nyomja meg **öt másodpercig** az indító- és leállítógombot, a pedálok megnyomása nélkül. A kormányzár kinyílik, a gépkocsi segédberendezés funkciói táplálást kapnak, és használhatja a jelzőfényeket (féklámpa, irányjelző lámpák stb.): éjszaka a gépkocsit ki kell világítani.

A RENAULT kártyát a vontatás teljes időtartama alatt hagyja a kártyaolvasóban.

Nyomja meg kétszer egymás után az indító- és leállítógombot a vontatás végén (az akkumulátor lemerülésének kockázata).

Ezenkívül feltétlenül tartsa be az adott országnak a vontatásra vonatkozó közlekedési szabályait, valamint - ha Ön a vontató jármű vezetője - ügyelnie kell arra, hogy ne lépje túl az Ön járművével vontatható megengedett legnagyobb tömeget. Forduljon márkaszervizhez.

Automata sebességváltóval rendelkező gépkocsi vontatása:

Álló motor esetén a sebességváltó kenése nem biztosított, ezért lehetőleg autómentővel vagy megemelt első kerekekkel kell szállítani.

Kivételesen keréken is vontatható, csak előremenetben, a sebességváltó üres állásában **(N)**, legfeljebb 50 km távolságra.

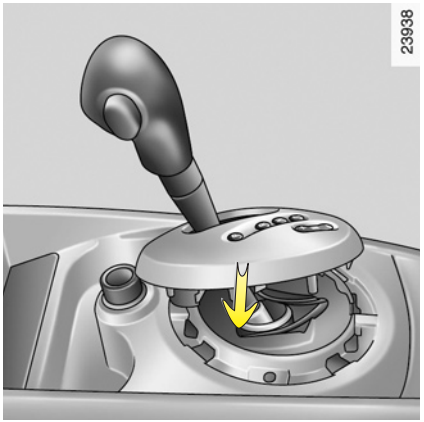

Ha a kar **P** helyzetben beszorul amikor lenyomja a fékpedált, lehetséges a kar kézzel való szabaddá tétele.

Ehhez pattintsa le a választókar támasztékánál lévő burkolat felső részét.

Nyomja meg egyszerre a gumiharangon lévő jelzést és a választókaron lévő biztosítógombot.

Csak a vontatásra kiképzett első *1* és hátsó *4* vontatási pontokat használja (soha ne a féltengelyt). A vonószemek kizárólag vízszintes vontatásra alkalmasak, segítségükkel soha ne kísérelje meg - akár közvetlenül, akár közvetve - a gépkocsi felemelését.

Leállított motor esetén a kormányszervo és a fékszervo nem működik.

Hozzáférés a vontatási pontokhoz

Vegye le a fedelet ***2*** vagy ***5***.

Csavarja be teljesen **a vonószemet *3***: először ütközésig kézzel, majd a szerszámkészletben található kerékcsavarkulccsal húzza meg.

A vonószem ***3*** és a kerékcsavarkulcs a csomagtartó szőnyege alatt a szerszámkészletben vannak (tájékozódjon az 5. fejezet «Szerszámkészlet» című részében).

– Merev vonórudat használjon. Kötél vagy kábel használata esetén (amikor ez megengedett), szükséges, hogy a vontatott jármű fékezhető legyen.

– Nem lehet vontatni olyan járművet, amelynek az úton való haladási képessége megváltozott.

– Kerülje a vontatás során a rángatást, károsodhat a gépjármű.

– Ebben a helyzetben nem tanácsos **25 km/h** sebességnél gyorsabban haladni.

– Ne tolja az autót bekapcsolt kormányzárral.

VONTATÁS (vontatmány)

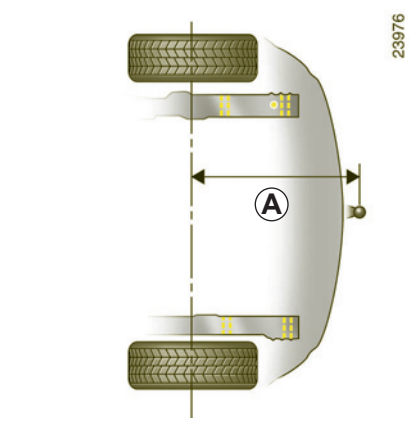

A : 817 mm

A vontatási pont megengedett függőleges terhelését, fékezett és fékezetlen vontatmány megengedett maximális tömegét lásd a 6. fejezet „Tömegadatok” című részében.

MŰKÖDÉSI RENDELLENESSÉGEK

Az alábbi tanácsok segítségével átmenetileg gyorsan el tudja hárítani az esetlegesen előadódó hibákat. Biztonsági okokból azonban azt javasoljuk, hogy ezután minél előbb keresse fel a legközelebbi márkaszervizt.

A RENAULT kártya használata	LEHETSÉGES OKOK	MI A TEENDŐ?
A RENAULT kártyával nem lehetséges az ajtózárak kinyitása vagy bezárása.	A kártya eleme kimerült.	Cserélje ki az elemet. Lehetősége van a gépjármű zárására, nyitására és indítására (tájékozódjon az 1. fejezet az „Ajtók zárása és nyitása” és a 2. fejezet „Gépjármű indítása és leállítása” című részekben).
	Ha a kártyával azonos frekvencián más berendezés működik (pl. mobiltelefon).	Hagyja abba az adott berendezés használatát, vagy használja a beépített kulcsot (tájékozódjon az 1. fejezet az „Ajtók zárása és nyitása” című részében).
	Erős elektromágneses mezőben levő jármű esetén. Gépjármű akkumulátora lemerült.	Használja a kártyába épített kulcsot (tájékozódjon az 1. fejezet az „Ajtók nyitása és zárása” című részében).

MŰKÖDÉSI RENDELLENESSÉGEK (folytatás)

A motort indítja.	LEHETSÉGES OKOK	MI A TEENDŐ?
A kijelzőegység visszajelzőlámpái halványan vagy nem világítanak, az indítómotor nem működik.	Nem megfelelően meghúzott, lekötött vagy oxidálódott akkumulátorsaruk.	Húzza meg, kösse vissza vagy tisztítsa meg, ha oxidálódott.
	Lemerült vagy használaton kívüli akkumulátor.	Csatlakoztasson külső akkumulátort a lemerültre. Tájékozódjon az 5. fejezet „Akkumulátor: hibaelhárítás” című részében vagy cserélje ki az akkumulátort, ha szükséges. Ne tolja az autót bekapcsolt kormányzárral.
A motor nem indul.	Nem teljesülnek az indítás feltételei.	Olvassa el a 2. fejezetben „A motor elindítása és leállítása” című részt.
	A „szabad kéz” üzemmódú kártya nem működik.	Indításhoz a kártyát tegye a kártyaleolvasóba. Olvassa el a 2. fejezetben „A motor elindítása és leállítása” című részt.
A motor nem áll le.	Kártya nem érzékelhető	Helyezze a kártyát a kártyaleolvasóba.
	Elektronikus hiba.	Nyomja meg ötször gyorsan az indítógombot.
A kormányzár zárva marad.	Rögzült kormány.	Mozgassa a kormányt, miközben nyomja a motorindító gombot (lásd a 2. fejezet „A motor elindítása” című részét).

MŰKÖDÉSI RENDELLENESSÉGEK (folytatás)

Menet közben	LEHETSÉGES OKOK	MI A TEENDŐ?
Rezgések.	Rosszul felfújt gumik, rosszul kiegyensúlyozott vagy hibás gumik.	Ellenőrizze a levegőnyomást, ha nem ez a probléma, ellenőriztesse márkaszervizben az állapotukat.
Rendellenes fehér kipufogófüst vagy fortyogó hang a hűtőfolyadék tartályból.	Mechanikai hiba: a hengerfejtömítés meghibásodott, a vízpumpa hibás.	Állítsa le a motort. Forduljon márkaszervizhez.
Füst a motorházból.	Rövidzárlat vagy a hűtőrendszer szivárgása.	Álljon meg, kapcsolja ki a gyújtást, távolodjon el a gépjárműtől, és forduljon márkaszervizhez.
Az olajnyomást ellenőrző lámpa kigyullad:		
kanyarban vagy fékezéskor	Az olajszint túl alacsony.	Adjon hozzá motorolajat (tájékozódjon a 4. fejezet „Motorolajszint, pótlás és feltöltés” című részében).
későn alszik el, vagy gyorsításkor égve marad.	Az olajnyomás nem megfelelő.	Álljon meg, forduljon márkaszervizhez.

MŰKÖDÉSI RENDELLENESSÉGEK (folytatás)

Menet közben	LEHETSÉGES OKOK	MI A TEENDŐ?
A kormány felkeményedik.	A szervo túlmelegszik.	Forduljon a márkaképviselethez.
A motor túlságosan melegszik. A hűtőfolyadék hőmérsékletét jelző mutató a figyelmeztető zónában van és a visszajelzőlámpa STOP világít.	A hűtőventilátor nem működik.	Álljon meg a gépjárművel, állítsa le a motort, forduljon márkaszervizhez.
	Hűtőfolyadék szivárgása.	Ellenőrizze a hűtőfolyadék tartályát: legyen benne folyadék. Ha nincs benne, sürgősen forduljon a legközelebbi márkaszervizéhez.

Radiátor: Ha hiányzik hűtőfolyadék, fontos, hogy ne töltsön utána hideg folyadékkal, ha a motor forró. Minden, a hűtőrendszeren végzett olyan javítás után, amelynek során - akár csak részben is - le kellett engedni a hűtőfolyadékot, a hűtőrendszert megfelelő mennyiségű és típusú új hűtőfolyadékkal kell feltölteni. Emlékeztetjük arra, hogy feltétlenül a műszaki előírásainknak megfelelő anyagot használjon.

MŰKÖDÉSI RENDELLENESSÉGEK (folytatás)

Elektromos segédberendezések	LEHETSÉGES OKOK	MI A TEENDŐ?
Az ablaktörlő nem működik.	Az ablaktörlőlapát letapadt.	Az ablaktörlő használata előtt szabadítsa ki a lapátot.
	Hibás áramkör.	Forduljon a márkaképviselethez.
Az ablaktörlő nem áll meg.	Az elektromos kapcsolók hibásak.	Forduljon a márkaképviselethez.
Az irányjelző túl gyorsan villog.	Kiégett az egyik izzó.	Tájékozódjon az 5. fejezet „Első fényszórók: izzócsere” vagy „Hátsó lámpák: izzócsere” c. részeiben.
Az irányjelzők nem működnek.	Hibás áramkör.	Forduljon a márkaképviselethez.
A fényszórók nem gyulladnak ki vagy nem alszanak ki.	Hibás áramkör vagy kapcsoló.	Forduljon a márkaképviselethez.
Páraképződés tapasztalható a fényszórókban.	A páraképződés természetes jelenség, a hőmérsékletingadozás következménye. Ebben az esetben a világítás használata során a párásodás rövidesen megszűnik.	

6. fejezet: Műszaki adatok

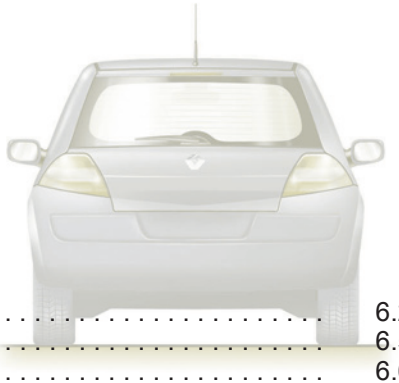

Azonosító táblák 6.2
Motoradatok. 6.5
Tömegadatok. 6.6
Vontatható tömeg 6.6
Méretek 6.7
Cserealkatrészek. 6.8

AZONOSÍTÓ TÁBLÁK

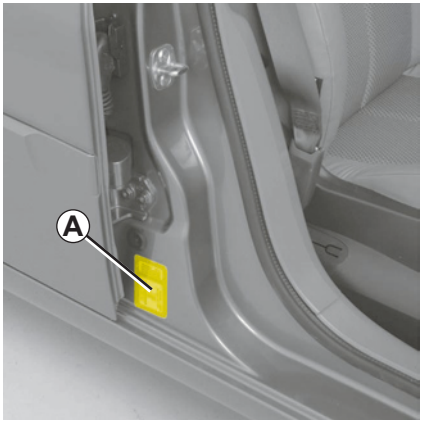

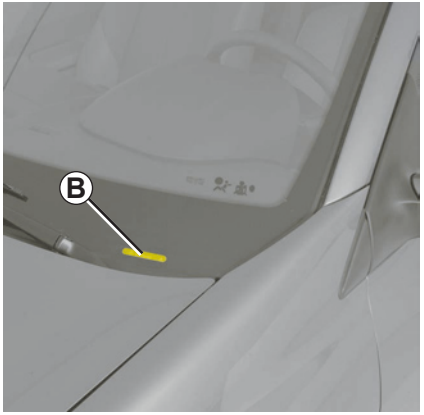

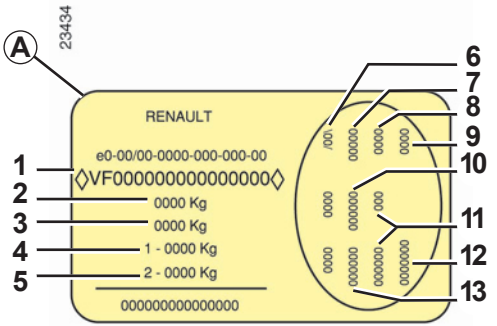

Minden levelében vagy megrendelésében tüntesse fel a gyártmánytáblán lévő adatokat.

Gyártmánytábla *A*

1 A jármű típuskódja és sorozatszáma. **Ez az információ a jelöléshez tartozik*B*.**

2 Megengedett maximális tömeg.

3 A járműszerelvény megengedett legnagyobb össztömege: a jármű terheléssel és vontatmánnyal.

4 Megengedett maximális terhelés az első tengelyen.

5 Megengedett maximális terhelés a hátsó tengelyen.

6 A jármű műszaki adatai.

7 Fényezés kódja.

8 Felszereltségi szint.

9 A jármű típusa.

10 Kárpitkód.

11 Kiegészítő választható felszerelések.

12 Gyártási szám.

13 Belső harmónia kódja.

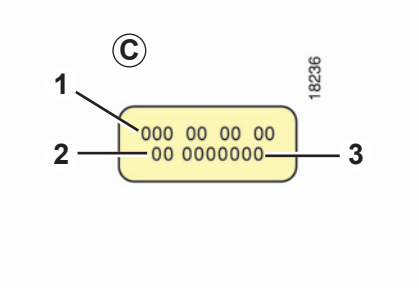

Minden levelében vagy megrendelésében tüntesse fel a motorazonosító táblán vagy címkén *C* lévő adatokat.
(a tábla helye a motor típusától függ)

1 A motor típusa.
2 Motorszám.
3 A motor gyártási száma.

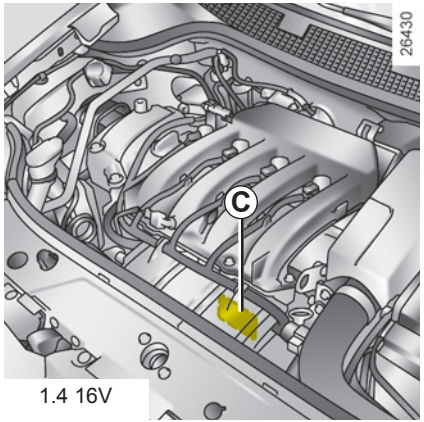

1.4 16V

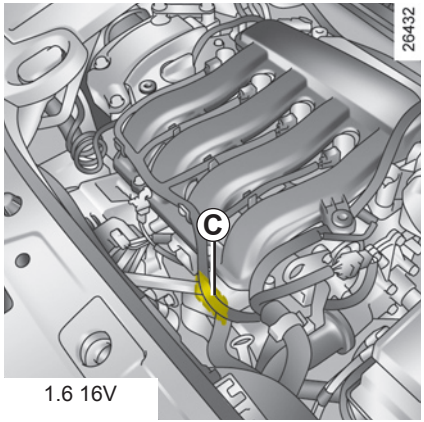

1.6 16V

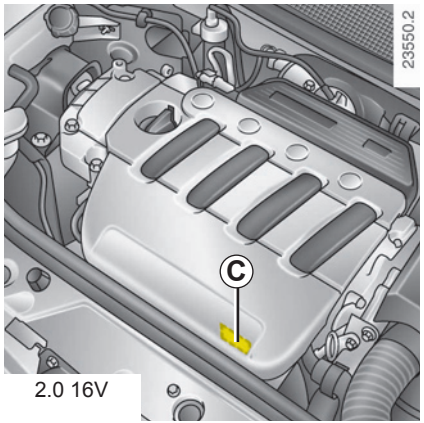

2.0 16V

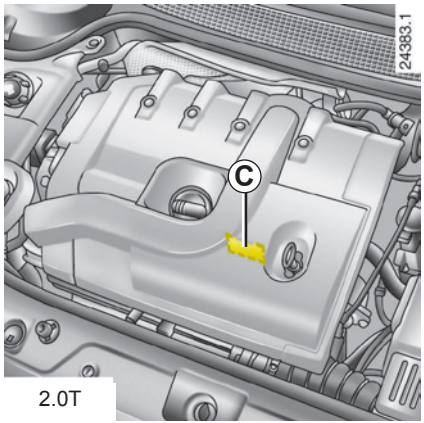

2.0T

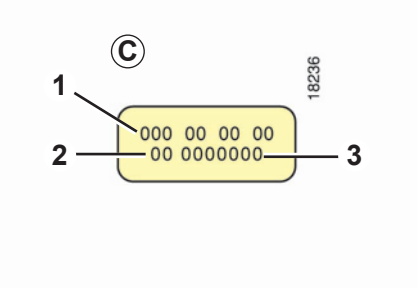

Minden levelében vagy megrendelésében tüntesse fel a motorazonosító táblán vagy címkén *C* lévő adatokat.
(a tábla helye a motor típusától függ)

1 A motor típusa.
2 Motorszám.
3 A motor gyártási száma.

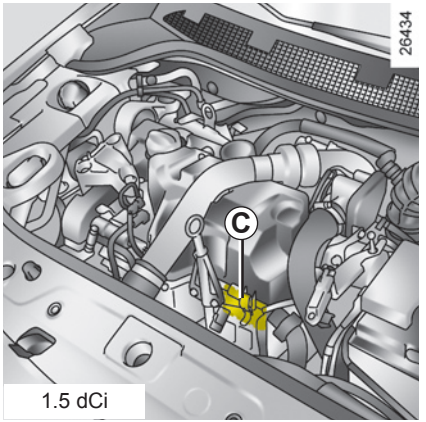

1.5 dCi

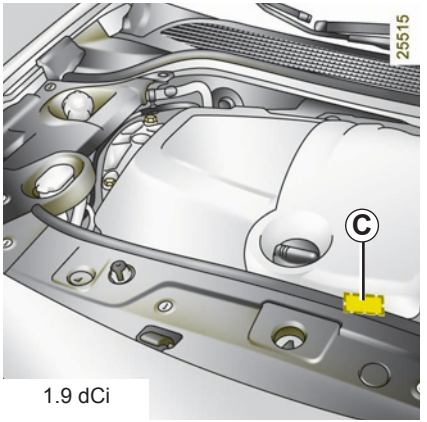

1.9 dCi

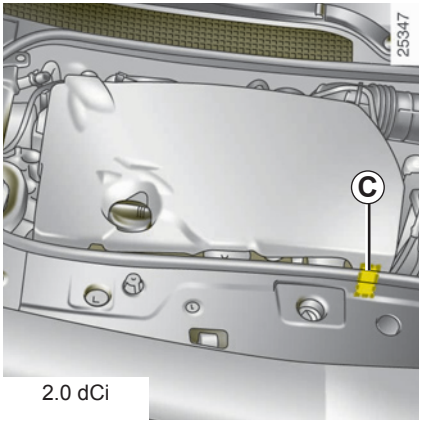

2.0 dCi

MOTORADATOK

Változatok	1.4 16V	1.6 16V	2.0 16V	2.0 T	1.5 dCi	1.9 dCi	2.0 dCi
Motortípus (A motorazonosító tábla szerint)	K4J	K4M	F4R	F4R Turbo	K9K Turbo	F9Q Turbo	M9R Turbo
Lökettérfogat (cm^3)	1390	1598	1998		1461	1870	1995
Üzemanyagtípus **Oktánszám**	Ólommentes benzin használható **kizárólag**, az oktánszámot az üzemanyagbetöltő nyílás fedelén levő címke jelzi. Szükség esetén átmenetileg használható: – 91-es oktánszámú benzin, ha a címkén 95-ös, 98-as van jelölve; – 87-es oktánszámú benzin, ha a címkén 91-es, 95-ös vagy 98-as van jelölve.				Gázolaj Az üzemanyagbetöltő nyílás fedelén levő címke jelzi a megengedett üzeamanyagokat.		
Gyertyák	Kizárólag a gépkocsija motorjához előírt gyertyákat használjon. A gyertyák típusa a motorházban levő címkén látható, ha nem találja, forduljon RENAULT szakszervizhez. Nem megfelelő gyertyák használata a motor károsodását okozhatja.				–		

TÖMEGADATOK (kg)

A megadott tömegek a külön felszerelések nélküli alaptípusokra vonatkoznak: a gépkocsi felszereléseitől függően változhatnak. Forduljon a márkaképviselethez.

Megengedett maximális tömeg Járműszerelvény össztömege	A gyártmánytáblán megadott tömegek (tájékozódjon a 6. fejezet „Azonosítótáblák” című részében)
Fékezett vontatmány tömege	számítás alapján: **járműszerelvény össztömege - megengedett maximális tömeg**
Fék nélküli vontatmány tömege	650
A vontatási pont megengedett függőleges terhelése	75
Tetőcsomagtartó megengedett terhelése a tartóberendezéssel	80 kg (a tartóelemeket is beleértve)

Vontatható tömeg: lakókocsi, hajó stb. vontatása

– Fontos, hogy a vontatható tömeg tekintetében figyelembe vegye a helyi hatóságok rendelkezéseit, és különösen a közlekedési szabályokat. Ha utánfutó vontatására kívánja alkalmassá tenni gépkocsiját, feltétlenül márkaszervizzel végeztesse az átalakítást.

– Vontatás során **a járműszerelvény megengedett legnagyobb össztömegét (gépjármű + vontatmány) soha nem szabad túllépni**. Kivételt képez:

  – a hátsó tengely megengedett maximális terhelésének legfeljebb 15 %-kal történő túllépése,
  – a megengedett maximális tömeg (MMAC) maximum 10%–kal vagy 100 kg–mal történő túllépése (amelyik feltétel előbb teljesül).

Ebben a két esetben a járműszerelvény maximális sebessége nem haladhatja meg a 100 km/h értéket és a gumiabroncsok nyomását meg kell növelni 0,2 bar-ral (3 PSI).

– Mivel a motor teljesítménye és emelkedőn elért teljesítménye a tengerszint feletti magasság növekedésével arányosan csökken, azt tanácsoljuk, hogy a maximális terhelést 1 000 méteren 10%-kal, majd 1 000 méterenként további 10%-kal csökkentse.

MÉRETEK (méterben)

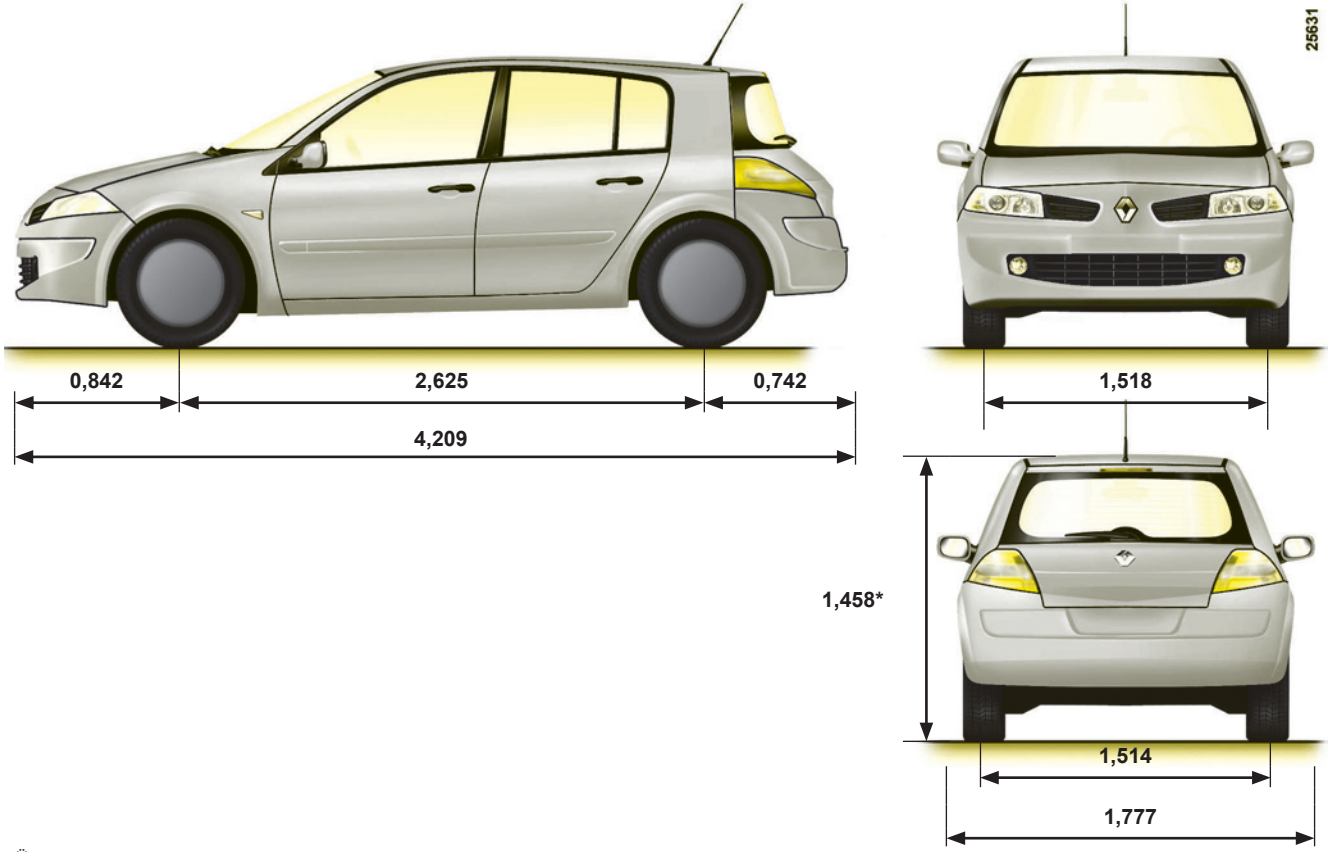

* Üresen

CSEREALKATRÉSZEK ÉS JAVÍTÁS

A RENAULT által gyártott cserealkatrészek nagyon szigorú műszaki előírásoknak felelnek meg, és rendszeresen ellenőrzik azokat. Így azok minősége eléri vagy meghaladja az új autó gyártásakor felhasznált alkatrészekét.

Ha kizárólag gyári RENAULT cserealkatrészeket használ, biztos lehet benne, hogy gépkocsija eredeti menettulajdonságai és teljesítménye hosszú időn át megmaradnak. A RENAULT szakszervizben az eredeti cserealkatrészekkel végzett javításokra a munkalap hátoldalán olvasható garanciális feltételek vonatkoznak.

BETŰRENDES TÁRGYMUTATÓ

A

ablakemelők ..... 3.17 → 3.20
ablakmosó ..... 1.73 → 1.75, 4.10
ablaktörlő
  ablaktörlő lapátok ..... 5.30 – 5.31
ablaktörlő / ablakmosó ..... 1.73 → 1.75
ablaktörlő lapátok ..... 5.30 – 5.31
ABS ..... 2.21 – 2.22
ajtók ..... 1.9 → 1.15
ajtók bezárása ..... 1.2 → 1.15
ajtók zárása ..... 1.7, 1.12 → 1.15
akkumulátor 4.11
  hibaelhárítás ..... 5.24 → 5.26
automata sebességváltó (használat) ..... 2.33 → 2.35
automata sebességváltó választókarja ..... 2.33 → 2.35
autórádió
  rádióelőkészítés 5.28
azonosító táblák ..... 6.2 → 6.4

B

bejáratás 2.2
benzinmotoros változatok különlegességei 2.6
biztonsági kulcs ..... 1.2 – 1.3
biztonsági övek ..... 1.21 → 1.24
biztonsági övek kiegészítő berendezései ..... 1.25 → 1.31
biztonságiöv-feszítők:
  első biztonsági övek ..... 1.25 → 1.28
biztosítékok ..... 5.22 – 5.23
blokkolásgátló rendszer: ABS ..... 2.21 – 2.22

CS

cserealkatrészek 6.8
csomagok szállítása
  csomagok szállítása csomagtérben 3.33
csomagtartó 3.31, 3.33
csomagtérajtó ..... 3.31 – 3.32

D

defekt 5.2, 5.7, 5.9
defektjavító készlet ..... 5.4 → 5.6
dinamikus menetstabilizáló rendszer: ESP 2.18
dísztárcsa 5.8
dísztárcsakulcs 5.7
dízel változatok különlegességei 2.7

E

ellenőrző műszerek ..... 1.55 → 1.64
első ülések
  beállítás ..... 1.19 – 1.20
első ülések beállítása ..... 1.19 – 1.20
első utasoldali légzsákok kikapcsolása 1.43
emelő 5.7
ESP: dinamikus menetstabilizáló rendszer 2.18

F

fedélzeti számítógép ..... 1.50 → 1.52, 1.54 → 1.64
fejtámlák ..... 1.17 – 1.18
fékfolyadék 4.9
fényezés
  fényezés kódja 6.2
  karbantartás ..... 4.12 – 4.13
fényszórók:
  beállítás 1.72
  első fényszórók ..... 5.13 → 5.15
  izzócsere 5.14
  kiegészítő fényszórók 5.16
  ködfényszóró 5.16
fényszórók magasságának elektromos állítása 1.72
folyadékszintek:
  ablakmosótartály 4.10
  fékfolyadék 4.9
  hűtőfolyadék 4.8
fűtés ..... 3.4 → 3.15
fűthető ülések ..... 1.19 – 1.20

G

gépkocsi azonosítása ..... 6.2 → 6.4
gépkocsi felemelése
  kerékcsere 5.9
gumiabroncs-javító aeroszol 5.3

BETŰRENDES TÁRGYMUTATÓ (folytatás)

gumiabroncsok .....0.4 → 0.7, 2.14 → 2.17, 5.10 → 5.12
gumiabroncsok nyomása.....0.4 → 0.7, 2.14 → 2.17, 5.11
gumiabroncsok nyomásellenőrző rendszere.....2.14 → 2.17

GY
gyermekbiztonsági eszközök.....1.32 → 1.42
gyermekbiztonsági rendszer.....1.32 → 1.42
gyermekek (biztonság) .....1.2, 1.6, 1.10 – 1.11, 2.5, 3.17 – 3.18, 3.22
gyermekek biztonsága.... 1.2, 1.6, 1.10 – 1.11, 1.28, 1.32 → 1.42, 2.5, 3.17 – 3.18, 3.22
gyermekek szállítása .....1.32 → 1.42
gyermekülés .....1.32 → 1.42
gyermekülések .....1.32 → 1.42
gyújtáskapcsoló 2.5

H
hamutartó 3.29
hangjelzés 1.9, 1.70
hangkürt és fénykürt 1.68
hangszórók
  elhelyezkedés 5.28
hátramenet
  kapcsolás .....2.9, 2.33 → 2.35
hátsó dupla ülés 3.30
hátsó szélvédő
  páramentesítés .....3.4 → 3.8
hátsó ülések
  működés..... 3.30
hibajelenségek
  működési rendellenességek.....5.35 → 5.39
hőmérsékletszabályozás .....3.8 → 3.15
hűtőfolyadék 1.53, 4.8

I
indításgátló 1.16
indításgátló berendezés 1.16
irányjelző-lámpa 5.14, 5.17
Isofix ..... 1.34 – 1.35
izzócsere .....5.13 → 5.21
izzók
  csere .....5.13 → 5.21

K
kalaptartó..... 3.32
kapcsolók.....1.46 → 1.49
karbantartás:
  belső kárpitok 4.14
  karosszéria..... 4.12 – 4.13
  mechanika..... 4.2 – 4.3
katalizátor ..... 2.6 – 2.7
kerékcsavarkulcs 5.7
kerékcsere 5.9
kerekek (biztonság) .....5.10 → 5.12
kezelőszervek.....1.46 → 1.52
kézifék 2.9
kiegészítő biztonsági berendezések..... 1.31
  első biztonsági övek.....1.25 → 1.28
  hátsó biztonsági övek..... 1.29
  oldalsó biztonsági berendezések 1.30
kijelző.....1.50 → 1.54
kijelzőegység .....1.50 → 1.64, 1.69
kipörgésgátló: ASR ..... 2.19 – 2.20
kipörgésgátló rendszer: ASR ..... 2.19 – 2.20
kormánykerék
  beállítás..... 1.45
ködfényszóró
  fényszórók..... 5.16
környezetvédelem 2.13
  tanácsok.....2.10 → 2.12
környezetvédelmi tanácsok .....2.10 → 2.12
külső „kísérő” világítás..... 1.70, 1.72
külső hőmérséklet..... 1.65

L
lámpák:
  beállítás..... 1.72
  féklámpa..... 5.17 – 5.18
  helyzetjelző lámpák..... 1.69, 5.15, 5.17
  irányjelzőlámpák ..... 1.68, 5.14 – 5.15, 5.17

BETŰRENDES TÁRGYMUTATÓ (folytatás)

ködlámpa ..... 1.71, 5.16 – 5.17
rendszámtábla-világítás 5.18
rendszámtábla megvilágítása 5.18
távolsági fényszórók 1.70, 5.14
tolatólámpa 5.17
tompított fényszórók ..... 1.69, 5.14 – 5.15
vészvillogó 1.68
légkondicionálás ..... 3.4 → 3.16
légkondicionáló ..... 3.4 → 3.15
légzsák ..... 1.25 → 1.31
első utasoldali légzsák kikapcsolása 1.43
első utasoldali légzsák működésbe lépése 1.44

M

mennyezetlámpa ..... 3.24, 5.19 → 5.21
méretek 6.7
mosás ..... 4.12 – 4.13
motor
műszaki adatok 6.5
motor beindítása ..... 2.3 – 2.4
motor elindítása ..... 2.3 – 2.4
motor indító- és leállítógombja ..... 2.3 → 2.5
motor leállítása 2.5
motoradatok 6.5
motorháztető ..... 4.2 – 4.3
motorolaj ..... 1.54, 4.4 → 4.7
motorolaj mennyisége ..... 4.4 → 4.7
motorolajcsere ..... 4.4 → 4.7
motorolajszint ..... 1.54, 4.4 → 4.7
működési rendellenességek ..... 5.35 → 5.39
műszaki adatok ..... 6.2 → 6.8

N

napellenző 3.21
napellenzők 3.21
nyílászárók automatikus bezárása menet közben 1.15
nyitható tető ..... 3.22 – 3.23

O

olajszint-ellenőrző pálca ..... 4.4 → 4.7
oldalsó irányjelzők
izzócsere 5.18

Ó

óra 1.65

P

parkolást segítő rendszer ..... 2.31 – 2.32
páramentesítés
hátsó ablak 3.4, 3.13
szélvédő 3.5, 3.14
pótkerék 5.2

R

rakodóhelyek ..... 3.25 → 3.28
rakodórész ..... 3.25 → 3.28
rádió beszerelése 5.28
rádió előkészítése 5.28
RENAULT kártya
elem 5.27
használat ..... 1.2 → 1.8
részecskeszűrővel felszerelt dízel változatok sajátosságai 2.8
rögzítőgyűrűk ..... 1.34 – 1.35, 3.33

S

sebességhatároló ..... 2.24 → 2.26
sebességtartó automatika ..... 2.24 → 2.30
sebességtartó és sebességhatároló automatika ..... 2.24 → 2.30
sebességváltás ..... 2.9, 2.33 → 2.35
sebességváltó kar 2.9
segédberendezések 5.29
segédberendezések csatlakozója 3.29

SZ

szellőzés ..... 3.4 → 3.15
szellőzőnyílások ..... 3.2 – 3.3
szerszámkészlet 5.7
szervokormány 1.45
szélvédő 3.20
szépítkezőtükör 3.21

BETŰRENDES TÁRGYMUTATÓ (folytatás)

szivargyújtó 3.29
szűrők:
- levegőszűrő 4.10
- olajszűrő 4.7, 4.10
- részecskeszűrő 2.8
- utastéri szűrő 4.10

T

tartály
- ablakmosó 4.10
- fékfolyadék 4.9
- hűtőfolyadék 4.8

tetőcsomagtartó 3.34
- tetőcsomagtartó 3.34

többfunkciós kijelző 1.54
tömegadatok 6.6

Ü

üzemanyag
- feltöltés ..... 1.76 – 1.77
- kapacitás ..... 1.76 – 1.77
- üzemanyag-takarékossági tanácsok ..... 2.10 → 2.12
- üzemanyagminőség ..... 1.76 – 1.77

üzemanyag megtakarítás ..... 2.10 → 2.12
üzemanyagszint 1.53
üzemanyagtartály
- kapacitás ..... 1.76 – 1.77

üzemanyagtartály mérete ..... 1.76 – 1.77

V

vezetés ..... 2.10 → 2.12
vezetési pozíció beállítása 1.21
vészfékezés 2.23
vészfékezést segítő rendszer 2.23
vészvillogó ..... 1.68 – 1.69, 2.23
világítás ..... 1.69 → 1.72
világítás:
- belső ..... 3.24, 5.19 → 5.21
- kijelzőegység 1.69
- külső ..... 1.69 → 1.71

világítótestek 3.24
visszajelzőlámpák ..... 1.50 → 1.52, 1.55 → 1.64
visszajelzőlámpák:
- irányjelzők 1.68
- kijelzőegység visszajelzőlámpái ..... 1.50 → 1.64

visszapillantó tükrök ..... 1.66 – 1.67
vonóhorog
- felszerelés 5.34

vonószem ..... 5.7, 5.32 – 5.33
vontatás 5.34, 6.6
- hibaelhárítás ..... 5.32 – 5.33
- vonóhorog 5.34

vontatható tömeg 6.6

Renault s.a.s. Société par Actions Simplifiée au capital de 533 941 113 € / 13-15, quai Le Gallo – 92100 Boulogne-Billancourt
R.C.S. Nanterre 780 129 987 — SIRET 780 129 987 03591 / Tél. : 0810 40 50 60

NÉGY EGYSZERŰ MOZDULAT*

AZ ÖN BIZTONSÁGA ÉRDEKÉBEN

1

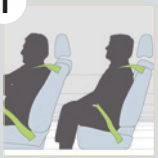

- **Kapcsolja be mindig a biztonsági övet,**
  - **– akkor is, ha csak rövid távolságot tesz meg**
  - **– akkor is, ha gépjárműve légzsákokkal van felszerelve.**
- **Győződjön meg arról, hogy minden utas bekapcsolta-e az övet, még a hátsó ülésen utazó is.**

2

- **Kösse be mindig a gyermekeket, használjon súlyuknak és méretüknek megfelelő felszerelést (gyermeküles, bébihordozó stb).**
- **Figyelem! Ha a gépjármű rendelkezik utasoldali légzsák(ok)kal elöl, ami(k) kikapcsolható(ak), kapcsolja ki az(oka)t mielőtt ott gyermeküléstt “helyez el menetiránynak háttal.”**

3

- **Saját méretére állítsa be a biztonsági öv magasságát.**
- **Úgy állítsa be az üléstámla dőlésszögét, hogy a bekapcsolt biztonsági öv a lehető legközelebb legyen a testéhez.**
- **Állítsa be a fejtámla magasságát: a felső szintje a fej tetejével legyen egy magasságban. A fejtámla legyen a lehető legközelebb a fejhez.**

4

- **Tegye a tárgyakat vagy nehéz csomagokat belülre a csomagtartó alsó részére.**
- **Ossza el a terhet a jobb és a bal oldal között a raktérben, ha árút szállít.**

8 2 0 0 8 5 3 6 1 0

* Figyelem: ez a tájékoztató nem tartalmaz minden szükséges információt! További információ érdekében lásd a kezelési útmutatót.

RENAULT

Jó utat!

NU 761-6 – 82 00 853 610 – 01/2008 – Edition hongroise